เอกสารแนบ

เอกสารแนบที่ 1 เอกสารการขึ้นทะเบียนห้องปฏิบัติการเอกชน/มาตรฐานของห้องปฏิบัติการ

เอกสารแนบที่ 2 มาตรฐานการควบคุมการระบายน้ำทิ้งจากอาคารบางประเภทและบางขนาด

เอกสารแนบที่ 3 หนังสือเห็นชอบพร้อมมาตรการ

เอกสารแนบที่ 4 ผลการติดตามคุณภาพสิ่งแวดล้อมและแบบบันทึก ทส.1/2

เอกสารแนบที่ 5 รายงานการตรวจสอบระบบป้องกันและระงับอัคคีภัย

เอกสารแนบที่ 6 รายงานการฝึกซ้อมอพยพหนีภัย

เอกสารแนบที่ 7 รายงานการฉีดพ่นแมลง

เอกสารแนบที่ 8 ใบเสร็จ/รายงานการใช้ไฟฟ้าและน้ำ

เอกสารแนบที่ 9 ใบเสร็จขยะ

เอกสารแนบที่ 10 ใบเสร็จการสูบตะกอน

เอกสารแนบที่ 1

เอกสารการขึ้นทะเบียนห้องปฏิบัติการเอกชน/มาตรฐานของห้องปฏิบัติการ

ที่ อก ๐๓๒๒/ ๙ ๘ ๔ ๐

กรมโรงงานอุตสาหกรรม
ถนนพระรามที่ ๖ แขวงทุ่งพญาไท
เขตราชเทวี กรุงเทพฯ ๑๐๔๐๐

๒๖ กรกฎาคม ๒๕๖๕

เรื่อง ต่ออายุหนังสือรับขึ้นทะเบียนห้องปฏิบัติการวิเคราะห์เอกชน

เรียน กรรมการผู้จัดการ บริษัท บีเค เนเจอร์ ทอรัส จำกัด

อ้างถึง คำขอขึ้นทะเบียน/ต่ออายุ/เปลี่ยนแปลงบุคลากร และชนิดสารมลพิษของห้องปฏิบัติการวิเคราะห์เอกชน ลงวันที่ ๙ มิถุนายน ๒๕๖๕

สิ่งที่ส่งมาด้วย เอกสารแนบท้ายหนังสือรับต่ออายุขึ้นทะเบียนห้องปฏิบัติการวิเคราะห์เอกชน บริษัท บีเค เนเจอร์ ทอรัส จำกัด จำนวน ๑ แผ่น

ตามคำขอที่อ้างถึง บริษัท บีเค เนเจอร์ ทอรัส จำกัด ขอต่ออายุหนังสือรับขึ้นทะเบียนห้องปฏิบัติการวิเคราะห์เอกชน เลขทะเบียน ว-๒๙๐ สถานที่ตั้งเลขที่ ๕๙/๘๓๖ หมู่ที่ ๔ ตำบลกระทู้ อำเภอกระทู้ จังหวัดภูเก็ต ต่อกรมโรงงานอุตสาหกรรม นั้น

กรมโรงงานอุตสาหกรรมพิจารณาแล้ว ให้บริษัท บีเค เนเจอร์ ทอรัส จำกัด ต่ออายุหนังสือรับขึ้นทะเบียนห้องปฏิบัติการวิเคราะห์เอกชน โดยมีองค์ประกอบดังนี้

ก. ผู้ควบคุมดูแลห้องปฏิบัติการวิเคราะห์
- ๑) นายอาทิตย์ ชื่นสุดใจ ทะเบียนเลขที่ ว-๒๙๐-ศ-๐๐๐๑
- ๒) นางสาวเสาวณี บุตรสุริย์ ทะเบียนเลขที่ ว-๒๙๐-ศ-๐๐๐๒

ข. เจ้าหน้าที่ประจำห้องปฏิบัติการวิเคราะห์
- ๑) นายจีระศักดิ์ หมัดหมัน ทะเบียนเลขที่ ว-๒๙๐-จ-๐๐๐๑
- ๒) นางสาวลฎาภา ภักดีสุวรรณ์ ทะเบียนเลขที่ ว-๒๙๐-จ-๐๐๐๒
- ๓) นางสาววันวิสา นวลใย ทะเบียนเลขที่ ว-๒๙๐-จ-๐๐๐๓
- ๔) นางสาววรรณพร ชินแก้ว ทะเบียนเลขที่ ว-๒๙๐-จ-๐๐๐๔
- ๕) นายสมัครพงศ์ พงศ์สิริเดช ทะเบียนเลขที่ ว-๒๙๐-จ-๐๐๐๕

ค. ขอบข่ายสารมลพิษที่ได้รับขึ้นทะเบียนให้วิเคราะห์ในน้ำเสีย ตามสิ่งที่ส่งมาด้วย

หนังสือฉบับนี้จะหมดอายุในวันที่ ๒๕ กรกฎาคม ๒๕๖๘ หากประสงค์จะต่ออายุหนังสือรับขึ้นทะเบียนห้องปฏิบัติการวิเคราะห์เอกชน ให้ยื่นคำขอต่ออายุพร้อมเอกสารประกอบคำขอต่อกรมโรงงานอุตสาหกรรม ภายใน ๓๐ วัน ก่อนวันสิ้นอายุของหนังสือรับขึ้นทะเบียนห้องปฏิบัติการวิเคราะห์เอกชน ซึ่งคำขอต่ออายุดังกล่าวขอรับได้ที่กรมโรงงานอุตสาหกรรม ทั้งนี้ สามารถยื่นคำขอผ่านระบบอิเล็กทรอนิกส์ได้ที่หน้าเว็บไซต์กรมโรงงานอุตสาหกรรม ตาม QR Code ท้ายหนังสือฉบับนี้

จึงเรียนมาเพื่อทราบ

ขอแสดงความนับถือ

[redacted]

ผู้อำนวยการศูนย์วิจัยและเตือนภัยมลพิษโรงงาน
ปฏิบัติราชการแทนอธิบดีกรมโรงงานอุตสาหกรรม

ศูนย์วิจัยและเตือนภัยมลพิษโรงงานภาคใต้
โทร. ๐ ๗๔๓๒ ๕๐๒๙, ๐ ๗๔๘๙ ๐๖๓๔ ต่อ ๕๒๐๑
ไปรษณีย์อิเล็กทรอนิกส์ sirw@diw.mail.go.th

ยื่นคำขอผ่านระบบอิเล็กทรอนิกส์

เอกสารแนบท้ายหนังสือรับต่ออายุขึ้นทะเบียนห้องปฏิบัติการวิเคราะห์เอกชน
บริษัท บีเค เนเจอร์ ทอรัส จำกัด เลขทะเบียน ว-๒๙๐
ที่ อก ๐๓๒๒/ ๙ ๘ ๔ ๐ ลงวันที่ ๒๖ กรกฎาคม ๒๕๖๕

ขอบข่ายสารมลพิษที่ได้รับการขึ้นทะเบียนจากกรมโรงงานอุตสาหกรรม จำนวน ๘ รายการ

น้ำเสีย จำนวน 8 รายการ

ลำดับที่	สารมลพิษ	วิธีวิเคราะห์
1	Biochemical Oxygen Demand	5-Day BOD Test, Azide Modification Method
2	Chemical Oxygen Demand	Closed Reflux, Titrimetric Method
3	Oil & Grease	Liquid-Liquid, Partition-Gravimetric Method
4	pH	Electrometric Method
5	Sulfide	Iodometric Method
6	Total Dissolved Solids	Dried at 180 °C
7	Total Kjeldahl Nitrogen	Macro-Kjeldahl, Titrimetric Method
8	Total Suspended Solids	Dried at 103-105 °C

เอกสารอ้างอิง

APHA, AWWA, WEF. Standard Methods for the Examination of Water and Wastewater. 23rd ed. Washington, DC: APHA, 2017.

[redacted]

ผู้อำนวยการศูนย์วิจัยและเตือนภัย
มลพิษโรงงานภาคใต้

แบบ กมช./สมอ.๒
Form NSC/TISI 2

ใบรับรองเลขที่ 23-LB0141
(Certificate No.)

ใบรับรองระบบงาน
(Certificate of Accreditation)

อาศัยอำนาจตามความในพระราชบัญญัติการมาตรฐานแห่งชาติ พ.ศ. ๒๕๕๑
(By Virtue of National Standardization Act B.E. 2551 (2008))

เลขาธิการสำนักงานมาตรฐานผลิตภัณฑ์อุตสาหกรรม
(Secretary-General, Thai Industrial Standards Institute)

ออกใบรับรองฉบับนี้ให้
(Issues this certificate to)

บริษัท บีเค เนเจอร์ ทอรัส จำกัด
(BK NATURE TAURUS CO., LTD.)

ตั้งอยู่เลขที่
(Address)

๕๙/๓๘๖ หมู่ที่ ๔ ตำบลกะทู้ อำเภอกะทู้ จังหวัดภูเก็ต
๕๙/๓๘๖ Moo 4, Kathu, Kathu, Phuket

ได้รับการรับรองความสามารถ
(Certificate of competence)

ตามมาตรฐานเลขที่ มอก. ๑๗๐๒๕ - ๒๕๖๑
(Standard No. TIS 17025-2561 (2018) (ISO/IEC 17025: 2017))

ข้อกำหนดทั่วไปว่าด้วยความสามารถของ ห้องปฏิบัติการทดสอบและห้องปฏิบัติการสอบเทียบ
General requirements for the competence of testing and calibration laboratories

หมายเลขการรับรองที่ ทดสอบ ๐๕๙๐
(Accreditation No. Testing 0590)

โดยมีรายละเอียดสาขาและขอบข่ายที่ได้ใบรับรอง แสดงไว้ใน QR CODE และ www.tisi.go.th
(Details of the scheme and scope of the certificate are shown in QR CODE and www.tisi.go.th)

ออกให้ ณ วันที่ ๓ มีนาคม พ.ศ. ๒๕๖๖
(Issue date : 3 March B.E. 2566 (2023))

[redacted]

รองเลขาธิการสำนักงานมาตรฐานผลิตภัณฑ์อุตสาหกรรม
ปฏิบัติราชการแทน
เลขาธิการสำนักงานมาตรฐานผลิตภัณฑ์อุตสาหกรรม

Signed by สำนักงานมาตรฐานผลิตภัณฑ์อุตสาหกรรม (สมอ.)
Thai Industrial Standards Institute (TISI)
Date 2023-03-03T10:25:56.593+07:00
5136f27e

กระทรวงอุตสาหกรรม สำนักงานมาตรฐานผลิตภัณฑ์อุตสาหกรรม
(Ministry of Industry Thailand, Thai Industrial Standards Institute)

AMTIVO
amtivo.com

Certificate of Registration

The management system of Certificate Number **621371**

BK Nature Taurus Company Limited
59/386 Moo 4, Kathu, Kathu, Phuket, Thailand, 83120

has been assessed and certified as meeting the requirements of

ISO 9001:2015

The provision of Laboratory service (Water: pH, TSS, TDS, TH, ALK, Cl, Fe And Waste water: pH, BOD, TSS, TDS, COD, TKN) for Thailand

Further clarifications regarding the scope of this certificate and the applicability of requirements may be obtained by consulting the certifier. Certification is conditional on maintaining the required performance standards throughout the certified period of registration.

Valid from
Initial Certification: 09 September 2019
Latest Issue: 07 September 2023
Expiry Date: 08 September 2024
Recertification Before: 08 September 2025
subject to annual assessments

Authorised by

[redacted]

Chief Executive Officer

UKAS MANAGEMENT SYSTEMS
8289

Amtivo Group Limited, 30 Tower View, Kings Hill, Kent, ME19 4UY

รายละเอียดสาขาและขอบข่ายใบรับรองห้องปฏิบัติการ

(Scope of Accreditation for Testing)

ใบรับรองเลขที่ 23-LB0141

(Certification No. 23-LB0141)

ชื่อห้องปฏิบัติการ (Laboratory Name): บริษัท บีเค เนเจอร์ ทอรัส จำกัด (BK NATURE TAURUS CO., LTD.)

หมายเลขการรับรองที่ (Accreditation No.): ทดสอบ 0590 (Testing 0590)

ฉบับที่ (Issue No.): 02 ออกให้ตั้งแต่วันที่ (Valid from) 20 กุมภาพันธ์ พ.ศ. 2566 (20 February B.E. 2566 (2023)) ถึงวันที่ (Until) 10 พฤศจิกายน พ.ศ. 2570 (10 November B.E. 2570 (2027))

สถานภาพห้องปฏิบัติการ (Laboratory status): ☑ ถาวร (Permanent) ☐ นอกสถานที่ (Site) ☐ ชั่วคราว (Temporary) ☐ เคลื่อนที่ (Mobile) ☐ หลายสถานที่ (Multisite)

สาขาการทดสอบ (Field of Testing)	รายการทดสอบ (Parameter)	วิธีทดสอบ (Test Method)
สาขาสิ่งแวดล้อม (environmental field)		
1. น้ำและน้ำเสีย (water and wastewater)	- pH 4.0 to 10.0	- Standard Methods for the Examination of Water and Wastewater, APHA, AWWA, WEF, 23rd edition, 2017, and part 4500-H^+ B
	- Total suspended solids (TSS) 6.0 mg/L to 1 000 mg/L	- Standard Methods for the Examination of Water and Wastewater, APHA, AWWA, WEF, 23rd edition, 2017, part 2540 D
	- Total dissolved solids (TDS) 50.0 mg/L to 10 000 mg/L	- Standard Methods for the Examination of Water and Wastewater, APHA, AWWA, WEF, 23rd edition, 2017, part 2540 C
2. น้ำ (water)	- Iron (Fe) 0.10 mg/L to 3.0 mg/L	- Standard Methods for the Examination of Water and Wastewater, APHA, AWWA, WEF, 23rd edition, 2017, part 3500-Fe B [redacted]

รายละเอียดสาขาและขอบข่ายใบรับรองห้องปฏิบัติการ

(Scope of Accreditation for Testing)

ใบรับรองเลขที่ 23-LB0141

(Certification No. 23-LB0141)

ฉบับที่ (Issue No.): 02 ออกให้ตั้งแต่วันที่ (Valid from) 20 กุมภาพันธ์ พ.ศ. 2566 (20 February B.E. 2566 (2023)) ถึงวันที่ (Until) 10 พฤศจิกายน พ.ศ. 2570 (10 November B.E. 2570 (2027))

สถานภาพห้องปฏิบัติการ (Laboratory status): ☑ ถาวร (Permanent) ☐ นอกสถานที่ (Site) ☐ ชั่วคราว (Temporary) ☐ เคลื่อนที่ (Mobile) ☐ หลายสถานที่ (Multisite)

สาขาการทดสอบ (Field of Testing)	รายการทดสอบ (Parameter)	วิธีทดสอบ (Test Method)
สาขาสิ่งแวดล้อม (environmental field)		
2. น้ำ (ต่อ) (water) (cont.)	- Chloride (Cl) 5.0 mg/L to 1 000 mg/L	- Standard Methods for the Examination of Water and Wastewater, APHA, AWWA, WEF, 23rd edition, 2017, part 4500-Cl^- B
3. น้ำเสีย (wastewater)	- Chemical Oxygen Demand (COD) 40.0 mg/L to 10 000 mg/L	- Standard Methods for the Examination of Water and Wastewater, APHA, AWWA, WEF, 23rd edition, 2017, part 5220 C
	- Total Kjeldahl Nitrogen (TKN) 3.0 mg/L to 1 000 mg/L	- Standard Methods for the Examination of Water and Wastewater, APHA, AWWA, WEF, 23rd edition, 2017, part 4500-N_{org} B
	- Biochemical Oxygen Demand (BOD) 2.0 mg/L to 20.0 mg/L	- Standard Methods for the Examination of Water and Wastewater, APHA, AWWA, WEF, 23rd edition, 2017, part 4500-O B

เอกสารแนบที่ 2

มาตรฐานการควบคุมการระบายน้ำทิ้งจากอาคารบางประเภทและบางขนาด

ประกาศกระทรวงทรัพยากรธรรมชาติและสิ่งแวดล้อม

เรื่อง กำหนดมาตรฐานควบคุมการระบายน้ำทิ้งจากอาคารบางประเภทและบางขนาด พ.ศ. ๒๕๖๗

โดยที่เป็นการสมควรปรับปรุงการกำหนดมาตรฐานควบคุมการระบายน้ำทิ้งจากอาคาร ให้เหมาะสมตามความก้าวหน้าในทางวิทยาศาสตร์ เทคโนโลยี และความเปลี่ยนแปลงทางเศรษฐกิจ สังคม ของประเทศ และให้สอดคล้องกับสภาพการณ์ปัจจุบัน

อาศัยอำนาจตามความในมาตรา ๕๕ แห่งพระราชบัญญัติส่งเสริมและรักษาคุณภาพสิ่งแวดล้อมแห่งชาติ พ.ศ. ๒๕๓๕ รัฐมนตรีว่าการกระทรวงทรัพยากรธรรมชาติและสิ่งแวดล้อม โดยคำแนะนำของคณะกรรมการควบคุมมลพิษ และโดยความเห็นชอบของคณะกรรมการสิ่งแวดล้อมแห่งชาติ จึงออกประกาศไว้ ดังต่อไปนี้

ข้อ ๑ ให้ยกเลิกประกาศกระทรวงทรัพยากรธรรมชาติและสิ่งแวดล้อม เรื่อง กำหนดมาตรฐานควบคุมการระบายน้ำทิ้งจากอาคารบางประเภทและบางขนาด ฉบับลงวันที่ ๗ พฤศจิกายน พ.ศ. ๒๕๔๘

ข้อ ๒ ในประกาศนี้

"อาคาร" หมายความว่า อาคารที่ก่อสร้างขึ้น ไม่ว่าจะมีลักษณะเป็นอาคารหลังเดียวหรือเป็นกลุ่มของอาคารซึ่งตั้งอยู่ภายในพื้นที่ซึ่งเป็นบริเวณเดียวกัน และไม่ว่าจะมีท่อระบายน้ำท่อเดียวหรือมีหลายท่อที่เชื่อมติดต่อกันระหว่างอาคารหรือไม่ก็ตาม

"น้ำทิ้ง" หมายความว่า น้ำที่เกิดจากกิจกรรมของอาคารที่ระบายหรือจะระบายลงสู่แหล่งน้ำสาธารณะหรือออกสู่สิ่งแวดล้อม

ข้อ ๓ ให้แบ่งอาคาร ออกเป็น ๓ ชนิด คือ

ชนิดที่ ๑ อาคารอยู่อาศัย หมายถึง อาคารที่มีวัตถุประสงค์ให้เป็นที่พักอาศัยของบุคคลทั้งการอยู่อาศัยอย่างถาวรหรือชั่วคราว ได้แก่

(๑) อาคารชุด ตามกฎหมายว่าด้วยอาคารชุด

(๒) หอพัก ตามกฎหมายว่าด้วยหอพัก

(๓) หอพัก ห้องเช่า ห้องแบ่งเช่า หรือกิจการอื่นในทำนองเดียวกันตามกฎหมายว่าด้วยการสาธารณสุข

(๔) สถานรับเลี้ยงเด็ก ตามกฎหมายว่าด้วยคุ้มครองเด็ก

(๕) สถานดูแลผู้สูงอายุหรือผู้มีภาวะพึ่งพิง ตามกฎหมายว่าด้วยสถานประกอบการเพื่อสุขภาพ

(๖) ที่พักอาศัยสำหรับลูกจ้างประเภทกิจกรรมก่อสร้าง ตามกฎหมายว่าการคุ้มครองแรงงาน

ชนิดที่ ๒ อาคารพาณิชย์ หมายถึง อาคารที่ใช้ประโยชน์ในการพาณิชยกรรม หรือบริการธุรกิจอย่างเดียวหรือหลายอย่าง ได้แก่

(๑) โรงแรม ตามกฎหมายว่าด้วยโรงแรม

(๒) ศูนย์การค้าหรือห้างสรรพสินค้า

(๓) ตลาด ตามกฎหมายว่าด้วยการสาธารณสุข

(๔) สถานบริการประเภทสถานอาบน้ำ นวดหรืออบตัว ตามกฎหมายว่าด้วยสถานบริการ

(๕) ภัตตาคารหรือร้านอาหาร

(๖) อาคารที่ทำการของทางราชการ รัฐวิสาหกิจ หรือองค์การระหว่างประเทศและของเอกชน

(๗) อาคารโรงเรียนเอกชน ตามกฎหมายว่าด้วยโรงเรียนเอกชน โรงเรียนของทางราชการ อาคารสถาบันอุดมศึกษาของเอกชน ตามกฎหมายว่าด้วยสถาบันอุดมศึกษาของเอกชนและสถาบันอุดมศึกษาของทางราชการ

ชนิดที่ ๓ อาคารสถานพยาบาล หมายถึง สถานพยาบาล ตามกฎหมายว่าด้วยสถานพยาบาลประเภทที่รับผู้ป่วยไว้ค้างคืน

ข้อ ๔ ให้แบ่งขนาดของอาคาร ออกเป็น ๔ ประเภท ดังต่อไปนี้

ประเภทอาคาร	หน่วย	อาคาร ประเภท ก.	อาคาร ประเภท ข.	อาคาร ประเภท ค.	อาคาร ประเภท ง.
๑. อาคารอยู่อาศัย					
อาคารชุด	ห้องชุด	ตั้งแต่ ๕๐๐ ขึ้นไป	ตั้งแต่ ๑๐๐ แต่ไม่ถึง ๕๐๐	ไม่ถึง ๑๐๐	-
หอพัก	ห้อง	-	ตั้งแต่ ๒๕๐ ขึ้นไป	ตั้งแต่ ๕๐ แต่ไม่ถึง ๒๕๐	ไม่ถึง ๕๐
หอพัก ห้องเช่า ห้องแบ่งเช่า หรือกิจการอื่นในทำนองเดียวกัน ตามกฎหมายว่าด้วยการสาธารณสุข	ห้อง	-	ตั้งแต่ ๒๕๐ ขึ้นไป	ตั้งแต่ ๕๐ แต่ไม่ถึง ๒๕๐	ไม่ถึง ๕๐
สถานรับเลี้ยงเด็ก	-	-	-	-	ทุกขนาด
สถานดูแลผู้สูงอายุหรือผู้มีภาวะพึ่งพิง	-	-	-	-	ทุกขนาด
ที่พักอาศัยสำหรับลูกจ้างประเภทกิจกรรมก่อสร้าง	-	-	-	-	ทุกขนาด
๒. อาคารพาณิชย์					
โรงแรม	ห้อง	ตั้งแต่ ๒๐๐ ขึ้นไป	ตั้งแต่ ๖๐ แต่ไม่ถึง ๒๐๐	ไม่ถึง ๖๐	-
สถานบริการประเภทสถานอาบน้ำ นวดหรืออบตัว	ตารางเมตร	-	ตั้งแต่ ๕,๐๐๐ ขึ้นไป	ตั้งแต่ ๑,๐๐๐ แต่ไม่ถึง ๕,๐๐๐	ไม่ถึง ๑,๐๐๐
โรงเรียนเอกชน โรงเรียนของทางราชการ สถาบันอุดมศึกษาของเอกชนหรือสถาบันอุดมศึกษาของทางราชการ		ตั้งแต่ ๒๕,๐๐๐ ขึ้นไป	ตั้งแต่ ๕,๐๐๐ แต่ไม่ถึง ๒๕,๐๐๐	-	ไม่ถึง ๕,๐๐๐

ประเภทอาคาร	หน่วย	อาคาร ประเภท ก.	อาคาร ประเภท ข.	อาคาร ประเภท ค.	อาคาร ประเภท ง.
อาคารที่ทำการของทางราชการ รัฐวิสาหกิจ หรือองค์การระหว่างประเทศและของเอกชน		ตั้งแต่ ๕๕,๐๐๐ ขึ้นไป	ตั้งแต่ ๑๐,๐๐๐ แต่ไม่ถึง ๕๕,๐๐๐	ตั้งแต่ ๕,๐๐๐ แต่ไม่ถึง ๑๐,๐๐๐	ไม่ถึง ๕,๐๐๐
ศูนย์การค้า หรือห้างสรรพสินค้า		ตั้งแต่ ๒๕,๐๐๐ ขึ้นไป	ตั้งแต่ ๕,๐๐๐ แต่ไม่ถึง ๒๕,๐๐๐	-	ไม่ถึง ๕,๐๐๐
ตลาด		ตั้งแต่ ๒,๕๐๐ ขึ้นไป	ตั้งแต่ ๑,๕๐๐ แต่ไม่ถึง ๒,๕๐๐	ตั้งแต่ ๑,๐๐๐ แต่ไม่ถึง ๑,๕๐๐	ไม่ถึง ๑,๐๐๐
ภัตตาคารหรือร้านอาหาร		ตั้งแต่ ๒,๕๐๐ ขึ้นไป	ตั้งแต่ ๕๐๐ แต่ไม่ถึง ๒,๕๐๐	ตั้งแต่ ๒๕๐ แต่ไม่ถึง ๕๐๐	ไม่ถึง ๒๕๐
๓. อาคารสถานพยาบาล	เตียง	ตั้งแต่ ๓๐ ขึ้นไป	ตั้งแต่ ๑๐ แต่ไม่ถึง ๓๐	-	ไม่ถึง ๑๐

ข้อ ๕ กำหนดมาตรฐานควบคุมการระบายน้ำทิ้งจากอาคารไว้ ดังต่อไปนี้

พารามิเตอร์	ค่ามาตรฐาน			
	อาคาร ประเภท ก.	อาคาร ประเภท ข.	อาคาร ประเภท ค.	อาคาร ประเภท ง.
๑. ความเป็นกรดและด่าง (pH)	๕.๕ - ๙.๐	๕.๕ - ๙.๐	๕.๕ - ๙.๐	๕.๕ - ๙.๐
๒. บีโอดี (Biochemical Oxygen Demand)	ไม่เกิน ๒๐ มิลลิกรัมต่อลิตร	ไม่เกิน ๓๐ มิลลิกรัมต่อลิตร	ไม่เกิน ๔๐ มิลลิกรัมต่อลิตร	ไม่เกิน ๕๐ มิลลิกรัมต่อลิตร สำหรับอาคารอยู่อาศัย ไม่เกิน ๑๐๐ มิลลิกรัมต่อลิตร สำหรับอาคารพาณิชย์และอาคารสถานพยาบาล
๓. ของแข็งแขวนลอยทั้งหมด (Total Suspended Solids)	ไม่เกิน ๓๐ มิลลิกรัมต่อลิตร	ไม่เกิน ๔๐ มิลลิกรัมต่อลิตร	ไม่เกิน ๕๐ มิลลิกรัมต่อลิตร	ไม่เกิน ๖๐ มิลลิกรัมต่อลิตร
๔. ของแข็งละลายน้ำทั้งหมด (Total Dissolved Solids)	ไม่เกิน ๑,๐๐๐ มิลลิกรัมต่อลิตร	ไม่เกิน ๑,๐๐๐ มิลลิกรัมต่อลิตร	ไม่เกิน ๑,๓๐๐ มิลลิกรัมต่อลิตร	-

พารามิเตอร์	ค่ามาตรฐาน			
	อาคาร ประเภท ก.	อาคาร ประเภท ข.	อาคาร ประเภท ค.	อาคาร ประเภท ง.
	สำหรับอาคารอยู่อาศัยและอาคารพาณิชย์	สำหรับอาคารอยู่อาศัยและอาคารพาณิชย์	สำหรับอาคารอยู่อาศัยและอาคารพาณิชย์	
	เพิ่มขึ้นจากปริมาณในน้ำใช้ปกติไม่เกิน ๑,๐๐๐ สำหรับอาคารสถานพยาบาล	เพิ่มขึ้นจากปริมาณในน้ำใช้ปกติไม่เกิน ๑,๐๐๐ สำหรับอาคารสถานพยาบาล	-	-
๕. ซัลไฟด์ (Sulfide)	ไม่เกิน ๑.๐ มิลลิกรัมต่อลิตร	ไม่เกิน ๑.๐ มิลลิกรัมต่อลิตร	ไม่เกิน ๑.๐ มิลลิกรัมต่อลิตร	-
๖. ทีเคเอ็น (Total Kjeldahl Nitrogen)	ไม่เกิน ๓๕ มิลลิกรัมต่อลิตร	ไม่เกิน ๓๕ มิลลิกรัมต่อลิตร	ไม่เกิน ๔๐ มิลลิกรัมต่อลิตร	-
๗. น้ำมันและไขมัน (Oil and Grease)	ไม่เกิน ๒๐ มิลลิกรัมต่อลิตร	ไม่เกิน ๒๐ มิลลิกรัมต่อลิตร	ไม่เกิน ๒๐ มิลลิกรัมต่อลิตร	ไม่เกิน ๒๐ มิลลิกรัมต่อลิตร สำหรับอาคารอยู่อาศัย ไม่เกิน ๕๐ มิลลิกรัมต่อลิตร สำหรับอาคารพาณิชย์และอาคารสถานพยาบาล
๘. แบคทีเรียกลุ่มโคลิฟอร์มทั้งหมด (Total Coliform Bacteria) (สำหรับอาคารสถานพยาบาล)	ไม่เกิน ๕,๐๐๐ (เอ็มพีเอ็นต่อ ๑๐๐ มิลลิลิตร)	ไม่เกิน ๕,๐๐๐ (เอ็มพีเอ็นต่อ ๑๐๐ มิลลิลิตร)	-	-
๙. แบคทีเรียกลุ่มฟีคอลโคลิฟอร์ม (Fecal Coliform Bacteria) (สำหรับอาคารสถานพยาบาล)	ไม่เกิน ๑,๐๐๐ (เอ็มพีเอ็นต่อ ๑๐๐ มิลลิลิตร)	ไม่เกิน ๑,๐๐๐ (เอ็มพีเอ็นต่อ ๑๐๐ มิลลิลิตร)	-	-
๑๐. คลอรีนอิสระ (Free Chlorine) (สำหรับอาคารสถานพยาบาล)	ไม่เกิน ๑.๐ มิลลิกรัมต่อลิตร	ไม่เกิน ๑.๐ มิลลิกรัมต่อลิตร	-	-

ข้อ ๖ การตรวจสอบมาตรฐานควบคุมการระบายน้ำทิ้งจากอาคารให้ใช้วิธีการ ดังต่อไปนี้

๖.๑ ความเป็นกรดและด่าง ให้ใช้เครื่องวัดความเป็นกรดและด่างของน้ำ (pH Meter) ที่มีความละเอียดไม่ต่ำกว่า ๐.๑ หน่วย

๖.๒ บีโอดี ให้ใช้วิธีบ่มตัวอย่างที่อุณหภูมิ ๒๐ องศาเซลเซียส เป็นเวลา ๕ วันติดต่อกัน และหาค่าออกซิเจนละลายด้วยวิธีเอไซด์มอดิฟิเคชัน (Azide Modification) หรือวิธีเมมเบรนอิเล็กโทรด (Membrane Electrode) หรือวิธีออปติกคอลโพรบ (Optical Probe)

๖.๓ ของแข็งแขวนลอยทั้งหมด ให้ใช้วิธีกรองผ่านกระดาษกรองใยแก้ว (Glass Fiber Filter) และอบแห้งที่อุณหภูมิ ตั้งแต่ ๑๐๓ ถึง ๑๐๕ องศาเซลเซียส เป็นเวลาอย่างน้อย ๑ ชั่วโมง

๖.๔ ของแข็งละลายน้ำทั้งหมด ให้ใช้วิธีระเหยตัวอย่างที่กรองผ่านกระดาษกรองใยแก้ว (Glass Fiber Filter) และอบแห้งที่อุณหภูมิ ๑๘๐ องศาเซลเซียส เป็นเวลาอย่างน้อย ๑ ชั่วโมง

๖.๕ ซัลไฟด์ ให้ใช้วิธีไอโอโดเมทริก (Iodometric Method) หรือวิธีเมทิลีนบลู (Methylene Blue Method)

๖.๖ ทีเคเอ็น ให้ใช้วิธีเจลดาห์ล (Kjeldahl)

๖.๗ น้ำมันและไขมัน ให้ใช้วิธีสกัดด้วยตัวทำละลายแล้วแยกหาน้ำหนักของน้ำมันและไขมัน

๖.๘ แบคทีเรียกลุ่มโคลิฟอร์มทั้งหมดและแบคทีเรียกลุ่มฟีคอลโคลิฟอร์ม ให้ใช้วิธีมัลติเพิล ทิวบ์ เฟอร์เมนเทชัน เทคนิค (Multiple Tube Fermentation Technique)

๖.๙ คลอรีนอิสระ ให้ใช้วิธีไทเทรต (Titrimetric method) หรือวิธีเทียบสี (Colorimetric method) หรือวิธีไอโอโดเมทริก อิเล็กโทรด (Iodometric Electrode Technique)

ข้อ ๗ การคิดคำนวณขนาดของอาคารตามข้อ ๔ ให้เป็นไปตามวิธีการที่คณะกรรมการควบคุมมลพิษกำหนด โดยประกาศในราชกิจจานุเบกษา

ข้อ ๘ การตรวจสอบค่ามาตรฐานน้ำทิ้งตามข้อ ๖ ต้องเป็นไปตามคู่มือวิเคราะห์น้ำและน้ำเสียของสมาคมวิศวกรรมสิ่งแวดล้อมแห่งประเทศไทย หรือ Standard Methods for the Examination of Water and Wastewater ซึ่ง American Public Health Association, American Water Works Association และ Water Environment Federation ของประเทศสหรัฐอเมริกากำหนดฉบับล่าสุด หรือตามที่คณะกรรมการควบคุมมลพิษประกาศในราชกิจจานุเบกษา

ข้อ ๙ การเก็บตัวอย่างน้ำทิ้งเพื่อการตรวจสอบมาตรฐานควบคุมการระบายน้ำทิ้งตามข้อ ๕ ให้เป็น ดังต่อไปนี้

๙.๑ ให้เก็บในจุดระบายทิ้งลงสู่แหล่งน้ำสาธารณะหรือออกสู่สิ่งแวดล้อมหรือจุดอื่นที่สามารถใช้เป็นตัวแทนของน้ำทิ้งที่ระบายออกจากอาคาร ในกรณีมีการระบายทิ้งหลายจุดให้เก็บทุกจุด

๙.๒ วิธีการเก็บตัวอย่างน้ำทิ้ง ณ จุดเก็บตัวอย่างตามข้อ ๙.๑ ให้เก็บแบบจ้วง (Grab Sampling)

ข้อ ๑๐ ประกาศนี้ให้ใช้บังคับตั้งแต่วันถัดจากวันประกาศในราชกิจจานุเบกษาเป็นต้นไป

ประกาศ ณ วันที่ ๒๘ มิถุนายน พ.ศ. ๒๕๖๗
พลตำรวจเอก พัชรวาท วงษ์สุวรรณ
รัฐมนตรีว่าการกระทรวงทรัพยากรธรรมชาติและสิ่งแวดล้อม

เอกสารแนบที่ 3

หนังสือเห็นชอบพร้อมมาตรการ

ที่ ทส ๑๐๑๐.๕/ ๑๔๒๓๘

สำนักงานนโยบายและแผน
ทรัพยากรธรรมชาติและสิ่งแวดล้อม
๖๐/๑ ซอยพิบูลวัฒนา ๗ ถนนพระรามที่ ๖
แขวงพญาไท เขตพญาไท กรุงเทพฯ ๑๐๔๐๐

๑๕ ตุลาคม ๒๕๖๒

เรื่อง แจ้งผลการพิจารณารายงานการประเมินผลกระทบสิ่งแวดล้อมโครงการโรงแรม สุพิชญาย์ อควา รีสอร์ท ของบริษัท ทรี แอนด์ เอิร์ธ พร็อพเพอร์ตี้ จำกัด

เรียน ผู้ว่าราชการจังหวัดภูเก็ต

อ้างถึง หนังสือจังหวัดภูเก็ต ด่วนที่สุด ที่ ภก ๐๐๑๔๒/๑๔๙๕๕ ลงวันที่ ๓๐ กันยายน ๒๕๖๒

สิ่งที่ส่งมาด้วย มาตรการป้องกันและแก้ไขผลกระทบสิ่งแวดล้อม และมาตรการติดตามตรวจสอบผลกระทบสิ่งแวดล้อมที่โครงการโรงแรม สุพิชญาย์ อควา รีสอร์ท ของบริษัท ทรี แอนด์ เอิร์ธ พร็อพเพอร์ตี้ จำกัด ต้องยึดถือปฏิบัติอย่างเคร่งครัด

ตามหนังสือที่อ้างถึง จังหวัดภูเก็ต ได้แจ้งมติคณะกรรมการผู้ชำนาญการพิจารณารายงานผลกระทบสิ่งแวดล้อมเบื้องต้นและรายงานการวิเคราะห์ผลกระทบสิ่งแวดล้อม ในเขตพื้นที่คุ้มครองสิ่งแวดล้อมบริเวณจังหวัดภูเก็ต ในการประชุมครั้งที่ ๑๓/๒๕๖๒ เมื่อวันที่ ๑๑ กรกฎาคม ๒๕๖๒ คณะกรรมการผู้ชำนาญการฯ มีมติให้ความเห็นชอบรายงานการประเมินผลกระทบสิ่งแวดล้อมโครงการโรงแรม สุพิชญาย์ อควา รีสอร์ท ของบริษัท ทรี แอนด์ เอิร์ธ พร็อพเพอร์ตี้ จำกัด ตั้งอยู่ที่ ถนนมะลิแก้ว ตำบลรัษฎา อำเภอเมืองภูเก็ต จังหวัดภูเก็ต เป็นโครงการประเภทโรงแรม มีจำนวนห้องพัก ๘๑ ห้อง จัดทำรายงานฯ โดยบริษัท เจต คอนซัลแต้นท์ จำกัด พร้อมทั้งมาตรการป้องกันและแก้ไขผลกระทบสิ่งแวดล้อม และมาตรการติดตามตรวจสอบผลกระทบสิ่งแวดล้อมที่โครงการโรงแรม สุพิชญาย์ อควา รีสอร์ท ของบริษัท ทรี แอนด์ เอิร์ธ พร็อพเพอร์ตี้ จำกัด ต้องยึดถือปฏิบัติอย่างเคร่งครัด ความละเอียดแจ้งแล้ว นั้น

สำนักงานนโยบายและแผนทรัพยากรธรรมชาติและสิ่งแวดล้อม รับทราบการแจ้งมติคณะกรรมการผู้ชำนาญการพิจารณารายงานผลกระทบสิ่งแวดล้อมเบื้องต้นและรายงานการวิเคราะห์ผลกระทบสิ่งแวดล้อม ในเขตพื้นที่คุ้มครองสิ่งแวดล้อม บริเวณจังหวัดภูเก็ต ดังกล่าว โดยให้บริษัท ทรี แอนด์ เอิร์ธ พร็อพเพอร์ตี้ จำกัด เจ้าของโครงการปฏิบัติตามมาตรการป้องกันและแก้ไขผลกระทบสิ่งแวดล้อมและมาตรการติดตามตรวจสอบผลกระทบสิ่งแวดล้อมอย่างเคร่งครัด รายละเอียดตามสิ่งที่ส่งมาด้วย ทั้งนี้ หากจังหวัดภูเก็ตได้อนุญาตโครงการแล้ว ขอความร่วมมือจังหวัดภูเก็ตส่งสำเนาใบอนุญาตพร้อมเงื่อนไขให้สำนักงานนโยบายฯ ทราบด้วย

จึงเรียนมาเพื่อโปรดพิจารณา

ขอแสดงความนับถือ

[redacted]

รองเลขาธิการฯ รักษาราชการแทน
เลขาธิการสำนักงานนโยบายและแผนทรัพยากรธรรมชาติและสิ่งแวดล้อม

กองวิเคราะห์ผลกระทบสิ่งแวดล้อม
โทรศัพท์ ๐ ๒๒๖๕ ๖๕๐๐ กด ๒ กด ๖๘๑๐-๖๘๑๕
โทรสาร ๐ ๒๒๖๕ ๖๖๑๖

ตารางที่ 4 มาตรการติดตามตรวจสอบผลกระทบสิ่งแวดล้อมในระยะเปิดดำเนินการ ของ โครงการโรงแรม สุพิชญาย์ อควา รีสอร์ท ตั้งอยู่ที่ ถนนมะลิแก้ว ตำบลรัษฎา อำเภอเมืองภูเก็ต จังหวัดภูเก็ต

ดัชนีคุณภาพสิ่งแวดล้อม	บริเวณที่ตรวจสอบ	พารามิเตอร์	วิธีการตรวจวัด	ความถี่ในการตรวจวัด	ผู้รับผิดชอบ
1.สภาพภูมิประเทศ	- พื้นที่สีเขียว - รั้วรอบพื้นที่โครงการ	- พื้นที่สีเขียวบริเวณชั้นล่าง - ความสมบูรณ์ของต้นไม้บริเวณพื้นที่สีเขียว - สภาพของรั้วรอบโครงการ	- ตรวจสอบพื้นที่สีเขียวเมื่อเปิดดำเนินการมีพื้นที่เท่ากับจำนวนผู้พักอาศัยหรือไม่ (อัตราส่วน 1:1) - ตรวจสอบความสมบูรณ์ของต้นไม้บริเวณพื้นที่สีเขียว - ตรวจสอบความสมบูรณ์ของรั้วรอบพื้นที่โครงการให้มีสภาพดีอยู่เสมอ	- เดือนละ 1ครั้ง ตลอดระยะดำเนินการ	เจ้าของโครงการ
2.ทรัพยากรดินและการเกิดดินถล่ม	- พื้นที่สีเขียว	- ชนิด จำนวน และความสมบูรณ์ของพันธุ์ไม้ที่ปลูก	- ตรวจสอบพันธุ์ไม้และความสมบูรณ์สวยงาม อยู่เสมอ	- เดือนละ 1ครั้ง ตลอดระยะดำเนินการ	เจ้าของโครงการ
3.การเกิดแผ่นดินไหว	- จุดรวมพล	- ป้ายจุดรวมพล	- ตรวจสอบพื้นที่จุดรวมพล และป้ายเตือน	- เดือนละ 1ครั้ง ตลอดระยะดำเนินการ	เจ้าของโครงการ
4.คุณภาพอากาศ	- ถนนภายในพื้นที่โครงการ - พื้นที่สีเขียว	- สภาพของถนน/ความชำรุด - ชนิด จำนวน และความสมบูรณ์ของพันธุ์ไม้ที่ปลูก	- ตรวจสอบสภาพป้ายถนนภายในโครงการให้อยู่ในสภาพดี - ตรวจสอบสภาพต้นไม้ในบริเวณพื้นที่สีเขียวให้มีสภาพดีอยู่เสมอ	- เดือนละ 1ครั้ง ตลอดระยะดำเนินการ	เจ้าของโครงการ
5.ทรัพยากรทางทะเล	- น้ำทะเลหน้าโครงการ	- คุณภาพน้ำทะเล	- ตรวจสอบคุณภาพของน้ำทะเลหน้าโครงการให้อยู่ในสภาพดีอยู่เสมอ	- 1 เดือน/ครั้ง ตลอดระยะดำเนินการ	เจ้าของโครงการ

TREE AND EARTH PROPERTY CO

ลงชื่อ.....[redacted]

([redacted])

กรรมการผู้มีอำนาจลงนาม บริษัท ทรี แอนด์ เอิร์ธ พร็อพเพอร์ตี้ จำกัด

สิงหาคม 2562

ลงชื่อ.....[redacted]

([redacted])

บุคคลธรรมดาผู้มีสิทธิจัดทำรายงาน บริษัท เจต คอนซัลแต้นท์ จำกัด

สิงหาคม 2562

CONSULTANT CO.,LTD.

ตารางที่ 4 มาตรการติดตามตรวจสอบผลกระทบสิ่งแวดล้อมในระยะเปิดดำเนินการ ของ โครงการโรงแรม สุพิชญาย์ อควา รีสอร์ท ตั้งอยู่ที่ ถนนมะลิแก้ว ตำบลรัษฎา อำเภอเมืองภูเก็ต จังหวัดภูเก็ต

ดัชนีคุณภาพสิ่งแวดล้อม	บริเวณที่ตรวจสอบ	พารามิเตอร์	วิธีการตรวจวัด	ความถี่ในการตรวจวัด	ผู้รับผิดชอบ
6.การใช้น้ำ	- ระบบท่อจ่ายน้ำ - ถังเก็บน้ำใช้ - ระบบปรับปรุงคุณภาพน้ำใช้	- ความสามารถด้านวิศวกรรมประปา (การรั่วซึมหรือแตก) - วิเคราะห์น้ำใช้ตามมาตรฐานคุณภาพน้ำประปา และเชื้อโคลิฟอร์ม แบคทีเรีย - ล้างทำความสะอาด - ความสะอาดของถังน้ำสำรอง	- ตรวจสอบความสามารถด้านวิศวกรรมประปา หากพบเหตุบกพร่องต้องดำเนินการแก้ไขทันที - เก็บตัวอย่างน้ำในถังเก็บน้ำใต้ดินและวิเคราะห์ตามหลักวิชาการโดยหน่วยงานที่ได้รับอนุญาต - ความสะอาด - ตรวจวัดค่าคลอรีนอิสระในถังเก็บน้ำสำรอง	- 1 เดือน/ครั้ง ตลอดระยะดำเนินการ - 6 เดือน/ครั้ง ตลอดระยะดำเนินการ - 1 เดือน/ครั้ง ตลอดระยะดำเนินการ	เจ้าของโครงการ
7.การบำบัดน้ำเสีย	- บริเวณบ่อตรวจคุณภาพน้ำทิ้งสุดท้ายหลังออกจากระบบบำบัดน้ำเสีย	- ความเป็นกรดและด่าง (pH) - บีโอดี (BOD) - สารแขวนลอย (SS) - ซัลไฟด์ (Sulfide) - สารที่ละลายได้ทั้งหมด (TSS) - ตะกอนหนัก (Sustainable Solids) - น้ำมันและไขมัน (Oil & Grease) - ทีเคเอ็น (TKN)	- เก็บตัวอย่างและวิเคราะห์ตามหลักวิชาการโดยหน่วยงานที่ได้รับอนุญาต	- 1 เดือน/ครั้ง ตลอดระยะดำเนินการ รายงานผลต่อหน่วยงานผู้อนุญาตและที่เกี่ยวข้อง	เจ้าของโครงการ

TREE AND EARTH PROPERTY CO., LTD.

ลงชื่อ.....[redacted]

([redacted])

กรรมการผู้มีอำนาจลงนาม บริษัท ทรี แอนด์ เอิร์ธ พร็อพเพอร์ตี้ จำกัด

สิงหาคม 2562

ลงชื่อ.....[redacted]

([redacted])

บุคคลธรรมดาผู้มีสิทธิจัดทำรายงาน บริษัท เจต คอนซัลแต้นท์ จำกัด

สิงหาคม 2562

ตารางที่ 4 มาตรการติดตามตรวจสอบผลกระทบสิ่งแวดล้อมในระยะเปิดดำเนินการ ของ โครงการโรงแรม สุพิชญาย์ อควา รีสอร์ท ตั้งอยู่ที่ ถนนมะลิแก้ว ตำบลรัษฎา อำเภอเมืองภูเก็ต จังหวัดภูเก็ต

ดัชนีคุณภาพสิ่งแวดล้อม	บริเวณที่ตรวจสอบ	พารามิเตอร์	วิธีการตรวจวัด	ความถี่ในการตรวจวัด	ผู้รับผิดชอบ
	- บ่อเก็บกากตะกอน	- ปริมาณตะกอน	- ความถี่ในการสูบกากตะกอน	- 2 เดือน/ครั้ง ตลอดระยะดำเนินการ	เจ้าของโครงการ
8.การระบายน้ำและการป้องกันน้ำท่วม	- บ่อพักและท่อระบายน้ำ	- การอุดตันของท่อระบายน้ำ - เศษมูลฝอย - ความตื้นเขิน	- ตรวจสอบคุณภาพของท่อระบายน้ำและการอุดตันของท่อให้อยู่ในสภาพที่พร้อมใช้งาน หากมีปัญหาต้องแก้ไขในทันที	- 6 เดือน/ครั้ง ช่วงก่อนและหลังฤดูฝนตลอดระยะเวลาดำเนินการ	เจ้าของโครงการ
9.การจัดการมูลฝอย	- ถังมูลฝอยแต่ละห้องพัก - ห้องพักรวมมูลฝอยรวม	- สภาพทั่วไป (การชำรุด) - ความสะอาดถังรองรับมูลฝอย - ความสามารถในการรองรับมูลฝอย - ปริมาณมูลฝอยตกค้าง	- ตรวจสอบการชำรุดของถังมูลฝอย - ตรวจสอบความสะอาดถังมูลฝอย - ตรวจสอบจำนวนถังมูลฝอย - ตรวจสอบการตกค้างของมูลฝอย	- เดือนละ 1 ครั้ง ตลอดระยะดำเนินการ - ทุกวัน ตลอดระยะดำเนินการ - ทุกวัน ตลอดระยะดำเนินการ	เจ้าของโครงการ
10.การใช้ไฟฟ้า	- ระบบไฟส่องในโครงการและส่วนบริการในจุดต่างๆ - ตำแหน่งติดตั้งหม้อแปลงไฟฟ้า	- สภาพทั่วไปของอุปกรณ์ไฟฟ้าและสายไฟ - สภาพการใช้งานของหม้อแปลงไฟฟ้า	- ตรวจสอบสภาพทั่วไปของอุปกรณ์ไฟฟ้าและสายไฟ ให้อยู่ในสภาพดีอยู่เสมอตามคู่มือของผู้ผลิต - ตรวจสอบสภาพทั่วไปของหม้อแปลงไฟฟ้าให้อยู่ในสภาพดี	- เดือนละ 1 ครั้ง ตลอดระยะดำเนินการ	เจ้าของโครงการ
11.การคมนาคมและการจราจร	- บริเวณที่จอดรถยนต์ ถนนทางเข้า-ออก โครงการ	- ระบบส่องสว่างทางจราจร บริเวณที่จอดรถยนต์ถนน และบริเวณทางเข้า-ออก	- ตรวจสอบจำนวนไฟส่องสว่าง และกล้องวงจรปิด	- เดือนละ 1 ครั้ง ตลอดระยะดำเนินการ	เจ้าของโครงการ

ลงชื่อ.....[redacted]

([redacted])

กรรมการผู้มีอำนาจลงนาม บริษัท ทรี แอนด์ เอิร์ธ พร็อพเพอร์ตี้ จำกัด

สิงหาคม 2562

ลงชื่อ....[redacted]

([redacted])

บุคคลธรรมดาผู้มีสิทธิจัดทำรายงาน บริษัท เจต คอนซัลแต้นท์ จำกัด

สิงหาคม 2562

ตารางที่ 4 มาตรการติดตามตรวจสอบผลกระทบสิ่งแวดล้อมในระยะเปิดดำเนินการ ของ โครงการโรงแรม สุพิชฌาย์ อควา รีสอร์ท ตั้งอยู่ที่ ถนนมะลิแก้ว ตำบลรัษฎา อำเภอเมืองภูเก็ต จังหวัดภูเก็ต

ดัชนีคุณภาพสิ่งแวดล้อม	บริเวณที่ตรวจสอบ	พารามิเตอร์	วิธีการตรวจวัด	ความถี่ในการตรวจวัด	ผู้รับผิดชอบ
	- ที่จอดรถยนต์ให้เป็นไปตามที่ออกแบบไว้	- จำนวนที่จอดรถยนต์ 7 คัน และสภาพที่จอดรถยนต์	- ตรวจสอบจำนวนรถที่จอดจริง	- เดือนละ 1 ครั้ง ตลอดระยะดำเนินการ	เจ้าของโครงการ
12.สภาพเศรษฐกิจและสังคม	- พื้นที่โครงการ	- การปฏิบัติตามระเบียบโครงการฯ - การมีส่วนร่วมกับท้องถิ่นในการพัฒนาชุมชน	- ตรวจสอบให้ผู้เข้าพักให้ปฏิบัติตามระเบียบของโครงการฯ - บันทึกกิจกรรมต่างๆ ที่โครงการเข้ามามีส่วนร่วมกับท้องถิ่น	- เดือนละ 1 ครั้ง ตลอดระยะดำเนินการ - 6 เดือน/ครั้ง ตลอดระยะดำเนินการ	เจ้าของโครงการ
13.การสาธารณสุข	- ส่วนบริการ	- อุปกรณ์ปฐมพยาบาลเบื้องต้น	- ความพร้อมของอุปกรณ์ปฐมพยาบาลเบื้องต้น	- 6 เดือน/ครั้ง ตลอดระยะดำเนินการ	เจ้าของโครงการ
	- สระว่ายน้ำ	- อุปกรณ์ช่วยชีวิตเบื้องต้น เช่น ห่วงชูชีพ โฟมช่วยชูชีพ ไม้ช่วยชีวิต - ห้องปฐมพยาบาลเบื้องต้น - ตรวจวัดคุณภาพน้ำในสระว่ายน้ำ 1.ค่าความเป็นกรด-ด่าง (pH), 2.คลอรีนอิสระ (Free chlorine) 3.คลอรีนที่รวมกับสารอื่น (Combined chlorine) 4. ความกระด้าง (Calcium ardness)	- ตรวจสอบสภาพการใช้งานและการติดตั้งของอุปกรณ์ -เก็บตัวอย่าง และวิเคราะห์โดยผู้ที่ได้รับใบอนุญาตจากหน่วยงานราชการที่เกี่ยวข้อง	- 1 เดือน/ครั้ง ตลอดระยะเวลาดำเนินการ - 1 ปี/ครั้ง ตลอดระยะเวลาดำเนินการ	เจ้าของโครงการ

TREE AND EARTH PROPERTY CO., LTD.

ลงชื่อ.....[redacted]

([redacted])

กรรมการผู้มีอำนาจลงนาม บริษัท ทรี แอนด์ เอิร์ธ พร็อพเพอร์ตี้ จำกัด

สิงหาคม 2562

ลงชื่อ.....[redacted]

([redacted])

บุคคลธรรมดาผู้มีสิทธิจัดทำรายงาน บริษัท เจต คอนซัลแต้นท์ จำกัด

สิงหาคม 2562

ตารางที่ 4 มาตรการติดตามตรวจสอบผลกระทบสิ่งแวดล้อมในระยะเปิดดำเนินการ ของ โครงการโรงแรม สุพิชฌาย์ อควา รีสอร์ท ตั้งอยู่ที่ ถนนมะลิแก้ว ตำบลรัษฎา อำเภอเมืองภูเก็ต จังหวัดภูเก็ต

ดัชนีคุณภาพสิ่งแวดล้อม	บริเวณที่ตรวจสอบ	พารามิเตอร์	วิธีการตรวจวัด	ความถี่ในการตรวจวัด	ผู้รับผิดชอบ
		5.ค่าความเป็นด่าง (Alkalinity) 6.กรดไซยานูริก (Cyanuric acid) 7.คลอไรด์ (Cholide) 8.แอมโมเนีย (Ammonia) 9.ไนเตรท (Nitrate) 10.โคลิฟอร์มทั้งหมด (Total Coliform Bacteria) 11.ฟีคอลโคลิฟอร์ม (Fecal coliform)			เจ้าของโครงการ
14.อาชีวอนามัยและความปลอดภัย	- ระบบสุขาภิบาลสิ่งแวดล้อมภายในโครงการ - ห้องพักมูลฝอยรวม - พื้นที่โครงการ	- สภาพการใช้งานของระบบ สุขาภิบาลสิ่งแวดล้อม - สถิติบันทึกความสะอาดของห้องพักมูลฝอยรวม - ระบบรักษาความปลอดภัยของเจ้าหน้าที่	- ตรวจสอบระบบสุขาภิบาลให้มีสภาพดีอยู่เสมอ - ตรวจสอบให้มีพนักงานทำความสะอาดของห้องพักรวมมูลฝอย โดยใช้ถุงมือละผ้าปิดปาก จมูก ทุกครั้ง - ตรวจสอบให้มีเจ้าหน้าที่รักษา ความปลอดภัยคอยดูแลความเรียบร้อยภายในโครงการ	- เดือนละ 1 ครั้ง ตลอดระยะดำเนินการ - ทุกวัน ตลอดระยะดำเนินการ - ทุกวัน ตลอดระยะดำเนินการ	เจ้าของโครงการ

ลงชื่อ.....[redacted]

([redacted])

กรรมการผู้มีอำนาจลงนาม บริษัท ทรี แอนด์ เอิร์ธ พร็อพเพอร์ตี้ จำกัด

สิงหาคม 2562

ลงชื่อ.....[redacted]

([redacted])

บุคคลธรรมดาผู้มีสิทธิจัดทำรายงาน บริษัท เจต คอนซัลแต้นท์ จำกัด

สิงหาคม 2562

ตารางที่ 4 มาตรการติดตามตรวจสอบผลกระทบสิ่งแวดล้อมในระยะเปิดดำเนินการ ของ โครงการโรงแรม สุพิชฌาย์ อควา รีสอร์ท ตั้งอยู่ที่ ถนนมะลิแก้ว ตำบลรัษฎา อำเภอเมืองภูเก็ต จังหวัดภูเก็ต

ดัชนีคุณภาพสิ่งแวดล้อม	บริเวณที่ตรวจสอบ	พารามิเตอร์	วิธีการตรวจวัด	ความถี่ในการตรวจวัด	ผู้รับผิดชอบ
	- ระบบกล้องวงจรปิด (CCTV)	- สภาพการใช้งานของกล้องวงจรปิด (CCTV) ต้องไม่ชำรุด	- ตรวจสอบสภาพการใช้งานของกล้องวงจรปิด (CCTV)	- ทุกวัน ตลอดระยะดำเนินการ	เจ้าของโครงการ
15.การป้องกันอัคคีภัย	- การซ้อมอพยพหนีไฟภายในพื้นที่โครงการ - จุดรวมพล	- การซ้อมอพยพหนีไฟ - ป้ายจุดรวมพล	- ตรวจสอบ/ประเมินการซ้อม อพยพหนีไฟ - ตรวจสอบสภาพต้นไม้ในบริเวณพื้นที่สีเขียวให้มีสภาพดีอยู่เสมอ	- ปีละ 1 ครั้ง ตลอดระยะดำเนินการ - เดือนละ 1ครั้ง ตลอดระยะดำเนินการ	เจ้าของโครงการ
16.สุนทรียภาพและทัศนียภาพ	- พื้นที่สีเขียว	- ตรวจสอบขนาดของพื้นที่สีเขียวและตำแหน่งของพื้นที่สีเขียว - ความสมบูรณ์ของต้นไม้ในบริเวณพื้นที่สีเขียวให้มีสภาพดีอยู่เสมอ	- ตรวจสอบพื้นที่สีเขียวว่ามีขนาดและตำแหน่งตรงตามที่ออกแบบไว้ - ตรวจสอบความสมบูรณ์ของต้นไม้ในบริเวณพื้นที่เขียวให้มีสภาพดีอยู่เสมอ	- 6 เดือน/ครั้ง ตลอดระยะดำเนินการ - ทุกวัน ตลอดระยะดำเนินการ	เจ้าของโครงการ

หมายเหตุ : 1.ในการจัดทำรายงานผลการปฏิบัติตามมาตรการป้องกัน และแก้ไขผลกระทบสิ่งแวดล้อมและมาตรการติดตามตรวจสอบผลกระทบสิ่งแวดล้อม บริษัท ทรี แอนด์ เอิร์ธ พร็อพเพอร์ตี้ จำกัด เจ้าของโครงการ เป็นผู้รับผิดชอบ โดยสามารถจัดทำรายงานได้เองโดยใช้ห้องปฏิบัติการของหน่วยงานราชการ หรือขึ้นทะเบียนกับหน่วยงานราชการหรือได้รับการรับรองมาตรฐานห้องปฏิบัติการจากหน่วยงานราชการหรือจากองค์กร/สถาบัน ที่เป็นที่ยอมรับในการตรวจวิเคราะห์คุณภาพสิ่งแวดล้อม หรือ ว่าจ้างบุคคลที่ 3 (Third party) ในการจัดทำรายงาน

2. จัดส่งรายงานผลการปฏิบัติตามมาตรการป้องกันและแก้ไขผลกระทบสิ่งแวดล้อม และมาตรการติดตามตรวจสอบผลกระทบสิ่งแวดล้อม โดยเสนอรายงานการปฏิบัติตามมาตรการเป็นเอกสาร พร้อมข้อมูลที่เป็นไฟล์อิเล็กทรอนิคส์ที่บันทึกบนอุปกรณ์ตามรูปแบบที่สำนักงานนโยบายและแผนทรัพยากรธรรมชาติและสิ่งแวดล้อมกำหนดในจำนวนที่เพียงพอ เพื่อจัดส่งให้กับหน่วยงานของรัฐ ซึ่งมีอำนาจอนุญาตตามกฎหมาย (ผู้ว่าราชการจังหวัด)

3. ส่งรายงานฯ 2 ครั้ง/ปี คือ ภายในเดือนกันยายน และภายในเดือนมีนาคม

ลงชื่อ.....[redacted].....

([redacted])

กรรมการผู้มีอำนาจลงนาม บริษัท ทรี แอนด์ เอิร์ธ พร็อพเพอร์ตี้ จำกัด

สิงหาคม 2562

ลงชื่อ.....[redacted].....

([redacted])

บุคคลธรรมดาผู้มีสิทธิจัดทำรายงาน บริษัท เจต คอนซัลแต้นท์ จำกัด

สิงหาคม 2562

เอกสารแนบที่ 4

ผลการติดตามคุณภาพสิ่งแวดล้อมและแบบบันทึก ทส.1/2

บริษัท บีเค เนเจอร์ ทอรัส จำกัด
BK Nature Taurus Co., Ltd.
ที่อยู่ : 59/386 หมู่ที่ 4 ตำบลกะรน อำเภอถลาง จังหวัดภูเก็ต 83120 โทร: 076 623955, 062 059 2886, 062 059 4888 โทรสาร: 076 619965
Address: 59/386 Village No.4 Kathu Sub-district, Kathu District, Phuket, 83120 Tel: 076 623955, 062 059 2888, 062 059 4888 Fax: 076 619965
เลขที่ผู้เสียภาษี (Tax ID.): 0835561013613 E-mail: bknature.t@gmail.com

Analysis Report

หมายเลขรายงาน (Report No.) : w-144/68
ทะเบียนห้องปฏิบัติการวิเคราะห์ เลขที่ 9-290

ชื่อผู้ใช้บริการ (Customer) : บริษัท ทรี แอนด์ เอ็ร์ธ พร็อพเพอร์ตี้ จำกัด (สำนักงานใหญ่)
ที่อยู่ (Address) : เลขที่ 888 หมู่ 1 ตำบลกะรัษฎา อำเภอเมืองภูเก็ต จังหวัดภูเก็ต 83100
โทร (Tel.) : 076 330 186 โทรสาร (Fax) : -

สถานที่เก็บตัวอย่าง (Sampling Source) : Sinae Phuket Luxury Hotel
วันที่เก็บตัวอย่าง (Sampling Date) : 31/01/2025
วันที่รับตัวอย่าง (Received Date) : 31/01/2025
วันที่ทดสอบ (Testing Date) : 31/01-08/02/2025
วันที่รายงานผล (Result Date) : 07/02/2025
วิธีเก็บตัวอย่าง (Sampling Method) : Grab sampling
ผู้เก็บตัวอย่าง (Sampling By) : Mr. Samakpong pongsiridech [3]
9-290-9-0005

รายการทดสอบ (Parameter)	หน่วย (Unit)	วิธีทดสอบ (Method of Analysis) [1]	ผลการทดสอบ (Result)		มาตรฐาน (Standard) [2]
รหัสตัวอย่าง (Analysis No.)			250131/3	250131/4	
ชื่อตัวอย่าง (Sample Name)			น้ำเข้าระบบบำบัดน้ำเสีย	น้ำออกระบบบำบัดน้ำเสีย	น้ำทิ้งอาคารประเภท ข
ประเภทตัวอย่าง (Sample Description)					
เวลาเก็บตัวอย่าง (Sampling Time)			13.00 น.	13.05 น.	
ลักษณะตัวอย่าง (Sample Condition)			เหลืองใส มีตะกอน มีกลิ่น	เหลืองใส มีตะกอน	
กรด-เบส (pH) at 25 °C	-	Electrometric Method part 4500-H^+ B	6.9	6.9	5.0-9.0
บีโอดี (BOD)	mg/L	Azide Modification part 4500-O C/ 5-Days BOD Test part 5210B	16.5	4.4	≤30
ของแข็งแขวนลอยทั้งหมด (Total Suspended Solids)	mg/L	Dried at 103 -105 °C part 2540D	4.8	3.0	≤40
ของแข็งละลายน้ำทั้งหมด (Total Dissolved Solids)	mg/L	Dried at 180 °C part 2540C	618	140	≤1,000
ไนโตรเจน ทีเคเอ็น (Nitrogen, TKN)	mg/L	Macro-Kjeldahl part 4500-N_{org}B	15.3	5.9	≤35
ซัลไฟด์ (Sulfide) [1][3]	mg/L	Iodometric part 4500-S^{2-} F	0.16	0.08	≤1.0
ไขมันและน้ำมัน (Fat, Oil & Grease) [1][3]	mg/L	Partition & Gravimetric part 5520B	2.3	0.3	≤20

รายละเอียดเพิ่มเติม (Additional details) :
[1] Standard Methods for the Examination of Water and Wastewater, APHA, AWWA, WEF 23rd Edition 2017
[2] ประกาศกระทรวงทรัพยากรธรรมชาติและสิ่งแวดล้อม เรื่อง กำหนดมาตรฐานควบคุมการระบายน้ำทิ้งจากอาคารบางประเภทและบางขนาด พ.ศ.2567
ประกาศในราชกิจจานุเบกษาเล่มที่ 141 ตอนพิเศษ 233ง วันที่ 27 สิงหาคม 2567
[3] Not TISI Accredited
[4] ทดสอบโดยห้องปฏิบัติการทดสอบรับเหมาช่วง (Analyzed by Subcontractor)
[5] ค่าความไม่แน่นอนในการวัด
[6] Not Department of Industrial Works Accredited
***Certificated ISO 9001:2015 – pH, BOD, TSS, TDS, TKN

ผู้อนุมัติรายงาน :
(Analyzed By) (Mr. [redacted] (Approved b [redacted] (Approved by) [redacted]
วันที่ (Date) : 07/02/2025

หมายเหตุ (Notes) :
1. รายงานผลการทดสอบฉบับนี้มีผลเฉพาะกับตัวอย่างที่นำมาทดสอบดังกล่าวไว้ข้างต้นเท่านั้น
(The above results are related only to the tested samples as mentioned in this report.)
2. รายงานฉบับนี้จะต้องไม่ถูกทำสำเนาเฉพาะเพียงบางส่วนยกเว้นการนำไปใช้ทั้งฉบับโดยไม่ได้รับความยินยอมเป็นลายลักษณ์อักษรจากบริษัท บีเค เนเจอร์ ทอรัส จำกัด
(This report shall not be reproduced except in full in whole or in part without the written approval of BK NATURE TAURUS CO., LTD.)

บริษัท บีเค เนเจอร์ ทอรัส จำกัด
BK Nature Taurus Co., Ltd.
ที่อยู่ : 59/386 หมู่ที่ 4 ตำบลกะรน อำเภอถลาง จังหวัดภูเก็ต 83120 โทร: 076 623955, 062 059 2886, 062 059 4888 โทรสาร: 076 619965
Address: 59/386 Village No.4 Kathu Sub-district, Kathu District, Phuket, 83120 Tel: 076 623955, 062 059 2888, 062 059 4888 Fax: 076 619965
เลขที่ผู้เสียภาษี (Tax ID.): 0835561013613 E-mail: bknature.t@gmail.com

Analysis Report

หมายเลขรายงาน (Report No.) : w-144/68

ชื่อผู้ใช้บริการ (Customer) : บริษัท ทรี แอนด์ เอ็ร์ธ พร็อพเพอร์ตี้ จำกัด (สำนักงานใหญ่)
ที่อยู่ (Address) : เลขที่ 888 หมู่ 1 ตำบลกะรัษฎา อำเภอเมืองภูเก็ต จังหวัดภูเก็ต 83100
โทร (Tel.) : 076 330 186 โทรสาร (Fax) : -

สถานที่เก็บตัวอย่าง (Sampling Source) : Sinae Phuket Luxury Hotel
วันที่เก็บตัวอย่าง (Sampling Date) : 31/01/2025
วันที่รับตัวอย่าง (Received Date) : 31/01/2025
วันที่ทดสอบ (Testing Date) : 31/01-04/02/2025
วันที่รายงานผล (Result Date) : 07/02/2025
วิธีเก็บตัวอย่าง (Sampling Method) : Grab sampling
ผู้เก็บตัวอย่าง (Sampling By) : Mr. Samakpong pongsiridech [3]

รายการทดสอบ (Parameter)	หน่วย (Unit)	วิธีทดสอบ (Method of Analysis) [1]	ผลการทดสอบ (Result)		มาตรฐาน (Standard) [2]
รหัสตัวอย่าง (Analysis No.)			250131/3	250131/4	
ชื่อตัวอย่าง (Sample Name)			น้ำเข้าระบบบำบัดน้ำเสีย	น้ำออกระบบบำบัดน้ำเสีย	น้ำทิ้งอาคารประเภท ข
ประเภทตัวอย่าง (Sample Description)					
เวลาเก็บตัวอย่าง (Sampling Time)			13.00 น.	13.05 น.	
ลักษณะตัวอย่าง (Sample Condition)			เหลืองใส มีตะกอน มีกลิ่น	เหลืองใส มีตะกอน	
การจมตัวของตะกอน (Settleable Solids) [1][6]	mL/L	Gravimetric part 2540F	<0.10	<0.10	-
โคลิฟอร์มทั้งหมด (Total Coliform) [1][4][6]	MPN/100 mL	Multiple-Tube Fermentation Test part 9221 A - E	300	50.0	-

รายละเอียดเพิ่มเติม (Additional details) :
[1] Standard Methods for the Examination of Water and Wastewater, APHA, AWWA, WEF 23rd Edition 2017
[2] ประกาศกระทรวงทรัพยากรธรรมชาติและสิ่งแวดล้อม เรื่อง กำหนดมาตรฐานควบคุมการระบายน้ำทิ้งจากอาคารบางประเภทและบางขนาด พ.ศ.2567
ประกาศในราชกิจจานุเบกษาเล่มที่ 141 ตอนพิเศษ 233ง วันที่ 27 สิงหาคม 2567
[3] Not TISI Accredited
[4] ทดสอบโดยห้องปฏิบัติการทดสอบรับเหมาช่วง (Analyzed by Subcontractor)
[5] ค่าความไม่แน่นอนในการวัด
[6] Not Department of Industrial Works Accredited
- หมายถึง ไม่ได้ระบุเกณฑ์ยอมรับสูงสุด

ผู้อนุมัติรายงาน :
(Analyzed By) (M [redacted] (Approved by) [redacted] pproved by) [redacted]
วันที่ (Date) : 07/02/2025

หมายเหตุ (Notes) :
1. รายงานผลการทดสอบฉบับนี้มีผลเฉพาะกับตัวอย่างที่นำมาทดสอบดังกล่าวไว้ข้างต้นเท่านั้น
(The above results are related only to the tested samples as mentioned in this report.)
2. รายงานฉบับนี้จะต้องไม่ถูกทำสำเนาเฉพาะเพียงบางส่วนยกเว้นการนำไปใช้ทั้งฉบับโดยไม่ได้รับความยินยอมเป็นลายลักษณ์อักษรจากบริษัท บีเค เนเจอร์ ทอรัส จำกัด
(This report shall not be reproduced except in full in whole or in part without the written approval of BK NATURE TAURUS CO., LTD.)

"PROF" Principle Reproducibility On standard First service
F-P-7.8-01/1 V2, 1 มกราคม 2563

บริษัท บีเค เนเจอร์ ทอรัส จำกัด
BK Nature Taurus Co., Ltd.
ที่อยู่ : 59/586 หมู่ที่ 4 ตำบลกะทู้ อำเภอกะทู้ จังหวัดภูเก็ต 83120 โทร: 076 623955, 062 059 2888, 062 059 4888 โทรสาร: 076 619985
Address: 59/586 Village No.4 Kathu Sub-district, Kathu District, Phuket, 83120 Tel: 076 623955, 062 059 2888, 062 059 4888 Fax: 076 619985
เลขที่ผู้เสียภาษี (Tax ID.): 0835561013613 E-mail: bknature.t@gmail.com

Analysis Report

หมายเลขรายงาน (Report No.) : w-144/66

ชื่อผู้ใช้บริการ (Customer) : บริษัท ทรี แอนด์ เฟิร์ส พร็อพเพอร์ตี้ จำกัด (สำนักงานใหญ่)
ที่อยู่ (Address) : เลขที่ 888 หมู่ 1 ตำบลสะพานหิน อำเภอเมืองภูเก็ต จังหวัดภูเก็ต 83000
โทร (Tel.) : 076 330 188 โทรสาร (Fax) : -

สถานที่เก็บตัวอย่าง (Sampling Source) : Sinae Phuket Luxury Hotel
วันที่เก็บตัวอย่าง (Sampling Date) : 31/01/2025
วันที่รับตัวอย่าง (Received Date) : 31/01/2025
วันที่ทดสอบ (Testing Date) : 31/01-04/02/2025
วันที่รายงานผล (Result Date) : 07/02/2025
วิธีเก็บตัวอย่าง (Sampling Method) : Grab sampling
ผู้เก็บตัวอย่าง (Sampling By) : Mr. Samakpong pongsirideeh [3]

รายการทดสอบ (Parameter)	หน่วย (Unit)	วิธีทดสอบ (Method of Analysis) [1]	ผลการทดสอบ (Result)		มาตรฐาน (Standard) [2]
รหัสตัวอย่าง (Analysis No.)			25013175		
ชื่อตัวอย่าง (Sample Name)			น้ำสระว่ายน้ำ (จุดเก็บส่วนลึก)		สระว่ายน้ำ
ประเภทตัวอย่าง (Sample Description)			น้ำ [3]		
เวลาเก็บตัวอย่าง (Sampling Time)			13.09 น.		
ลักษณะตัวอย่าง (Sample Condition)			ใส		
โคลิฟอร์มทั้งหมด (Total Coliform) [3,5]	MPN/100 mL	Multiple-Tube Fermentation Test part 9221 A – E	<2.0		<10.0
ฟีคัลโคลิฟอร์ม (Fecal Coliform) [3,4]	MPN/100 mL	Multiple-Tube Fermentation Test part 9221 A – E	<2.0		ไม่พบ
คลอรีนคงเหลือ (Residual Chlorine) [3,6]	mg/L	DPD	0.12		-

รายละเอียดเพิ่มเติม (Additional details) :
[1] Standard Methods for the Examination of Water and Wastewater, APHA, AWWA, WEF 23rd Edition 2017
[2] คำแนะนำของคณะกรรมการสาธารณสุข ฉบับที่ 1 เรื่อง การควบคุมการประกอบกิจการสระว่ายน้ำ หรือกิจการอื่นๆ ในทำนองเดียวกัน
[3] Not TISI Accredited
[4] ทดสอบโดยห้องปฏิบัติการทดสอบรับเหมาช่วง (Analyzed by Subcontractor)
[5] ค่าความไม่แน่นอนในการวัด
[6] Not Department of Industrial Works Accredited
<2.0 หมายถึง NOT Detected

ผู้อนุมัติรายงาน :
(Analyzed By) (Mr. Jerasak Madman) Scientist
(Approved by) (Mr. Athit Chunsudjai) Laboratory Manager
(Approved by) (Mrs. Sawanee Butsuri) Managing Director
วันที่ (Date) : 07/02/2025

หมายเหตุ (Notes) :
1. รายงานผลการทดสอบฉบับนี้มีผลเฉพาะกับตัวอย่างที่นำมาทดสอบดังกล่าวไว้ข้างต้นเท่านั้น
(The above results are related only to the tested samples as mentioned in this report.)
2. รายงานฉบับนี้จะต้องไม่ถูกทำสำเนาเฉพาะเพียงบางส่วนยกเว้นการนำไปใช้ทั้งฉบับโดยไม่ได้รับความยินยอมเป็นลายลักษณ์อักษรจากบริษัท บีเค เนเจอร์ ทอรัส จำกัด
(This report shall not be reproduced except in full in whole or in part without the written approval of BK NATURE TAURUS CO., LTD.)

บริษัท บีเค เนเจอร์ ทอรัส จำกัด
BK Nature Taurus Co., Ltd.
ที่อยู่ : 59/586 หมู่ที่ 4 ตำบลกะทู้ อำเภอกะทู้ จังหวัดภูเก็ต 83120 โทร: 076 623955, 062 059 2888, 062 059 4888 โทรสาร: 076 619985
Address: 59/586 Village No.4 Kathu Sub-district, Kathu District, Phuket, 83120 Tel: 076 623955, 062 059 2888, 062 059 4888 Fax: 076 619985
เลขที่ผู้เสียภาษี (Tax ID.): 0835561013613 E-mail: bknature.t@gmail.com

Analysis Report

หมายเลขรายงาน (Report No.) : w-144/66

ชื่อผู้ใช้บริการ (Customer) : บริษัท ทรี แอนด์ เฟิร์ส พร็อพเพอร์ตี้ จำกัด (สำนักงานใหญ่)
ที่อยู่ (Address) : เลขที่ 888 หมู่ 1 ตำบลสะพานหิน อำเภอเมืองภูเก็ต จังหวัดภูเก็ต 83000
โทร (Tel.) : 076 330 188 โทรสาร (Fax) : -

สถานที่เก็บตัวอย่าง (Sampling Source) : Sinae Phuket Luxury Hotel
วันที่เก็บตัวอย่าง (Sampling Date) : 31/01/2025
วันที่รับตัวอย่าง (Received Date) : 31/01/2025
วันที่ทดสอบ (Testing Date) : 31/01-04/02/2025
วันที่รายงานผล (Result Date) : 07/02/2025
วิธีเก็บตัวอย่าง (Sampling Method) : Grab sampling
ผู้เก็บตัวอย่าง (Sampling By) : Mr. Samakpong pongsirideeh [3]

รายการทดสอบ (Parameter)	หน่วย (Unit)	วิธีทดสอบ (Method of Analysis) [1]	ผลการทดสอบ (Result)		มาตรฐาน (Standard) [2]
รหัสตัวอย่าง (Analysis No.)			25013176	25013177	
ชื่อตัวอย่าง (Sample Name)			น้ำใช้ในห้องพัก (ชุห้อง 104)	น้ำหัวฝักบัว (ชุห้อง 104)	
ประเภทตัวอย่าง (Sample Description)			น้ำ [3]	น้ำ [3]	
เวลาเก็บตัวอย่าง (Sampling Time)			13.13 น.	13.15 น.	
ลักษณะตัวอย่าง (Sample Condition)			ขุ่นเหลวใส ไม่มีสี ไม่มี	ขุ่นเหลวใส ไม่มีสี ไม่มี	
Legionella spp. [3,6]	CFU/L	CDC 2005	N.D.	N.D.	

รายละเอียดเพิ่มเติม (Additional details) :
[1] Standard Methods for the Examination of Water and Wastewater, APHA, AWWA, WEF 23rd Edition 2017
[2] -
[3] Not TISI Accredited
[4] ทดสอบโดยห้องปฏิบัติการทดสอบรับเหมาช่วง (Analyzed by Subcontractor)
[5] ค่าความไม่แน่นอนในการวัด
[6] Not Department of Industrial Works Accredited
N.D หมายถึง NOT Detected

ผู้อนุมัติรายงาน :
(Analyzed By) (Mr. J[redacted]
(Approved by) [redacted]
(Approved by) [redacted]
วันที่ (Date) : [redacted]

หมายเหตุ (Notes) :
1. รายงานผลการทดสอบฉบับนี้มีผลเฉพาะกับตัวอย่างที่นำมาทดสอบดังกล่าวไว้ข้างต้นเท่านั้น
(The above results are related only to the tested samples as mentioned in this report.)
2. รายงานฉบับนี้จะต้องไม่ถูกทำสำเนาเฉพาะเพียงบางส่วนยกเว้นการนำไปใช้ทั้งฉบับโดยไม่ได้รับความยินยอมเป็นลายลักษณ์อักษรจากบริษัท บีเค เนเจอร์ ทอรัส จำกัด
(This report shall not be reproduced except in full in whole or in part without the written approval of BK NATURE TAURUS CO., LTD.)

"PROF" Principle Reproducibility On standard First service
F-P-7.8-01/1 V2, 1 มกราคม 2563

บริษัท บีเค เนเจอร์ ทอรัส จำกัด
BK Nature Taurus Co., Ltd.
ที่อยู่ : 59/386 หมู่ที่ 4 ตำบลกะทู้ อำเภอกะทู้ จังหวัดภูเก็ต 83120 โทร: 076 623955, 062 059 2868, 062 059 4888 โทรสาร: 076 619965
Address: 59/386 Village No.4 Kathu Sub-district, Kathu District, Phuket, 83120 Tel: 076 623955, 062 059 2868, 062 059 4888 Fax: 076 619965
เลขที่ผู้เสียภาษี (Tax ID.): 0835561015613 E-mail: bknature.t@gmail.com

Analysis Report

หมายเลขรายงาน (Report No.) : w-144/68

ชื่อผู้ใช้บริการ (Customer) : บริษัท ทรี แอนด์ เซ็ร์ร พร็อพเพอร์ตี้ จำกัด (สำนักงานใหญ่)
ที่อยู่ (Address) : เลขที่ 588 หมู่ 1 ตำบลศรีสุนทร อำเภอเมืองภูเก็ต จังหวัดภูเก็ต 83100
โทร (Tel.) : 076 330 188 โทรสาร (Fax) : -

สถานที่เก็บตัวอย่าง (Sampling Source) : Sinae Phuket Luxury Hotel
วันที่เก็บตัวอย่าง (Sampling Date) : 31/01/2025
วิธีเก็บตัวอย่าง (Sampling Method) : Grab sampling
วันที่รับตัวอย่าง (Received Date) : 31/01/2025
ผู้เก็บตัวอย่าง (Sampling By) : Mr. Samatpong pongsirideeh [3]
วันที่ทดสอบ (Testing Date) : 31/01-04/02/2025
วันที่รายงานผล (Result Date) : 07/02/2025

รายการทดสอบ (Parameter)	หน่วย (Unit)	วิธีทดสอบ (Method of Analysis) [1]	ผลการทดสอบ (Result)		มาตรฐาน (Standard) [2]
รหัสตัวอย่าง (Analysis No.)			25013115	[redacted]	
ชื่อตัวอย่าง (Sample Name)			น้ำทะเล		น้ำทะเล ประเภท 4
ประเภทตัวอย่าง (Sample Description)			น้ำ[3]		
เวลาเก็บตัวอย่าง (Sampling Time)			13.03 น.		
ลักษณะตัวอย่าง (Sample Condition)			ใส		
กรด-เบส (pH) at 25 °C	-	Electrometric Method part 4500-H^+ B	6.7		7.0-8.5
ดีโอ (DO)	mg/L	Meter	5.3		≥ 4.0
อุณหภูมิ (Temperature) [3][6]	°C	Thermometer	25.8		-
ความเค็ม (Salinity) [3][5]	ppt	Argentometric & Calculation	30.6		ไม่เกินร้อยละ 10

รายละเอียดเพิ่มเติม (Additional details) :
[1] Standard Methods for the Examination of Water and Wastewater, APHA, AWWA, WEF 23rd Edition 2017
[2] ประกาศคณะกรรมการสิ่งแวดล้อมแห่งชาติ เรื่อง กำหนดมาตรฐานคุณภาพน้ำทะเล ลงวันที่ 8 ตุลาคม 2564
ประกาศในราชกิจจานุเบกษาเล่มที่ 138 ตอนพิเศษ 245 ง วันที่ 8 ตุลาคม 2564
[3] Not TISI Accredited
[4] ทดสอบโดยห้องปฏิบัติการทดสอบรับเหมาช่วง (Analyzed by Subcontractor)
[5] ค่าความไม่แน่นอนในการวัด
[6] Not Department of Industrial Works Accredited
<2.0 หมายถึง NOT Detected

ผู้อนุมัติรายงาน :
(Analyzed By) (Mr[redacted]) (Approved by[redacted]ai) (Approved by[redacted]surit)
[redacted]er [redacted]tor
วันที่ (Date) : [redacted]

หมายเหตุ (Notes) :
1. รายงานผลการทดสอบฉบับนี้มีผลเฉพาะกับตัวอย่างที่นำมาทดสอบดังกล่าวไว้ข้างต้นเท่านั้น
(The above results are related only to the tested samples as mentioned in this report.)
2. รายงานฉบับนี้จะต้องไม่ถูกทำสำเนาเฉพาะเพียงบางส่วนยกเว้นการนำไปใช้ทั้งฉบับโดยไม่ได้รับความยินยอมเป็นลายลักษณ์อักษรจากบริษัท บีเค เนเจอร์ ทอรัส จำกัด
(This report shall not be reproduced except in full in whole or in part without the written approval of BK NATURE TAURUS CO., LTD.)

บริษัท บีเค เนเจอร์ ทอรัส จำกัด
BK Nature Taurus Co., Ltd.
ที่อยู่ : 59/386 หมู่ที่ 4 ตำบลกะทู้ อำเภอกะทู้ จังหวัดภูเก็ต 83120 โทร: 076 623955, 062 059 2868, 062 059 4888 โทรสาร: 076 619965
Address: 59/386 Village No.4 Kathu Sub-district, Kathu District, Phuket, 83120 Tel: 076 623955, 062 059 2868, 062 059 4888 Fax: 076 619965
เลขที่ผู้เสียภาษี (Tax ID.): 0835561015613 E-mail: bknature.t@gmail.com

Analysis Report

หมายเลขรายงาน (Report No.) : w-277/68
ทะเบียนห้องปฏิบัติการวิเคราะห์ เลขที่ 2-290

ชื่อผู้ใช้บริการ (Customer) : บริษัท ทรี แอนด์ เซ็ร์ร พร็อพเพอร์ตี้ จำกัด (สำนักงานใหญ่)
ที่อยู่ (Address) : เลขที่ 588 หมู่ 1 ตำบลศรีสุนทร อำเภอเมืองภูเก็ต จังหวัดภูเก็ต 83100
โทร (Tel.) : 076 390 388 โทรสาร (Fax) : -

สถานที่เก็บตัวอย่าง (Sampling Source) : Sinae Phuket Luxury Hotel
วันที่เก็บตัวอย่าง (Sampling Date) : 19/02/2025
วิธีเก็บตัวอย่าง (Sampling Method) : Grab sampling
วันที่รับตัวอย่าง (Received Date) : 19/02/2025
ผู้เก็บตัวอย่าง (Sampling By) : Mr. Samatpong pongsirideeh [3]
วันที่ทดสอบ (Testing Date) : 19-25/02/2025
2-290-4-0005
วันที่รายงานผล (Result Date) : 26/02/2025

รายการทดสอบ (Parameter)	หน่วย (Unit)	วิธีทดสอบ (Method of Analysis) [1]	ผลการทดสอบ (Result)		มาตรฐาน (Standard) [2]
รหัสตัวอย่าง (Analysis No.)			250219/1	250219/2	
ชื่อตัวอย่าง (Sample Name)			น้ำเข้าระบบบำบัด	น้ำออกระบบบำบัด	น้ำทิ้งอาคาร
ประเภทตัวอย่าง (Sample Description)			น้ำเสีย	น้ำเสีย	ประเภท ว
เวลาเก็บตัวอย่าง (Sampling Time)			09.35 น.	13.05 น.	
ลักษณะตัวอย่าง (Sample Condition)			เหลืองขุ่น มีตะกอน มีกลิ่น	ใส มีตะกอนเล็กน้อย	
กรด-เบส (pH) at 25 °C	-	Electrometric Method part 4500-H^+ B	8.9	7.1	5.5-9.0
บีโอดี (BOD)	mg/L	Azide Modification part 4500-O C/ 5-Days BOD Test part 5210B	16.8	1.8[3]	≤30
ของแข็งแขวนลอยทั้งหมด (Total Suspended Solids)	mg/L	Dried at 103 -105 °C part 2540D	15.3	0.50[3]	≤40
ของแข็งละลายน้ำทั้งหมด (Total Dissolved Solids)	mg/L	Dried at 180 °C part 2540C	256	148	≤1,000
ไนโตรเจน ทีเคเอ็น (Nitrogen, TKN)	mg/L	Macro-Kjeldahl part 4500-N_{org} B	15.7	0.70[3]	≤35
ซัลไฟด์ (Sulfide) [4][5]	mg/L	Iodometric part 4500-S^{2-} F	0.16	<1.0	≤1.0
ไขมันและน้ำมัน (Fat, Oil & Grease) [3][4]	mg/L	Partition & Gravimetric part 5520B	2.7	<0.33	≤20

รายละเอียดเพิ่มเติม (Additional details) :
[1] Standard Methods for the Examination of Water and Wastewater, APHA, AWWA, WEF 23rd Edition 2017
[2] ประกาศกระทรวงทรัพยากรธรรมชาติและสิ่งแวดล้อม เรื่อง กำหนดมาตรฐานควบคุมการระบายน้ำทิ้งจากอาคารบางประเภทและบางขนาด พ.ศ.2567
ประกาศในราชกิจจานุเบกษาเล่มที่ 141 ตอนพิเศษ 233ง วันที่ 27 สิงหาคม 2567
[3] Not TISI Accredited
[4] ทดสอบโดยห้องปฏิบัติการทดสอบรับเหมาช่วง (Analyzed by Subcontractor)
[5] ค่าความไม่แน่นอนในการวัด
[6] Not Department of Industrial Works Accredited
***Certificated ISO 9001:2015 – pH, BOD, TSS, TDS, TKN

ผู้อนุมัติรายงาน :
(Analyzed By) [redacted]n) (Approve[redacted]ai) (Approved [redacted]Butsuri)
[redacted]01 [redacted]rector
[redacted]ger วันที่ (Date) : [redacted]

หมายเหตุ (Notes) :
1. รายงานผลการทดสอบฉบับนี้มีผลเฉพาะกับตัวอย่างที่นำมาทดสอบดังกล่าวไว้ข้างต้นเท่านั้น
(The above results are related only to the tested samples as mentioned in this report.)
2. รายงานฉบับนี้จะต้องไม่ถูกทำสำเนาเฉพาะเพียงบางส่วนยกเว้นการนำไปใช้ทั้งฉบับโดยไม่ได้รับความยินยอมเป็นลายลักษณ์อักษรจากบริษัท บีเค เนเจอร์ ทอรัส จำกัด
(This report shall not be reproduced except in full in whole or in part without the written approval of BK NATURE TAURUS CO., LTD.)

บริษัท บีเค เนเจอร์ ทอรัส จำกัด
BK Nature Taurus Co., Ltd.
ที่อยู่ : 59/336 หมู่ที่ 4 ตำบลกะรน อำเภอถลาง จังหวัดภูเก็ต 83120 โทร: 076 623955, 062 059 2886, 062 059 4888 โทรสาร: 076 619665
Address: 59/336 Village No.4 Kathu Sub-district, Kathu District, Phuket, 83120 Tel: 076 623955, 062 059 2886, 062 059 4888 Fax: 076 619665
เลขที่ผู้เสียภาษี (Tax ID.): 0835561013613 E-mail: bknature.t@gmail.com

Analysis Report

หมายเลขรายงาน (Report No.) : w-277/68

ชื่อผู้ใช้บริการ (Customer) : บริษัท ทรี แอนด์ เซีร์ย พร็อพเพอร์ตี้ จำกัด (สำนักงานใหญ่)
ที่อยู่ (Address) : เลขที่ 833 หมู่ 1 ตำบลกะรน อำเภอเมืองภูเก็ต จังหวัดภูเก็ต 83100
โทร (Tel.) : 076 390 388 โทรสาร (Fax) : -

สถานที่เก็บตัวอย่าง (Sampling Source) : Sunae Phuket Luxury Hotel
วันที่เก็บตัวอย่าง (Sampling Date) : 19/02/2025
วิธีเก็บตัวอย่าง (Sampling Method) : Grab sampling
วันที่รับตัวอย่าง (Received Date) : 19/02/2025
ผู้เก็บตัวอย่าง (Sampling By) : Mr. Somakpong pongsindech [3]
วันที่ทดสอบ (Testing Date) : 31/01-04/02/2025
วันที่รายงานผล (Result Date) : 26/02/2025

รายการทดสอบ (Parameter)	หน่วย (Unit)	วิธีทดสอบ (Method of Analysis) [1]	ผลการทดสอบ (Result)		มาตรฐาน (Standard) [2]
รหัสตัวอย่าง (Analysis No.)			250131/3	250131/4	
ชื่อตัวอย่าง (Sample Name)			น้ำเข้าระบบบำบัด	น้ำออกระบบบำบัด	น้ำทิ้งจากการประเภท ข
ประเภทตัวอย่าง (Sample Description)			น้ำเสีย	น้ำเสีย	
เวลาเก็บตัวอย่าง (Sampling Time)			13.00 น.	13.05 น.	
ลักษณะตัวอย่าง (Sample Condition)			เหลืองใส มีตะกอน มีกลิ่น	เหลืองใส มีตะกอน	
การตกตัวของตะกอน (Settleable Solids) [1][2][4]	mL/L	Gravimetric part 2540F	0.10	<0.10	-
โคลิฟอร์มทั้งหมด (Total Coliform) [1][2][4]	MPN/100 mL	Multiple-Tube Fermentation Test part 9221 A – E	300	10.0	-

รายละเอียดเพิ่มเติม (Additional details) :
[1] Standard Methods for the Examination of Water and Wastewater, APHA, AWWA, WEF 23rd Edition 2017
[2] ประกาศกระทรวงทรัพยากรธรรมชาติและสิ่งแวดล้อม เรื่อง กำหนดมาตรฐานควบคุมการระบายน้ำทิ้งจากอาคารบางประเภทและบางขนาด พ.ศ 2567
ประกาศในราชกิจจานุเบกษาเล่มที่ 141 ตอนพิเศษ 233ง วันที่ 27 สิงหาคม 2567
[3] Not TISI Accredited
[4] ทดสอบโดยห้องปฏิบัติการทดสอบรับเหมาช่วง (Analyzed by Subcontractor)
[5] ค่าความไม่แน่นอนในการวัด
[6] Not Department of Industrial Works Accredited
- หมายถึง ไม่ได้ระบุเกณฑ์ยอมรับสูงสุด

ผู้อนุมัติรายงาน :
(Analyzed By) (M[redacted] (Approved [redacted]gl) (Approved by [redacted]tsuri)
[redacted]er [redacted]tor
วันที่ (Date) : [redacted]

หมายเหตุ (Notes) :
1. รายงานผลการทดสอบฉบับนี้มีผลเฉพาะกับตัวอย่างที่นำมาทดสอบดังกล่าวไว้ข้างต้นเท่านั้น
(The above results are related only to the tested samples as mentioned in this report.)
2. รายงานฉบับนี้จะต้องไม่ถูกทำสำเนาเฉพาะเพียงบางส่วนยกเว้นการนำไปใช้ทั้งฉบับโดยไม่ได้รับความยินยอมเป็นลายลักษณ์อักษรจากบริษัท บีเค เนเจอร์ ทอรัส จำกัด
(This report shall not be reproduced except in full in whole or in part without the written approval of BK NATURE TAURUS CO., LTD.)

บริษัท บีเค เนเจอร์ ทอรัส จำกัด
BK Nature Taurus Co., Ltd.
ที่อยู่ : 59/336 หมู่ที่ 4 ตำบลกะรน อำเภอถลาง จังหวัดภูเก็ต 83120 โทร: 076 623955, 062 059 2886, 062 059 4888 โทรสาร: 076 619665
Address: 59/336 Village No.4 Kathu Sub-district, Kathu District, Phuket, 83120 Tel: 076 623955, 062 059 2886, 062 059 4888 Fax: 076 619665
เลขที่ผู้เสียภาษี (Tax ID.): 0835561013613 E-mail: bknature.t@gmail.com

Analysis Report

หมายเลขรายงาน (Report No.) : w-277/68

ชื่อผู้ใช้บริการ (Customer) : บริษัท ทรี แอนด์ เซีร์ย พร็อพเพอร์ตี้ จำกัด (สำนักงานใหญ่)
ที่อยู่ (Address) : เลขที่ 833 หมู่ 1 ตำบลกะรน อำเภอเมืองภูเก็ต จังหวัดภูเก็ต 83100
โทร (Tel.) : 076 390 388 โทรสาร (Fax) : -

สถานที่เก็บตัวอย่าง (Sampling Source) : Sunae Phuket Luxury Hotel
วันที่เก็บตัวอย่าง (Sampling Date) : 19/02/2025
วิธีเก็บตัวอย่าง (Sampling Method) : Grab sampling
วันที่รับตัวอย่าง (Received Date) : 19/02/2025
ผู้เก็บตัวอย่าง (Sampling By) : Mr. Somakpong pongsindech [3]
วันที่ทดสอบ (Testing Date) : 19-22/02/2025
วันที่รายงานผล (Result Date) : 26/02/2025

รายการทดสอบ (Parameter)	หน่วย (Unit)	วิธีทดสอบ (Method of Analysis) [1]	ผลการทดสอบ (Result)	มาตรฐาน (Standard) [2]
รหัสตัวอย่าง (Analysis No.)			250219/3	
ชื่อตัวอย่าง (Sample Name)			น้ำพระราชวัง (จุดเก็บส่วนลึก)	พระราชวัง
ประเภทตัวอย่าง (Sample Description)			น้ำ [3]	
เวลาเก็บตัวอย่าง (Sampling Time)			09.18 น.	
ลักษณะตัวอย่าง (Sample Condition)			ใส	
โคลิฟอร์มทั้งหมด (Total Coliform) [1][2][4]	MPN/100 mL	Multiple-Tube Fermentation Test part 9221 A – E	<2.0	<10.0
ฟีคัลโคลิฟอร์ม (Fecal Coliform) [1][2][4]	MPN/100 mL	Multiple-Tube Fermentation Test part 9221 A – E	<2.0	ไม่พบ
คลอรีนคงเหลือ (Residual Chlorine) [1][2][6]	mg/L	DPD	0.16	-

รายละเอียดเพิ่มเติม (Additional details) :
[1] Standard Methods for the Examination of Water and Wastewater, APHA, AWWA, WEF 23rd Edition 2017
[2] คำแนะนำของคณะกรรมการสาธารณสุข ฉบับที่ 1 เรื่อง การควบคุมการประกอบกิจการพระราชวัง หรือกิจการอื่นๆ ในท้องเดียวกัน
[3] Not TISI Accredited
[4] ทดสอบโดยห้องปฏิบัติการทดสอบรับเหมาช่วง (Analyzed by Subcontractor)
[5] ค่าความไม่แน่นอนในการวัด
[6] Not Department of Industrial Works Accredited
<2.0 หมายถึง NOT Detected

ผู้อนุมัติรายงาน :
(Analyzed By) (Mr. Je[redacted] (Approved by) [redacted] (Approved by) [redacted]
วันที่ (Date) : [redacted]

หมายเหตุ (Notes) :
1. รายงานผลการทดสอบฉบับนี้มีผลเฉพาะกับตัวอย่างที่นำมาทดสอบดังกล่าวไว้ข้างต้นเท่านั้น
(The above results are related only to the tested samples as mentioned in this report.)
2. รายงานฉบับนี้จะต้องไม่ถูกทำสำเนาเฉพาะเพียงบางส่วนยกเว้นการนำไปใช้ทั้งฉบับโดยไม่ได้รับความยินยอมเป็นลายลักษณ์อักษรจากบริษัท บีเค เนเจอร์ ทอรัส จำกัด
(This report shall not be reproduced except in full in whole or in part without the written approval of BK NATURE TAURUS CO., LTD.)

บริษัท บีเค เนเจอร์ ทอรัส จำกัด
BK Nature Taurus Co., Ltd.
ที่อยู่ : 59/366 หมู่ที่ 4 ตำบลกะทู้ อำเภอกะทู้ จังหวัดภูเก็ต 83120 โทร: 076 623955, 062 059 2888, 062 059 4888 โทรสาร: 076 619965
Address: 59/366 Village No.4 Kathu Sub-district, Kathu District, Phuket, 83120 Tel: 076 623955, 062 059 2888, 062 059 4888 Fax: 076 619965
เลขที่ผู้เสียภาษี (Tax ID.): 0835561013813 E-mail: bknature.t@gmail.com

Analysis Report

หมายเลขรายงาน (Report No.) : w-277/68

ชื่อผู้ใช้บริการ (Customer) : บริษัท ทรี แอนด์ เบิร์ช พร็อพเพอร์ตี้ จำกัด (สำนักงานใหญ่)
ที่อยู่ (Address) : เลขที่ 888 หมู่ 1 ตำบลกะรน อำเภอเมืองภูเก็ต จังหวัดภูเก็ต 83100
โทร (Tel.) : 076 390 388 โทรสาร (Fax) : -

สถานที่เก็บตัวอย่าง (Sampling Source) : Sinae Phuket Luxury Hotel
วันที่เก็บตัวอย่าง (Sampling Date) : 19/02/2025
วันที่รับตัวอย่าง (Received Date) : 19/02/2025
วันที่ทดสอบ (Testing Date) : 20/02-04/03/2025
วันที่รายงานผล (Result Date) : 05/03/2025
วิธีเก็บตัวอย่าง (Sampling Method) : Grab sampling
ผู้เก็บตัวอย่าง (Sampling By) : Mr. Samakpong songsiriaech [2]

รายการทดสอบ (Parameter)	หน่วย (Unit)	วิธีทดสอบ (Method of Analysis) [1]	ผลการทดสอบ (Result)		มาตรฐาน (Standard) [2]
รหัสตัวอย่าง (Analysis No.)			25021904	25021907	
ชื่อตัวอย่าง (Sample Name)			คลัง	น้ำใช้ในห้องพัก (ห้อง 540)	
ประเภทตัวอย่าง (Sample Description)			น้ำ [3]	น้ำ [3]	
เวลาเก็บตัวอย่าง (Sampling Time)			09.40 น.	09.45 น.	
ลักษณะตัวอย่าง (Sample Condition)			ของเหลวใส ไม่มีสี ไม่มีตะกอน	ของเหลวใส ไม่มีสี ไม่มีตะกอน	
Legionella spp. [3][4]	CFU/L	CDC 2005	N.D	N.D.	

รายละเอียดเพิ่มเติม (Additional details) :
[1] Standard Methods for the Examination of Water and Wastewater, APHA, AWWA, WEF 23rd Edition 2017
[2] -
[3] Not TISI Accredited
[4] ทดสอบโดยห้องปฏิบัติการทดสอบรับเหมาช่วง (Analyzed by Subcontractor)
[5] ค่าความไม่แน่นอนในการวัด
[6] Not Department of Industrial Works Accredited
N.D หมายถึง NOT Detected

ผู้อนุมัติรายงาน :
(Analyzed By) (Mr. Jer[redacted] (Approved by) [redacted] (Approved by) [redacted]
วันที่ (Date) : [redacted]

หมายเหตุ (Notes) :
1. รายงานผลการทดสอบฉบับนี้มีผลเฉพาะกับตัวอย่างที่นำมาทดสอบดังกล่าวไว้ข้างต้นเท่านั้น
(The above results are related only to the tested samples as mentioned in this report.)
2. รายงานฉบับนี้จะต้องไม่ถูกทำสำเนาเฉพาะเพียงบางส่วนยกเว้นการนำไปใช้ทั้งฉบับโดยไม่ได้รับความยินยอมเป็นลายลักษณ์อักษรจากบริษัท บีเค เนเจอร์ ทอรัส จำกัด
(This report shall not be reproduced except in full in whole or in part without the written approval of BK NATURE TAURUS CO., LTD.)

"PROF" Principle Reproducibility On standard First service

บริษัท บีเค เนเจอร์ ทอรัส จำกัด
BK Nature Taurus Co., Ltd.
ที่อยู่ : 59/366 หมู่ที่ 4 ตำบลกะทู้ อำเภอกะทู้ จังหวัดภูเก็ต 83120 โทร: 076 623955, 062 059 2888, 062 059 4888 โทรสาร: 076 619965
Address: 59/366 Village No.4 Kathu Sub-district, Kathu District, Phuket, 83120 Tel: 076 623955, 062 059 2888, 062 059 4888 Fax: 076 619965
เลขที่ผู้เสียภาษี (Tax ID.): 0835561013813 E-mail: bknature.t@gmail.com

Analysis Report

หมายเลขรายงาน (Report No.) : w-277/68

ชื่อผู้ใช้บริการ (Customer) : บริษัท ทรี แอนด์ เบิร์ช พร็อพเพอร์ตี้ จำกัด (สำนักงานใหญ่)
ที่อยู่ (Address) : เลขที่ 888 หมู่ 1 ตำบลกะรน อำเภอเมืองภูเก็ต จังหวัดภูเก็ต 83100
โทร (Tel.) : 076 390 388 โทรสาร (Fax) : -

สถานที่เก็บตัวอย่าง (Sampling Source) : Sinae Phuket Luxury Hotel
วันที่เก็บตัวอย่าง (Sampling Date) : 19/02/2025
วันที่รับตัวอย่าง (Received Date) : 19/02/2025
วันที่ทดสอบ (Testing Date) : 19-20/02/2025
วันที่รายงานผล (Result Date) : 26/02/2025
วิธีเก็บตัวอย่าง (Sampling Method) : Grab sampling
ผู้เก็บตัวอย่าง (Sampling By) : Mr. Samakpong songsiriaech [2]

รายการทดสอบ (Parameter)	หน่วย (Unit)	วิธีทดสอบ (Method of Analysis) [1]	ผลการทดสอบ (Result)	มาตรฐาน (Standard) [2]
รหัสตัวอย่าง (Analysis No.)			25021906	
ชื่อตัวอย่าง (Sample Name)			น้ำทะเล	น้ำทะเล ประเภท 4
ประเภทตัวอย่าง (Sample Description)			น้ำ [3]	
เวลาเก็บตัวอย่าง (Sampling Time)			09.50 น.	
ลักษณะตัวอย่าง (Sample Condition)			ใส	
ความเป็นกรด-เบส (pH) at 25 °C	-	Electrometric Method part 4500-H^+ B	7.4	7.0-8.5
ดีโอ (DO)	mg/L	Meter	5.7	≥ 4.0
อุณหภูมิ (Temperature) [3][6]	°C	Thermometer	25.9	-
ความเค็ม (Salinity) [3][6]	ppt	Argentometric & Calculation	29.00	ไม่เกินร้อยละ 10

รายละเอียดเพิ่มเติม (Additional details) :
[1] Standard Methods for the Examination of Water and Wastewater, APHA, AWWA, WEF 23rd Edition 2017
[2] ประกาศคณะกรรมการสิ่งแวดล้อมแห่งชาติ เรื่อง กำหนดมาตรฐานคุณภาพน้ำทะเล ลงวันที่ 6 ตุลาคม 2564
ประกาศในราชกิจจานุเบกษาเล่มที่ 138 ตอนพิเศษ 245 ง วันที่ 6 ตุลาคม 2564
[3] Not TISI Accredited
[4] ทดสอบโดยห้องปฏิบัติการทดสอบรับเหมาช่วง (Analyzed by Subcontractor)
[5] ค่าความไม่แน่นอนในการวัด
[6] Not Department of Industrial Works Accredited
<2.0 หมายถึง NOT Detected

ผู้อนุมัติรายงาน :
(Analyzed By) (Mr. J[redacted] (Approved by) [redacted] (Approved by) [redacted]
วันที่ (Date) : 26/02/2025

หมายเหตุ (Notes) :
1. รายงานผลการทดสอบฉบับนี้มีผลเฉพาะกับตัวอย่างที่นำมาทดสอบดังกล่าวไว้ข้างต้นเท่านั้น
(The above results are related only to the tested samples as mentioned in this report.)
2. รายงานฉบับนี้จะต้องไม่ถูกทำสำเนาเฉพาะเพียงบางส่วนยกเว้นการนำไปใช้ทั้งฉบับโดยไม่ได้รับความยินยอมเป็นลายลักษณ์อักษรจากบริษัท บีเค เนเจอร์ ทอรัส จำกัด
(This report shall not be reproduced except in full in whole or in part without the written approval of BK NATURE TAURUS CO., LTD.)

"PROF" Principle Reproducibility On standard First service

บริษัท บีเค เนเจอร์ ทอรัส จำกัด
BK Nature Taurus Co., Ltd.
ที่อยู่ : 59/386 หมู่ที่ 4 ตำบลกะทู้ อำเภอกะทู้ จังหวัดภูเก็ต 83120 โทร: 076 623955, 062 059 2888, 062 059 4888 โทรสาร: 076 619965
Address: 59/386 Village No.4 Kathu Sub-district, Kathu District, Phuket, 83120 Tel: 076 623955, 062 059 2888, 062 059 4888 Fax: 076 619965
เลขที่ผู้เสียภาษี (Tax ID.): 0835561013613 E-mail: bknature.t@gmail.com

Analysis Report

หมายเลขรายงาน (Report No.) : w-494/66
ทะเบียนห้องปฏิบัติการวิเคราะห์ เลขที่ 9-290

ชื่อผู้ใช้บริการ (Customer) : บริษัท ทรี แอนด์ เซ็ร์ส พร็อพเพอร์ตี้ จำกัด (สำนักงานใหญ่)
ที่อยู่ (Address) : เลขที่ 888 หมู่ 1 ตำบลตะรัษฎา อำเภอเมืองภูเก็ต จังหวัดภูเก็ต 83100
โทร (Tel.) : 076 390 388 โทรสาร (Fax) : -

สถานที่เก็บตัวอย่าง (Sampling Source) : Sinae Phuket Luxury Hotel
วันที่เก็บตัวอย่าง (Sampling Date) : 21/03/2025 วิธีเก็บตัวอย่าง (Sampling Method) : Grab sampling
วันที่รับตัวอย่าง (Received Date) : 21/03/2025 ผู้เก็บตัวอย่าง (Sampling By) : Mr. Samaipong pongsindech [3] 9-290-9-0009
วันที่ทดสอบ (Testing Date) : 21-26/03/2025
วันที่รายงานผล (Result Date) : 26/03/2025

รายการทดสอบ (Parameter)	หน่วย (Unit)	วิธีทดสอบ (Method of Analysis) [1]	ผลการทดสอบ (Result)		มาตรฐาน (Standard) [2]
รหัสตัวอย่าง (Analysis No.)			250321/1	250321/2	
ชื่อตัวอย่าง (Sample Name)			น้ำเข้าระบบบำบัด	น้ำออกระบบบำบัด	น้ำทิ้งอาคาร
ประเภทตัวอย่าง (Sample Description)			น้ำเสีย	น้ำเสีย	ประเภท ข
เวลาเก็บตัวอย่าง (Sampling Time)			09.00 น.	09.05 น.	
ลักษณะตัวอย่าง (Sample Condition)			เหลืองขุ่น มีตะกอน มีกลิ่นเหม็น	เหลืองใส มีตะกอน	
กรด-เบส (pH) at 25 °C	-	Electrometric Method part 4500-H^+ B	6.1	5.8	5.5-9.0
บีโอดี (BOD)	mg/L	Azide Modification part 4500-O C/ 5-Days BOD Test part 5210B	240 [3]	12.3	≤30
ของแข็งแขวนลอยทั้งหมด (Total Suspended Solids)	mg/L	Dried at 103 -105 °C part 2540D	189.0	12.8	≤40
ของแข็งละลายน้ำทั้งหมด (Total Dissolved Solids)	mg/L	Dried at 180 °C part 2540C	368	314	≤1,000
ไนโตรเจน ทีเคเอ็น (Nitrogen, TKN)	mg/L	Macro-Kjeldahl part 4500-N_{org}B	50.4	29.4	≤35
ซัลไฟด์ (Sulfide) [3][4]	mg/L	Iodometric part 4500-S^{2-} F	2.5	0.18	≤1.0
ไขมันและน้ำมัน (Fat, Oil & Grease) [3][4]	mg/L	Partition & Gravimetric part 5520B	22.7	2.0	≤20

รายละเอียดเพิ่มเติม (Additional details) :
[1] Standard Methods for the Examination of Water and Wastewater, APHA, AWWA, WEF 23rd Edition 2017
[2] ประกาศกระทรวงทรัพยากรธรรมชาติและสิ่งแวดล้อม เรื่อง กำหนดมาตรฐานควบคุมการระบายน้ำทิ้งจากอาคารบางประเภทและบางขนาด พ.ศ.2567
ประกาศในราชกิจจานุเบกษาเล่มที่ 141 ตอนพิเศษ 233ง วันที่ 27 สิงหาคม 2567
[3] Not TISI Accredited
[4] ทดสอบโดยห้องปฏิบัติการทดสอบรับเหมาช่วง (Analyzed by Subcontractor)
[5] ค่าความไม่แน่นอนในการวัด
[6] Not Department of Industrial Works Accredited
***Certificated ISO 9001:2015 – pH, BOD, TSS, TDS, TKN

ผู้อนุมัติรายงาน :
(Analyzed By) (Mr. J[redacted] Scientist (Approved by) [redacted] Laboratory Manager (Approved by) [redacted]
วันที่ (Date) : 27/03/2025

หมายเหตุ (Notes) :
1. รายงานผลการทดสอบฉบับนี้มีผลเฉพาะกับตัวอย่างที่นำมาทดสอบดังกล่าวไว้ข้างต้นเท่านั้น
(The above results are related only to the tested samples as mentioned in this report.)
2. รายงานฉบับนี้จะต้องไม่ถูกทำซ้ำเฉพาะเพียงบางส่วนยกเว้นการนำไปใช้ทั้งฉบับโดยไม่ได้รับความเห็นชอบเป็นลายลักษณ์อักษรจากบริษัท บีเค เนเจอร์ ทอรัส จำกัด
(This report shall not be reproduced except in full in whole or in part without the written approval of BK NATURE TAURUS CO., LTD.)

บริษัท บีเค เนเจอร์ ทอรัส จำกัด
BK Nature Taurus Co., Ltd.
ที่อยู่ : 59/386 หมู่ที่ 4 ตำบลกะทู้ อำเภอกะทู้ จังหวัดภูเก็ต 83120 โทร: 076 623955, 062 059 2888, 062 059 4888 โทรสาร: 076 619965
Address: 59/386 Village No.4 Kathu Sub-district, Kathu District, Phuket, 83120 Tel: 076 623955, 062 059 2888, 062 059 4888 Fax: 076 619965
เลขที่ผู้เสียภาษี (Tax ID.): 0835561013613 E-mail: bknature.t@gmail.com

Analysis Report

หมายเลขรายงาน (Report No.) : w-494/66

ชื่อผู้ใช้บริการ (Customer) : บริษัท ทรี แอนด์ เซ็ร์ส พร็อพเพอร์ตี้ จำกัด (สำนักงานใหญ่)
ที่อยู่ (Address) : เลขที่ 888 หมู่ 1 ตำบลตะรัษฎา อำเภอเมืองภูเก็ต จังหวัดภูเก็ต 83100
โทร (Tel.) : 076 390 388 โทรสาร (Fax) : -

สถานที่เก็บตัวอย่าง (Sampling Source) : Sinae Phuket Luxury Hotel
วันที่เก็บตัวอย่าง (Sampling Date) : 21/03/2025 วิธีเก็บตัวอย่าง (Sampling Method) : Grab sampling
วันที่รับตัวอย่าง (Received Date) : 21/03/2025 ผู้เก็บตัวอย่าง (Sampling By) : Mr. Samaipong pongsindech [3]
วันที่ทดสอบ (Testing Date) : 21/03/2025
วันที่รายงานผล (Result Date) : 25/03/2025

รายการทดสอบ (Parameter)	หน่วย (Unit)	วิธีทดสอบ (Method of Analysis) [1]	ผลการทดสอบ (Result)		มาตรฐาน (Standard) [2]
รหัสตัวอย่าง (Analysis No.)			250321/1	250321/2	
ชื่อตัวอย่าง (Sample Name)			น้ำเข้าระบบบำบัด	น้ำออกระบบบำบัด	น้ำทิ้งอาคาร
ประเภทตัวอย่าง (Sample Description)			น้ำเสีย	น้ำเสีย	ประเภท ข
เวลาเก็บตัวอย่าง (Sampling Time)			09.00 น.	09.05 น.	
ลักษณะตัวอย่าง (Sample Condition)			เหลืองขุ่น มีตะกอน มีกลิ่นเหม็น	เหลืองใส มีตะกอน	
การจมตัวของตะกอน (Settleable Solids) [3][6]	mL/L	Gravimetric part 2540F	3.0	<0.10	-
โคลิฟอร์มทั้งหมด (Total Coliform) [3][6]	MPN/100 mL	Multiple-Tube Fermentation Test part 9221 A - E	19,000	100	-

รายละเอียดเพิ่มเติม (Additional details) :
[1] Standard Methods for the Examination of Water and Wastewater, APHA, AWWA, WEF 23rd Edition 2017
[2] ประกาศกระทรวงทรัพยากรธรรมชาติและสิ่งแวดล้อม เรื่อง กำหนดมาตรฐานควบคุมการระบายน้ำทิ้งจากอาคารบางประเภทและบางขนาด พ.ศ.2567
ประกาศในราชกิจจานุเบกษาเล่มที่ 141 ตอนพิเศษ 233ง วันที่ 27 สิงหาคม 2567
[3] Not TISI Accredited
[4] ทดสอบโดยห้องปฏิบัติการทดสอบรับเหมาช่วง (Analyzed by Subcontractor)
[5] ค่าความไม่แน่นอนในการวัด
[6] Not Department of Industrial Works Accredited
- หมายถึง ไม่ได้ระบุเกณฑ์ยอมรับสูงสุด

ผู้อนุมัติรายงาน :
(Analyzed By) (Mr. J[redacted] (Approved by) [redacted] (Approved by) [redacted]
วันที่ (Date) : [redacted]

หมายเหตุ (Notes) :
1. รายงานผลการทดสอบฉบับนี้มีผลเฉพาะกับตัวอย่างที่นำมาทดสอบดังกล่าวไว้ข้างต้นเท่านั้น
(The above results are related only to the tested samples as mentioned in this report.)
2. รายงานฉบับนี้จะต้องไม่ถูกทำซ้ำเฉพาะเพียงบางส่วนยกเว้นการนำไปใช้ทั้งฉบับโดยไม่ได้รับความยินยอมเป็นลายลักษณ์อักษรจากบริษัท บีเค เนเจอร์ ทอรัส จำกัด
(This report shall not be reproduced except in full in whole or in part without the written approval of BK NATURE TAURUS CO., LTD.)

บริษัท บีเค เนเจอร์ ทอรัส จำกัด
BK Nature Taurus Co., Ltd.
ที่อยู่ : 59/586 หมู่ที่ 4 ตำบลกะทู้ อำเภอกะทู้ จังหวัดภูเก็ต 83120 โทร: 076 623955, 062 059 2888, 062 059 4888 โทรสาร: 076 619965
Address: 59/586 Village No.4 Kathu Sub-district, Kathu District, Phuket, 83120 Tel: 076 623955, 062 059 2888, 062 059 4888 Fax: 076 619965
เลขที่ผู้เสียภาษี (Tax ID.): 0835561013613 E-mail: bknature.t@gmail.com

Analysis Report

หมายเลขรายงาน (Report No.) : w-494/68

ชื่อผู้ใช้บริการ (Customer) : บริษัท ทรี แอนด์ เฮิร์ร พร็อพเพอร์ตี้ จำกัด (สำนักงานใหญ่)
ที่อยู่ (Address) : เลขที่ 888 หมู่ 1 ตำบลตะรัษฎา อำเภอเมืองภูเก็ต จังหวัดภูเก็ต 83100
โทร (Tel.) : 076 390 388 โทรสาร (Fax) : -

สถานที่เก็บตัวอย่าง (Sampling Source) : Sirae Phuket Luxury Hotel
วันที่เก็บตัวอย่าง (Sampling Date) : 21/03/2025
วันที่รับตัวอย่าง (Received Date) : 21/03/2025
วันที่ทดสอบ (Testing Date) : 24-25/03/2025
วันที่รายงานผล (Result Date) : 28/03/2025
วิธีเก็บตัวอย่าง (Sampling Method) : Grab sampling
ผู้เก็บตัวอย่าง (Sampling By) : Mr. Samakpong pongsiridech [*]

รายการทดสอบ (Parameter)	หน่วย (Unit)	วิธีทดสอบ (Method of Analysis) [1]	ผลการทดสอบ (Result)	มาตรฐาน (Standard) [2]
รหัสตัวอย่าง (Analysis No.)			250321/3	
ชื่อตัวอย่าง (Sample Name)			น้ำสระว่ายน้ำ (จุดเก็บส่วนลึก)	สระว่ายน้ำ
ประเภทตัวอย่าง (Sample Description)			น้ำ [3]	
เวลาเก็บตัวอย่าง (Sampling Time)			09.10 น.	
ลักษณะตัวอย่าง (Sample Condition)			ใส	
โคลิฟอร์มทั้งหมด (Total Coliform) [3][4]	MPN/100 mL	Multiple-Tube Fermentation Test part 9221 A – E	<2.0	<10.0
ฟีคัลโคลิฟอร์ม (Fecal Coliform) [3][4]	MPN/100 mL	Multiple-Tube Fermentation Test part 9221 A – E	<2.0	ไม่พบ
คลอรีนคงเหลือ (Residual Chlorine) [3][6]	mg/L	DPD	0.21	-

รายละเอียดเพิ่มเติม (Additional details) :
[1] Standard Methods for the Examination of Water and Wastewater, APHA, AWWA, WEF 23rd Edition 2017
[2] คำแนะนำของคณะกรรมการสาธารณสุข ฉบับที่ 1 เรื่อง การควบคุมการประกอบกิจการสระว่ายน้ำ หรือกิจการอื่นๆ ในทำนองเดียวกัน
[3] Not TISI Accredited
[4] ทดสอบโดยห้องปฏิบัติการทดสอบรับเหมาช่วง (Analyzed by Subcontractor)
[5] ค่าความไม่แน่นอนในการวัด
[6] Not Department of Industrial Works Accredited
<2.0 หมายถึง NOT Detected

ผู้อนุมัติรายงาน :
(Analyzed By) (Mr. [redacted] (Approved by [redacted]) (Approved by) [redacted]
วันที่ (Date) : [redacted]

หมายเหตุ (Notes) :
1. รายงานผลการทดสอบฉบับนี้มีผลเฉพาะกับตัวอย่างที่นำมาทดสอบดังกล่าวไว้ข้างต้นเท่านั้น
(The above results are related only to the tested samples as mentioned in this report.)
2. รายงานฉบับนี้จะต้องไม่ถูกทำสำเนาเฉพาะเพียงบางส่วนยกเว้นการนำไปใช้ทั้งฉบับโดยไม่ได้รับความยินยอมเป็นลายลักษณ์อักษรจากบริษัท บีเค เนเจอร์ ทอรัส จำกัด
(This report shall not be reproduced except in full in whole or in part without the written approval of BK NATURE TAURUS CO , LTD.)

บริษัท บีเค เนเจอร์ ทอรัส จำกัด
BK Nature Taurus Co., Ltd.
ที่อยู่ : 59/586 หมู่ที่ 4 ตำบลกะทู้ อำเภอกะทู้ จังหวัดภูเก็ต 83120 โทร: 076 623955, 062 059 2888, 062 059 4888 โทรสาร: 076 619965
Address: 59/586 Village No.4 Kathu Sub-district, Kathu District, Phuket, 83120 Tel: 076 623955, 062 059 2888, 062 059 4888 Fax: 076 619965
เลขที่ผู้เสียภาษี (Tax ID.): 0835561013613 E-mail: bknature.t@gmail.com

Analysis Report

หมายเลขรายงาน (Report No.) : w-494/68

ชื่อผู้ใช้บริการ (Customer) : บริษัท ทรี แอนด์ เฮิร์ร พร็อพเพอร์ตี้ จำกัด (สำนักงานใหญ่)
ที่อยู่ (Address) : เลขที่ 888 หมู่ 1 ตำบลตะรัษฎา อำเภอเมืองภูเก็ต จังหวัดภูเก็ต 83100
โทร (Tel.) : 076 390 388 โทรสาร (Fax) : -

สถานที่เก็บตัวอย่าง (Sampling Source) : Sirae Phuket Luxury Hotel
วันที่เก็บตัวอย่าง (Sampling Date) : 21/03/2025
วันที่รับตัวอย่าง (Received Date) : 21/03/2025
วันที่ทดสอบ (Testing Date) : 21/03-03/04/2025
วันที่รายงานผล (Result Date) : 04/04/2025
วิธีเก็บตัวอย่าง (Sampling Method) : Grab sampling
ผู้เก็บตัวอย่าง (Sampling By) : Mr. Samakpong pongsiridech [*]

รายการทดสอบ (Parameter)	หน่วย (Unit)	วิธีทดสอบ (Method of Analysis) [1]	ผลการทดสอบ (Result)		มาตรฐาน (Standard) [2]
รหัสตัวอย่าง (Analysis No.)			250321/4	250321/5	
ชื่อตัวอย่าง (Sample Name)			น้ำใช้ในห้องพัก (ห้อง 303)	น้ำหัวฝักบัว (ห้อง 303)	
ประเภทตัวอย่าง (Sample Description)			น้ำ [3]	น้ำ [3]	
เวลาเก็บตัวอย่าง (Sampling Time)			09.15 น.	09.20 น.	
ลักษณะตัวอย่าง (Sample Condition)			ของเหลวใส ไม่มีสี ไม่มีตะกอน	ของเหลวใส ไม่มีสี ไม่มีตะกอน	
Legionella spp. [3][4]	CFU/L	CDC 2005	N.D.	N.D.	

รายละเอียดเพิ่มเติม (Additional details)
[1] Standard Methods for the Examination of Water and Wastewater, APHA, AWWA, WEF 23rd Edition 2017
[2] -
[3] Not TISI Accredited
[4] ทดสอบโดยห้องปฏิบัติการทดสอบรับเหมาช่วง (Analyzed by Subcontractor)
[5] ค่าความไม่แน่นอนในการวัด
[6] Not Department of Industrial Works Accredited
N.D หมายถึง NOT Detected

ผู้อนุมัติรายงาน :
(Analyzed By) (Mr. J [redacted] (Approved by) [redacted] (Approved by) [redacted]
วันที่ (Date) : [redacted]

หมายเหตุ (Notes) :
1. รายงานผลการทดสอบฉบับนี้มีผลเฉพาะกับตัวอย่างที่นำมาทดสอบดังกล่าวไว้ข้างต้นเท่านั้น
(The above results are related only to the tested samples as mentioned in this report.)
2. รายงานฉบับนี้จะต้องไม่ถูกทำสำเนาเฉพาะเพียงบางส่วนยกเว้นการนำไปใช้ทั้งฉบับโดยไม่ได้รับความยินยอมเป็นลายลักษณ์อักษรจากบริษัท บีเค เนเจอร์ ทอรัส จำกัด
(This report shall not be reproduced except in full in whole or in part without the written approval of BK NATURE TAURUS CO., LTD.)

บริษัท บีเค เนเจอร์ ทอรัส จำกัด
BK Nature Taurus Co., Ltd.
ที่อยู่ : 59/356 หมู่ที่ 4 ตำบลกะทู้ อำเภอกะทู้ จังหวัดภูเก็ต 83120 โทร. 076 623955, 062 059 2888, 062 059 4888 โทรสาร: 076 619965
Address: 59/356 Village No.4 Kathu Sub-district, Kathu District, Phuket, 83120 Tel: 076 623955, 062 059 2888, 062 059 4888 Fax: 076 619965
เลขที่ผู้เสียภาษี (Tax ID.): 0835561013613 E-mail: bknature.t@gmail.com

Analysis Report

หมายเลขรายงาน (Report No.) : w-464/66

ชื่อผู้ใช้บริการ (Customer) : บริษัท ทรี แอนด์ เอ็ว็อ พร็อพเพอร์ตี้ จำกัด (สำนักงานใหญ่)
ที่อยู่ (Address) : เลขที่ 888 หมู่ 1 ตำบลกะรน อำเภอเมืองภูเก็ต จังหวัดภูเก็ต 83100
โทร (Tel.) : 076 390 388 โทรสาร (Fax) : -

สถานที่เก็บตัวอย่าง (Sampling Source) : Sinae Phuket Luxury Hotel
วันที่เก็บตัวอย่าง (Sampling Date) : 21/03/2025
วิธีเก็บตัวอย่าง (Sampling Method) : Grab sampling
วันที่รับตัวอย่าง (Received Date) : 21/03/2025
ผู้เก็บตัวอย่าง (Sampling By) : Mr. Samakkeang pongsiridech [3]
วันที่ทดสอบ (Testing Date) : 21-26/03/2025
วันที่รายงานผล (Result Date) : 28/03/2025

รายการทดสอบ (Parameter)	หน่วย (Unit)	วิธีทดสอบ (Method of Analysis) [1]	ผลการทดสอบ (Result)	มาตรฐาน (Standard) [2]
รหัสตัวอย่าง (Analysis No.)			250321/6	
ชื่อตัวอย่าง (Sample Name)			น้ำทะเล	น้ำทะเล ประเภท 4
ประเภทตัวอย่าง (Sample Description)			น้ำ[3]	
เวลาเก็บตัวอย่าง (Sampling Time)			09 25 น	
ลักษณะตัวอย่าง (Sample Condition)			ใส	
กรด-เบส (pH) at 25 °C	-	Electrometric Method part 4500-H^+ B	6.6	7.0-8.5
ดีโอ (DO)	mg/L	Meter	5.9	≥ 4.0
อุณหภูมิ (Temperature) [3][5]	°C	Thermometer	25.4	-
ความเค็ม (Salinity) [3][6]	ppt	Argentometric & Calculation	26.0	ไม่เกินร้อยละ 10

รายละเอียดเพิ่มเติม (Additional details) :
[1] Standard Methods for the Examination of Water and Wastewater, APHA, AWWA, WEF 23rd Edition 2017
[2] ประกาศคณะกรรมการพิจารณาดัชนีคุณภาพน้ำทะเล ลงวันที่ 6 ตุลาคม 2564
ประกาศในราชกิจจานุเบกษาเล่มที่ 138 ตอนพิเศษ 245 ง วันที่ 6 ตุลาคม 2564
[3] Not TISI Accredited
[4] ทดสอบโดยห้องปฏิบัติการทดสอบรับเหมาช่วง (Analyzed by Subcontractor)
[5] ค่าความไม่แน่นอนในการวัด
[6] Not Department of Industrial Works Accredited
<2.0 หมายถึง NOT Detected

ผู้ขอนุมัติรายงาน :
(Analyzed By) [redacted] (Approved by [redacted]) (Approved by [redacted])
วันที่ (Date) : [redacted]

หมายเหตุ (Notes) :
1. รายงานผลการทดสอบฉบับนี้มีผลเฉพาะกับตัวอย่างที่นำมาทดสอบดังกล่าวไว้ข้างต้นเท่านั้น
(The above results are related only to the tested samples as mentioned in this report.)
2. รายงานฉบับนี้จะต้องไม่ถูกทำสำเนาเฉพาะเพียงบางส่วนและนำไปใช้ทั้งฉบับโดยไม่ได้รับความยินยอมเป็นลายลักษณ์อักษรจากบริษัท บีเค เนเจอร์ ทอรัส จำกัด
(This report shall not be reproduced except in full in whole or in part without the written approval of BK NATURE TAURUS CO., LTD.)

บริษัท บีเค เนเจอร์ ทอรัส จำกัด
BK Nature Taurus Co., Ltd.
ที่อยู่ : 59/356 หมู่ที่ 4 ตำบลกะทู้ อำเภอกะทู้ จังหวัดภูเก็ต 83120 โทร. 076 623955, 062 059 2888, 062 059 4888 โทรสาร: 076 619965
Address: 59/356 Village No.4 Kathu Sub-district, Kathu District, Phuket, 83120 Tel: 076 623955, 062 059 2888, 062 059 4888 Fax: 076 619965
เลขที่ผู้เสียภาษี (Tax ID.): 0835561013613 E-mail: bknature.t@gmail.com

Analysis Report

หมายเลขรายงาน (Report No.) : w-678/66
ทะเบียนห้องปฏิบัติการวิเคราะห์ เลขที่ ว-290

ชื่อผู้ใช้บริการ (Customer) : บริษัท ทรี แอนด์ เอ็ว็อ พร็อพเพอร์ตี้ จำกัด (สำนักงานใหญ่)
ที่อยู่ (Address) : เลขที่ 888 หมู่ 1 ตำบลกะรน อำเภอเมืองภูเก็ต จังหวัดภูเก็ต 83100
โทร (Tel.) : 076 390 388 โทรสาร (Fax) : -

สถานที่เก็บตัวอย่าง (Sampling Source) : Sinae Phuket Luxury Hotel
วันที่เก็บตัวอย่าง (Sampling Date) : 24/04/2025
วิธีเก็บตัวอย่าง (Sampling Method) : Grab sampling
วันที่รับตัวอย่าง (Received Date) : 24/04/2025
ผู้เก็บตัวอย่าง (Sampling By) : Mr. Samakkeang pongsiridech [3]
วันที่ทดสอบ (Testing Date) : 24-30/04/2025
ว 290-ฟ-0006
วันที่รายงานผล (Result Date) : 01/05/2025

รายการทดสอบ (Parameter)	หน่วย (Unit)	วิธีทดสอบ (Method of Analysis) [1]	ผลการทดสอบ (Result)		มาตรฐาน (Standard) [2]
รหัสตัวอย่าง (Analysis No.)			250424/1	250424/2	
ชื่อตัวอย่าง (Sample Name)			น้ำเข้าระบบบำบัด	น้ำออกระบบบำบัด	น้ำทิ้งอาคาร
ประเภทตัวอย่าง (Sample Description)			น้ำเสีย	น้ำเสีย	ประเภท ข
เวลาเก็บตัวอย่าง (Sampling Time)			08 30 น	08.34 น.	
ลักษณะตัวอย่าง (Sample Condition)			เหม็องขุ่น มีตะกอน มีกลิ่นเหม็น	เหม็องใส มีตะกอน	
กรด-เบส (pH) at 25 °C	-	Electrometric Method part 4500-H^+ B	6.6	6.6	5.5-9.0
บีโอที (BOD)	mg/L	Azide Modification part 4500-O C/ 5-Days BOD Test part 5210B	30.5	9.6	≤30
ของแข็งแขวนลอยทั้งหมด (Total Suspended Solids)	mg/L	Dried at 103 -105 °C part 2540D	26.6	7.5	≤40
ของแข็งละลายน้ำทั้งหมด (Total Dissolved Solids)	mg/L	Dried at 180 °C part 2540C	330	308	≤1,000
ไนโตรเจน ทีเคเอ็น (Nitrogen, TKN)	mg/L	Macro-Kjeldahl part 4500-N_{org}B	32.6	8.0	≤35
ซัลไฟด์ (Sulfide) [3][6]	mg/L	Iodometric part 4500-S^{2-} F	0.53	0.03	≤1.0
ไขมันและน้ำมัน (Fat, Oil & Grease) [3][4]	mg/L	Partition & Gravimetric part 5520B	10.5	0.33	≤20

รายละเอียดเพิ่มเติม (Additional details) :
[1] Standard Methods for the Examination of Water and Wastewater, APHA, AWWA, WEF 23rd Edition 2017
[2] ประกาศกระทรวงทรัพยากรธรรมชาติและสิ่งแวดล้อม เรื่อง กำหนดมาตรฐานควบคุมการระบายน้ำทิ้งจากอาคารบางประเภทและขนาด พ.ศ.2557
ประกาศในราชกิจจานุเบกษาเล่มที่ 141 ตอนพิเศษ 233ง วันที่ 27 สิงหาคม 2567
[3] Not TISI Accredited
[4] ทดสอบโดยห้องปฏิบัติการทดสอบรับเหมาช่วง (Analyzed by Subcontractor)
[5] ค่าความไม่แน่นอนในการวัด
[6] Not Department of Industrial Works Accredited
***Certificated ISO 9001:2015 – pH, BOD, TSS, TDS,

ผู้ขอนุมัติรายงาน :
(Analyzed By) [redacted] (Approved by [redacted]) (Approved by [redacted])
วันที่ (Date) : [redacted]

หมายเหตุ (Notes) :
1. รายงานผลการทดสอบฉบับนี้มีผลเฉพาะกับตัวอย่างที่นำมาทดสอบดังกล่าวไว้ข้างต้นเท่านั้น
(The above results are related only to the tested samples as mentioned in this report.)
2. รายงานฉบับนี้จะต้องไม่ถูกทำสำเนาเฉพาะเพียงบางส่วนและนำไปใช้ทั้งฉบับโดยไม่ได้รับความยินยอมเป็นลายลักษณ์อักษรจากบริษัท บีเค เนเจอร์ ทอรัส จำกัด
(This report shall not be reproduced except in full in whole or in part without the written approval of BK NATURE TAURUS CO., LTD.)

บริษัท บีเค เนเจอร์ ทอรัส จำกัด
BK Nature Taurus Co., Ltd.
ที่อยู่ : 59/366 หมู่ที่ 4 ตำบลกะทู้ อำเภอกะทู้ จังหวัดภูเก็ต 83120 โทร: 076 623955, 062 059 2666, 062 059 4666 โทรสาร: 076 619965
Address: 59/366 Village No.4 Kathu Sub-district, Kathu District, Phuket, 83120 Tel: 076 623955, 062 059 2666, 062 059 4666 Fax: 076 619965
เลขที่ผู้เสียภาษี (Tax ID.): 0835556013613 E-mail: bknature.t@gmail.com

Analysis Report

หมายเลขรายงาน (Report No.) : w-675/68

ชื่อผู้ใช้บริการ (Customer) : บริษัท ทรี แอนด์ เซ็ร์ พร็อพเพอร์ตี้ จำกัด (สำนักงานใหญ่)
ที่อยู่ (Address) : เลขที่ 888 หมู่ 1 ตำบลกะรน อำเภอเมืองภูเก็ต จังหวัดภูเก็ต 83100
โทร (Tel.) : 076 390 388 โทรสาร (Fax) : -

สถานที่เก็บตัวอย่าง (Sampling Source) : Sirae Phuket Luxury Hotel
วันที่เก็บตัวอย่าง (Sampling Date) : 24/04/2025
วันที่รับตัวอย่าง (Received Date) : 24/04/2025
วันที่ทดสอบ (Testing Date) : 24/04/2025
วันที่รายงานผล (Result Date) : 01/05/2025
วิธีเก็บตัวอย่าง (Sampling Method) : Grab sampling
ผู้เก็บตัวอย่าง (Sampling By) : Mr. Samakpong pongsirideeh [2]

รายการทดสอบ (Parameter)	หน่วย (Unit)	วิธีทดสอบ (Method of Analysis) [1]	ผลการทดสอบ (Result)		มาตรฐาน (Standard) [2]
รหัสตัวอย่าง (Analysis No.)			250321/1	250321/2	
ชื่อตัวอย่าง (Sample Name)			น้ำเข้าระบบบำบัด	น้ำออกระบบบำบัด	น้ำทิ้งจากอาคาร
ประเภทตัวอย่าง (Sample Description)			น้ำเสีย	น้ำเสีย	ประเภท ข
เวลาเก็บตัวอย่าง (Sampling Time)			09.00 น.	09.05 น.	
ลักษณะตัวอย่าง (Sample Condition)			เหลืองขุ่น มีตะกอน ฝืดเหม็น	เหลืองใส มีตะกอน	
การจมตัวของตะกอน (Settleable Solids) [3][4]	mL/L	Gravimetric part 2540F	0.1	<0.10	-

รายละเอียดเพิ่มเติม (Additional details) :
[1] Standard Methods for the Examination of Water and Wastewater, APHA, AWWA, WEF 23rd Edition 2017
[2] ประกาศกระทรวงทรัพยากรธรรมชาติและสิ่งแวดล้อม เรื่อง กำหนดมาตรฐานควบคุมการระบายน้ำทิ้งจากอาคารบางประเภทและขนาด พ.ศ.2567
ประกาศในราชกิจจานุเบกษาเล่มที่ 141 ตอนพิเศษ 233ง วันที่ 27 สิงหาคม 2567
[3] Not TISI Accredited
[4] ทดสอบโดยห้องปฏิบัติการทดสอบรับเหมาช่วง (Analyzed by Subcontractor)
[5] ค่าความไม่แน่นอนในการวัด
[6] Not Department of Industrial Works Accredited
- หมายถึง ไม่ได้ระบุเกณฑ์ยอมรับสูงสุด

ผู้อนุมัติรายงาน :
(Analyzed By) [redacted] (Approved [redacted]) (Approved by [redacted])
วันที่ (Date) : [redacted]

หมายเหตุ (Notes) :
1. รายงานผลการทดสอบฉบับนี้มีผลเฉพาะกับตัวอย่างที่นำมาทดสอบดังกล่าวไว้ข้างต้นเท่านั้น
(The above results are related only to the tested samples as mentioned in this report.)
2. รายงานฉบับนี้จะต้องไม่ถูกทำซ้ำเฉพาะเพียงบางส่วนหรือนำการนำไปใช้ทั้งฉบับโดยไม่ได้รับความยินยอมเป็นลายลักษณ์อักษรจากบริษัท บีเค เนเจอร์ ทอรัส จำกัด
(This report shall not be reproduced except in full in whole or in part without the written approval of BK NATURE TAURUS CO., LTD.)

บริษัท บีเค เนเจอร์ ทอรัส จำกัด
BK Nature Taurus Co., Ltd.
ที่อยู่ : 59/366 หมู่ที่ 4 ตำบลกะทู้ อำเภอกะทู้ จังหวัดภูเก็ต 83120 โทร: 076 623955, 062 059 2666, 062 059 4666 โทรสาร: 076 619965
Address: 59/366 Village No.4 Kathu Sub-district, Kathu District, Phuket, 83120 Tel: 076 623955, 062 059 2666, 062 059 4666 Fax: 076 619965
เลขที่ผู้เสียภาษี (Tax ID.): 0835556013613 E-mail: bknature.t@gmail.com

Analysis Report

หมายเลขรายงาน (Report No.) : w-675/68

ชื่อผู้ใช้บริการ (Customer) : บริษัท ทรี แอนด์ เซ็ร์ พร็อพเพอร์ตี้ จำกัด (สำนักงานใหญ่)
ที่อยู่ (Address) : เลขที่ 888 หมู่ 1 ตำบลกะรน อำเภอเมืองภูเก็ต จังหวัดภูเก็ต 83100
โทร (Tel.) : 076 390 388 โทรสาร (Fax) : -

สถานที่เก็บตัวอย่าง (Sampling Source) : Sirae Phuket Luxury Hotel
วันที่เก็บตัวอย่าง (Sampling Date) : 24/04/2025
วันที่รับตัวอย่าง (Received Date) : 24/04/2025
วันที่ทดสอบ (Testing Date) : 24-25/04/2025
วันที่รายงานผล (Result Date) : 01/05/2025
วิธีเก็บตัวอย่าง (Sampling Method) : Grab sampling
ผู้เก็บตัวอย่าง (Sampling By) : Mr. Samakpong pongsirideeh [2]

รายการทดสอบ (Parameter)	หน่วย (Unit)	วิธีทดสอบ (Method of Analysis) [1]	ผลการทดสอบ (Result)	มาตรฐาน (Standard) [2]
รหัสตัวอย่าง (Analysis No.)			250424/3	
ชื่อตัวอย่าง (Sample Name)			น้ำสระว่ายน้ำ (จุดเก็บส่วนลึก)	สระว่ายน้ำ
ประเภทตัวอย่าง (Sample Description)			น้ำ [5]	
เวลาเก็บตัวอย่าง (Sampling Time)			09.10 น.	
ลักษณะตัวอย่าง (Sample Condition)			ใส	
โคลิฟอร์มทั้งหมด (Total Coliform) [3][6]	MPN/100 mL	Multiple-Tube Fermentation Test part 9221 A - E	<2.0	<10.0
ฟีคัลโคลิฟอร์ม (Fecal Coliform) [3][6]	MPN/100 mL	Multiple-Tube Fermentation Test part 9221 A - E	<2.0	ไม่พบ
คลอรีนคงเหลือ (Residual Chlorine) [3][4]	mg/L	DPD	0.26	-

รายละเอียดเพิ่มเติม (Additional details) :
[1] Standard Methods for the Examination of Water and Wastewater, APHA, AWWA, WEF 23rd Edition 2017
[2] ค่าแนะนำของคณะกรรมการสาธารณสุข ฉบับที่ 1 เรื่อง การควบคุมการประกอบกิจการสระว่ายน้ำ หรือกิจการอื่นๆ ในทำนองเดียวกัน
[3] Not TISI Accredited
[4] ทดสอบโดยห้องปฏิบัติการทดสอบรับเหมาช่วง (Analyzed by Subcontractor)
[5] ค่าความไม่แน่นอนในการวัด
[6] Not Department of Industrial Works Accredited
<2.0 หมายถึง NOT Detected

ผู้อนุมัติรายงาน :
(Analyzed By) (Mr. [redacted]) (Approved by [redacted]) (Approved by [redacted])
วันที่ (Date) : [redacted]

หมายเหตุ (Notes) :
1. รายงานผลการทดสอบฉบับนี้มีผลเฉพาะกับตัวอย่างที่นำมาทดสอบดังกล่าวไว้ข้างต้นเท่านั้น
(The above results are related only to the tested samples as mentioned in this report.)
2. รายงานฉบับนี้จะต้องไม่ถูกทำซ้ำเฉพาะเพียงบางส่วนหรือนำการนำไปใช้ทั้งฉบับโดยไม่ได้รับความยินยอมเป็นลายลักษณ์อักษรจากบริษัท บีเค เนเจอร์ ทอรัส จำกัด
(This report shall not be reproduced except in full in whole or in part without the written approval of BK NATURE TAURUS CO., LTD.)

บริษัท บีเค เนเจอร์ ทอรัส จำกัด
BK Nature Taurus Co., Ltd.
ที่อยู่ : 59/386 หมู่ที่ 4 ตำบลกะรน อำเภอถลาง จังหวัดภูเก็ต 83120 โทร: 076 623955, 062 059 2888, 062 059 4888 โทรสาร: 076 619965
Address: 59/386 Village No.4 Kathu Sub-district, Kathu District, Phuket, 83120 Tel: 076 623955, 062 059 2888, 062 059 4888 Fax: 076 619965
เลขที่ผู้เสียภาษี (Tax ID.): 0835561015813 E-mail: bknature.t@gmail.com

Analysis Report

หมายเลขรายงาน (Report No.) : w-678/68

ชื่อผู้ใช้บริการ (Customer) : บริษัท ทรี แอนด์ เอิร์ธ พร็อพเพอร์ตี้ จำกัด (สำนักงานใหญ่)
ที่อยู่ (Address) : เลขที่ 888 หมู่ 7 ตำบลกะรัตใหญ่ อำเภอเมืองภูเก็ต จังหวัดภูเก็ต 83100
โทร (Tel.) : 076 390 388 โทรสาร (Fax) : -

สถานที่เก็บตัวอย่าง (Sampling Source) : Sinae Phuket Luxury Hotel
วันที่เก็บตัวอย่าง (Sampling Date) : 24/04/2025
วันที่รับตัวอย่าง (Received Date) : 24/04/2025
วันที่ทดสอบ (Testing Date) : 29/04-07/05/2025
วันที่รายงานผล (Result Date) : 08/05/2025
วิธีเก็บตัวอย่าง (Sampling Method) : Grab sampling
ผู้เก็บตัวอย่าง (Sampling By) : Mr. Samakpong pongsridech [3]

รายการทดสอบ (Parameter)	หน่วย (Unit)	วิธีทดสอบ (Method of Analysis) [1]	ผลการทดสอบ (Result)		มาตรฐาน (Standard) [2]
รหัสตัวอย่าง (Analysis No.)			250424/4	250424/5	
ชื่อตัวอย่าง (Sample Name)			น้ำบึงกาฬรองแอร์ (ห้อง 102)	น้ำหัวผักบัว (ห้อง 103)	
ประเภทตัวอย่าง (Sample Description)			น้ำ [3]	น้ำ [3]	
เวลาเก็บตัวอย่าง (Sampling Time)			08.54 น.	08.57 น.	
ลักษณะตัวอย่าง (Sample Condition)			Swab สีขาวในขดลวดใส ไม่มีสี ไม่มีตะกอนสีดำ	ของเหลวใส ไม่มีสี ไม่มีตะกอน	
Legionella spp. [3][4]	CFU/L	CDC 2005	N.D.	N.D.	

รายละเอียดเพิ่มเติม (Additional details) :
[1] Standard Methods for the Examination of Water and Wastewater, APHA, AWWA, WEF 23rd Edition 2017
[2] -
[3] Not TISI Accredited
[4] ทดสอบโดยห้องปฏิบัติการทดสอบรับเหมาช่วง (Analyzed by Subcontractor)
[5] ค่าความไม่แน่นอนในการวัด
[6] Not Department of Industrial Works Accredited
N.D หมายถึง NOT Detected

ผู้อนุมัติรายงาน :
(Analyzed By) (Mr. J[redacted] (Approved by) [redacted] (Approved by) [redacted]
วันที่ (Date) : 08/05/2025

หมายเหตุ (Notes) :
1. รายงานผลการทดสอบฉบับนี้มีผลเฉพาะกับตัวอย่างที่นำมาทดสอบดังกล่าวไว้ข้างต้นเท่านั้น
(The above results are related only to the tested samples as mentioned in this report.)
2. รายงานฉบับนี้จะต้องไม่ถูกทำซ้ำเฉพาะเพียงบางส่วนยกเว้นการนำไปใช้ทั้งฉบับโดยไม่ได้รับความยินยอมเป็นลายลักษณ์อักษรจากบริษัท บีเค เนเจอร์ ทอรัส จำกัด
(This report shall not be reproduced except in full in whole or in part without the written approval of BK NATURE TAURUS CO., LTD.)

บริษัท บีเค เนเจอร์ ทอรัส จำกัด
BK Nature Taurus Co., Ltd.
ที่อยู่ : 59/386 หมู่ที่ 4 ตำบลกะรน อำเภอถลาง จังหวัดภูเก็ต 83120 โทร: 076 623955, 062 059 2888, 062 059 4888 โทรสาร: 076 619965
Address: 59/386 Village No.4 Kathu Sub-district, Kathu District, Phuket, 83120 Tel: 076 623955, 062 059 2888, 062 059 4888 Fax: 076 619965
เลขที่ผู้เสียภาษี (Tax ID.): 0835561015813 E-mail: bknature.t@gmail.com

Analysis Report

หมายเลขรายงาน (Report No.) : w-678/68

ชื่อผู้ใช้บริการ (Customer) : บริษัท ทรี แอนด์ เอิร์ธ พร็อพเพอร์ตี้ จำกัด (สำนักงานใหญ่)
ที่อยู่ (Address) : เลขที่ 888 หมู่ 7 ตำบลกะรัตใหญ่ อำเภอเมืองภูเก็ต จังหวัดภูเก็ต 83100
โทร (Tel.) : 076 390 388 โทรสาร (Fax) : -

สถานที่เก็บตัวอย่าง (Sampling Source) : Sinae Phuket Luxury Hotel
วันที่เก็บตัวอย่าง (Sampling Date) : 24/04/2025
วันที่รับตัวอย่าง (Received Date) : 24/04/2025
วันที่ทดสอบ (Testing Date) : 24-25/04/2025
วันที่รายงานผล (Result Date) : 07/05/2025
วิธีเก็บตัวอย่าง (Sampling Method) : Grab sampling
ผู้เก็บตัวอย่าง (Sampling By) : Mr. Samakpong pongsridech [3]

รายการทดสอบ (Parameter)	หน่วย (Unit)	วิธีทดสอบ (Method of Analysis) [1]	ผลการทดสอบ (Result)	มาตรฐาน (Standard) [2]
รหัสตัวอย่าง (Analysis No.)			250424/6	
ชื่อตัวอย่าง (Sample Name)			น้ำทะเล	น้ำทะเล ประเภท 4
ประเภทตัวอย่าง (Sample Description)			น้ำ [3]	
เวลาเก็บตัวอย่าง (Sampling Time)			08.40 น.	
ลักษณะตัวอย่าง (Sample Condition)			ใส	
กรด-เบส (pH) at 25 °C	-	Electrometric Method part 4500-H^+ B	7.3	7.0-8.5
ดีโอ (DO)	mg/L	Meter	5.3	≥ 4.0
อุณหภูมิ (Temperature) [3][5]	°C	Thermometer	26.4	-
ความเค็ม (Salinity) [3][5]	ppt	Argentometric & Calculation	33.5	ไม่เกินร้อยละ 10

รายละเอียดเพิ่มเติม (Additional details) :
[1] Standard Methods for the Examination of Water and Wastewater, APHA, AWWA, WEF 23rd Edition 2017
[2] ประกาศคณะกรรมการสิ่งแวดล้อมแห่งชาติ เรื่อง กำหนดมาตรฐานคุณภาพน้ำทะเล ลงวันที่ 6 ตุลาคม 2564
ประกาศในราชกิจจานุเบกษาเล่มที่ 138 ตอนพิเศษ 245 ง วันที่ 6 ตุลาคม 2564
[3] Not TISI Accredited
[4] ทดสอบโดยห้องปฏิบัติการทดสอบรับเหมาช่วง (Analyzed by Subcontractor)
[5] ค่าความไม่แน่นอนในการวัด
[6] Not Department of Industrial Works Accredited
<2.0 หมายถึง NOT Detected

ผู้อนุมัติรายงาน :
(Analyzed By) (Mr. J[redacted] (Approved by) [redacted] (Approved by) [redacted]
Managing Director
วันที่ (Date) : 07/05/2025

หมายเหตุ (Notes) :
1. รายงานผลการทดสอบฉบับนี้มีผลเฉพาะกับตัวอย่างที่นำมาทดสอบดังกล่าวไว้ข้างต้นเท่านั้น
(The above results are related only to the tested samples as mentioned in this report.)
2. รายงานฉบับนี้จะต้องไม่ถูกทำซ้ำเฉพาะเพียงบางส่วนยกเว้นการนำไปใช้ทั้งฉบับโดยไม่ได้รับความยินยอมเป็นลายลักษณ์อักษรจากบริษัท บีเค เนเจอร์ ทอรัส จำกัด
(This report shall not be reproduced except in full in whole or in part without the written approval of BK NATURE TAURUS CO., LTD.)

บริษัท บีเค เนเจอร์ ทอรัส จำกัด
BK Nature Taurus Co., Ltd.
ที่อยู่ : 59/336 หมู่ที่ 4 ตำบลกะทู้ อำเภอกะทู้ จังหวัดภูเก็ต 83120 โทร: 076 623955, 062 059 2888, 062 059 4888 โทรสาร: 076 619965
Address: 59/336 Village No.4 Kathu Sub-district, Kathu District, Phuket, 83120 Tel: 076 623955, 062 059 2888, 062 059 4888 Fax: 076 619965
เลขที่ผู้เสียภาษี (Tax ID.): 0835561013613 E-mail: bknature.t@gmail.com

Analysis Report

หมายเลขรายงาน (Report No.) : w-675/68
ทะเบียนห้องปฏิบัติการวิเคราะห์ เลขที่ 2-290

ชื่อผู้ใช้บริการ (Customer) : บริษัท ทรี แอนด์ เซ็ร็อ พร็อพเพอร์ตี้ จำกัด (สำนักงานใหญ่)
ที่อยู่ (Address) : เลขที่ 888 หมู่ 1 ตำบลกะรรัษฎา อำเภอเมืองภูเก็ต จังหวัดภูเก็ต 83100
โทร (Tel.) : 076 390 388 โทรสาร (Fax) : -

สถานที่เก็บตัวอย่าง (Sampling Source) : Sinae Phuket Luxury Hotel
วันที่เก็บตัวอย่าง (Sampling Date) : 24/04/2025
วันที่รับตัวอย่าง (Received Date) : 24/04/2025
วันที่ทดสอบ (Testing Date) : 24-28/04/2025
วันที่รายงานผล (Result Date) : 01/05/2025
วิธีเก็บตัวอย่าง (Sampling Method) : Grab sampling
ผู้เก็บตัวอย่าง (Sampling By) : Mr. Samakpong pongsirideeh [3] 2-290-จ-0005

รายการทดสอบ (Parameter)	หน่วย (Unit)	วิธีทดสอบ (Method of Analysis) [1]	ผลการทดสอบ (Result)	มาตรฐาน (Standard) [2]
รหัสตัวอย่าง (Analysis No.)			250424/7	
ชื่อตัวอย่าง (Sample Name)			น้ำใช้	
ประเภทตัวอย่าง (Sample Description)			น้ำ[3]	น้ำประปาส่วนภูมิภาค
เวลาเก็บตัวอย่าง (Sampling Time)			09.03 น.	
ลักษณะตัวอย่าง (Sample Condition)			ใส	
กรด-เบส (pH) at 25 °C	-	Electrometric Method part 4500-H^+ B	7.0	6.5-8.5
ของแข็งที่ละลายได้ทั้งหมด (Total Dissolved Solids)	mg/L	Dried at 180 °C part 2540C	164	≤600

รายละเอียดเพิ่มเติม (Additional details) :
[1] Standard Methods for the Examination of Water and Wastewater, APHA, AWWA, WEF 23rd Edition 2017
[2] มาตรฐานคุณภาพน้ำประปาของการประปาส่วนภูมิภาค
มรก. ให้ความเห็นชอบ เมื่อวันที่ 16 กรกฎาคม 2550 ต่อท้ายบันทึกข้อความของ กคน. ที่ มห 55702-2/258 ลงวันที่ 11 กรกฎาคม 2550
[3] Not TISI Accredited
[4] ทดสอบโดยห้องปฏิบัติการทดสอบรับเหมาช่วง (Analyzed by Subcontractor)
[5] ค่าความไม่แน่นอนในการวัด
[6] Not Department of Industrial Works Accredited
***Certificated ISO 9001:2015 - pH, TDS

ผู้อนุมัติรายงาน
(Analyzed By) [redacted] (Approved [redacted]sjal) (Approved [redacted]utsuri)
[redacted]ger [redacted]ctor
วันที่ (Date) : [redacted]

หมายเหตุ (Notes) :
1. รายงานผลการทดสอบฉบับนี้มีผลเฉพาะกับตัวอย่างที่นำมาทดสอบดังกล่าวไว้ข้างต้นเท่านั้น
(The above results are related only to the tested samples as mentioned in this report.)
2. รายงานฉบับนี้จะต้องไม่ถูกทำสำเนาเฉพาะเพียงบางส่วนยกเว้นการนำไปใช้รับฉบับโดยไม่ได้รับความยินยอมเป็นลายลักษณ์อักษรจากบริษัท บีเค เนเจอร์ ทอรัส จำกัด
(This report shall not be reproduced except in full in whole or in part without the written approval of BK NATURE TAURUS CO., LTD.)

บริษัท บีเค เนเจอร์ ทอรัส จำกัด
BK Nature Taurus Co., Ltd.
ที่อยู่ : 59/336 หมู่ที่ 4 ตำบลกะทู้ อำเภอกะทู้ จังหวัดภูเก็ต 83120 โทร: 076 623955, 062 059 2888, 062 059 4888 โทรสาร: 076 619965
Address: 59/336 Village No.4 Kathu Sub-district, Kathu District, Phuket, 83120 Tel: 076 623955, 062 059 2888, 062 059 4888 Fax: 076 619965
เลขที่ผู้เสียภาษี (Tax ID.): 0835561013613 E-mail: bknature.t@gmail.com

Analysis Report

หมายเลขรายงาน (Report No.) : w-675/68

ชื่อผู้ใช้บริการ (Customer) : บริษัท ทรี แอนด์ เซ็ร็อ พร็อพเพอร์ตี้ จำกัด (สำนักงานใหญ่)
ที่อยู่ (Address) : เลขที่ 888 หมู่ 1 ตำบลกะรรัษฎา อำเภอเมืองภูเก็ต จังหวัดภูเก็ต 83100
โทร (Tel.) : 076 390 388 โทรสาร (Fax) : -

สถานที่เก็บตัวอย่าง (Sampling Source) : Sinae Phuket Luxury Hotel
วันที่เก็บตัวอย่าง (Sampling Date) : 24/04/2025
วันที่รับตัวอย่าง (Received Date) : 24/04/2025
วันที่ทดสอบ (Testing Date) : 24-28/04/2025
วันที่รายงานผล (Result Date) : 01/05/2025
วิธีเก็บตัวอย่าง (Sampling Method) : Grab sampling
ผู้เก็บตัวอย่าง (Sampling By) : Mr. Samakpong pongsirideeh [3]

รายการทดสอบ (Parameter)	หน่วย (Unit)	วิธีทดสอบ (Method of Analysis) [1]	ผลการทดสอบ (Result)	มาตรฐาน (Standard) [2]
รหัสตัวอย่าง (Analysis No.)			250424/7	
ชื่อตัวอย่าง (Sample Name)			น้ำใช้	
ประเภทตัวอย่าง (Sample Description)			น้ำ[3]	น้ำประปาส่วนภูมิภาค
เวลาเก็บตัวอย่าง (Sampling Time)			09.03 น.	
ลักษณะตัวอย่าง (Sample Condition)			ใส	
คลอไรด์ (Chloride)	mg/L	Argentometric 4500-Cl^- B	31.2	≤250
เหล็ก (Total Iron)	mg/L	Phenanthroline part 3500-Fe B	<0.10[13]	≤0.3
ความกระด้างทั้งหมด (Total Hardness as $CaCO_3$) [3]	mg/L	EDTA Titrimetric part 2340C	100	≤300
ความขุ่น (Turbidity) [3][4]	NTU	Nephelometric part 2130 B	0.3	≤5.0
สี (Color, True) [4][6]	Pt-Co	Spectrophotometric	<1.0	≤15.0
ซัลเฟต (Sulfate) [3][4]	mg/L	Turbidimetric	0.55	≤200
แมงกานีส (Manganese) [3][6]	mg/L	Persulfate part 3500-Mn B	<0.05	≤0.4

รายละเอียดเพิ่มเติม (Additional details) :
[1] Standard Methods for the Examination of Water and Wastewater, APHA, AWWA, WEF 23rd Edition 2017
[2] มาตรฐานคุณภาพน้ำประปาของการประปาส่วนภูมิภาค
มรก. ให้ความเห็นชอบ เมื่อวันที่ 16 กรกฎาคม 2550 ต่อท้ายบันทึกข้อความของ กคน. ที่ มห 55702-2/258 ลงวันที่ 11 กรกฎาคม 2550
[3] Not TISI Accredited
[4] ทดสอบโดยห้องปฏิบัติการทดสอบรับเหมาช่วง (Analyzed by Subcontractor)
[5] ค่าความไม่แน่นอนในการวัด
[6] Not Department of Industrial Works Accredited
***Certificated ISO 9001:2015 - Fe, Cl^-, Ti

ผู้อนุมัติรายงาน :
(Analyzed By) [redacted] (Approved [redacted]jal) (Approved by [redacted]utsuri)
[redacted]er [redacted] Director
วันที่ (Date) :

หมายเหตุ (Notes) :
1. รายงานผลการทดสอบฉบับนี้มีผลเฉพาะกับตัวอย่างที่นำมาทดสอบดังกล่าวไว้ข้างต้นเท่านั้น
(The above results are related only to the tested samples as mentioned in this report.)
2. รายงานฉบับนี้จะต้องไม่ถูกทำสำเนาเฉพาะเพียงบางส่วนยกเว้นการนำไปใช้รับฉบับโดยไม่ได้รับความยินยอมเป็นลายลักษณ์อักษรจากบริษัท บีเค เนเจอร์ ทอรัส จำกัด
(This report shall not be reproduced except in full in whole or in part without the written approval of BK NATURE TAURUS CO., LTD.)

"PROF" Principle Reproducibility On standard First service
F-P-7.8-01/1 V2, 1 มกราคม 2563

บริษัท บีเค เนเจอร์ ทอรัส จำกัด
BK Nature Taurus Co., Ltd.
ที่อยู่ : 59/366 หมู่ที่ 4 ตำบลกะทู้ อำเภอกะทู้ จังหวัดภูเก็ต 83120 โทร. 076 623955, 062 059 2888, 062 059 4888 โทรสาร: 076 619965
Address: 59/366 Village No.4 Kathu Sub-district, Kathu District, Phuket, 83120 Tel: 076 623955, 062 059 2888, 062 059 4888 Fax: 076 619965
เลขที่ผู้เสียภาษี (Tax ID.): 0835561013613 E-mail: bknature.t@gmail.com

Analysis Report

หมายเลขรายงาน (Report No.) : w-678/68

ชื่อผู้ใช้บริการ (Customer) : บริษัท ทรี แอนด์ เฟิร์ร พรีชพ์เพอร์ตี้ จำกัด (สำนักงานใหญ่)
ที่อยู่ (Address) : เลขที่ 555 หมู่ 1 ตำบลกะรน อำเภอเมืองภูเก็ต จังหวัดภูเก็ต 83100
โทร (Tel.) : 076 590 388 โทรสาร (Fax) : -

สถานที่เก็บตัวอย่าง (Sampling Source) : Sirice Phuket Luxury Hotel
วันที่เก็บตัวอย่าง (Sampling Date) : 24/04/2025
วิธีเก็บตัวอย่าง (Sampling Method) : Grab sampling
วันที่รับตัวอย่าง (Received Date) : 24/04/2025
ผู้เก็บตัวอย่าง (Sampling By) : Mr. Samakpong pongsridech [1]
วันที่ทดสอบ (Testing Date) : 24-28/04/2025
วันที่รายงานผล (Result Date) : 01/05/2025

รายการทดสอบ (Parameter)	หน่วย (Unit)	วิธีทดสอบ (Method of Analysis) [1]	ผลการทดสอบ (Result)	มาตรฐาน (Standard) [2]
รหัสตัวอย่าง (Analysis No.)			250424/7	น้ำประปาส่วนภูมิภาค
ชื่อตัวอย่าง (Sample Name)			น้ำใช้	
ประเภทตัวอย่าง (Sample Description)			น้ำ [2]	
เวลาเก็บตัวอย่าง (Sampling Time)			09.03 น.	
ลักษณะตัวอย่าง (Sample Condition)			ใส	
โคลิฟอร์มทั้งหมด (Total Coliform) [3][6]	MPN/100 mL	Multiple-Tube Fermentation Test part 9221 A – E	<2.0	ไม่พบ
อีโคไล (*Escherichia coli, E.coli*) [3][6]	MPN/100 mL	Multiple-Tube Fermentation Test part 9221 A – E	<2.0	ไม่พบ

รายละเอียดเพิ่มเติม (Additional details) :
[1] Standard Methods for the Examination of Water and Wastewater, APHA, AWWA, WEF 23rd Edition 2017
[2] มาตรฐานคุณภาพน้ำประปาของการประปาส่วนภูมิภาค
นวก.ให้ความเห็นชอบ เมื่อวันที่ 18 กรกฎาคม 2550 ต่อท้ายบันทึกข้อความของ กสน. ที่ ผท 55702-2/258 ลงวันที่ 11 กรกฎาคม 2550
[3] Not TISI Accredited
[4] ทดสอบโดยห้องปฏิบัติการทดสอบรับเหมาช่วง (Analyzed by Subcontractor)
[5] ค่าความไม่แน่นอนในการวัด
[6] Not Department of Industrial Works Accredited
<2.0 หมายถึง Not Detected

ผู้อนุมัติรายงาน :
(Analyzed By) (M[redacted]) (Approved [redacted]gai) (Approved by [redacted]utsuri)
[redacted]er [redacted]ctor
วันที่ (Date) : [redacted]

หมายเหตุ (Notes) :
1. รายงานผลการทดสอบฉบับนี้มีผลเฉพาะกับตัวอย่างที่นำมาทดสอบดังกล่าวไว้ข้างต้นเท่านั้น
(The above results are related only to the tested samples as mentioned in this report.)
2. รายงานฉบับนี้จะต้องไม่ถูกทำสำเนาเฉพาะเพียงบางส่วนมาเว้นการนำไปใช้ทั้งฉบับโดยไม่ได้รับความยินยอมเป็นลายลักษณ์อักษรจากบริษัท บีเค เนเจอร์ ทอรัส จำกัด
(This report shall not be reproduced except in full in whole or in part without the written approval of BK NATURE TAURUS CO., LTD.)

...End...

บริษัท บีเค เนเจอร์ ทอรัส จำกัด
BK Nature Taurus Co., Ltd.
ที่อยู่ : 59/366 หมู่ที่ 4 ตำบลกะทู้ อำเภอกะทู้ จังหวัดภูเก็ต 83120 โทร. 076 623955, 062 059 2888, 062 059 4888 โทรสาร: 076 619965
Address: 59/366 Village No.4 Kathu Sub-district, Kathu District, Phuket, 83120 Tel: 076 623955, 062 059 2888, 062 059 4888 Fax: 076 619965
เลขที่ผู้เสียภาษี (Tax ID.): 0835561013613 E-mail: bknature.t@gmail.com

Analysis Report

หมายเลขรายงาน (Report No.) : w-829/68
ทะเบียนห้องปฏิบัติการวิเคราะห์ เลขที่ 0-290

ชื่อผู้ใช้บริการ (Customer) : บริษัท ทรี แอนด์ เฟิร์ร พรีชพ์เพอร์ตี้ จำกัด (สำนักงานใหญ่)
ที่อยู่ (Address) : เลขที่ 555 หมู่ 1 ตำบลกะรน อำเภอเมือง จังหวัดภูเก็ต 83100
โทร (Tel.) : 076 590 388 โทรสาร (Fax) : -

สถานที่เก็บตัวอย่าง (Sampling Source) : Sirice Phuket Luxury Hotel
วันที่เก็บตัวอย่าง (Sampling Date) : 22/05/2025
วิธีเก็บตัวอย่าง (Sampling Method) : Grab sampling
วันที่รับตัวอย่าง (Received Date) : 22/05/2025
ผู้เก็บตัวอย่าง (Sampling By) : Mr. Samakpong pongsridech [1]
วันที่ทดสอบ (Testing Date) : 22-26/05/2025
0-290-7-0005
วันที่รายงานผล (Result Date) : 30/05/2025

รายการทดสอบ (Parameter)	หน่วย (Unit)	วิธีทดสอบ (Method of Analysis) [1]	ผลการทดสอบ (Result)		มาตรฐาน (Standard) [2]
รหัสตัวอย่าง (Analysis No.)			250522/1	250522/2	
ชื่อตัวอย่าง (Sample Name)			น้ำเข้าระบบบำบัด	น้ำออกระบบบำบัด	น้ำทิ้งอาคารประเภท ข
ประเภทตัวอย่าง (Sample Description)			น้ำเสีย	น้ำเสีย	
เวลาเก็บตัวอย่าง (Sampling Time)			09.05 น.	09.09 น.	
ลักษณะตัวอย่าง (Sample Condition)			เหลืองขุ่น มีตะกอน มีกลิ่นเหม็น	เหลืองใส มีตะกอน	
กรด-เบส (pH) at 25 °C	-	Electrometric Method part 4500-H^+ B	6.0	6.4	5.5-9.0
บีโอดี (BOD)	mg/L	Azide Modification part 4500-O C/ 5-Days BOD Test part 5210B	900 [2]	15.0	≤30
ของแข็งแขวนลอยทั้งหมด (Total Suspended Solids)	mg/L	Dried at 103 –105 °C part 2540D	614.0	14.4	≤40
ของแข็งละลายน้ำทั้งหมด (Total Dissolved Solids)	mg/L	Dried at 180 °C part 2540C	466	656	≤3,000
ไนโตรเจน ทั้งเอ็น (Nitrogen, TKN)	mg/L	Micro-Kjeldahl part 4500-N_{org}B	70.0	25.5	≤35
ซัลไฟด์ (Sulfide) [3][6]	mg/L	Iodometric part 4500-S^{2-} F	5.8	0.13	≤1.0
ไขมันและน้ำมัน (Fat, Oil & Grease) [3][6]	mg/L	Partition & Gravimetric part 5520B	36.7	1.0	≤20

รายละเอียดเพิ่มเติม (Additional details) :
[1] Standard Methods for the Examination of Water and Wastewater, APHA, AWWA, WEF 23rd Edition 2017
[2] ประกาศกระทรวงทรัพยากรธรรมชาติและสิ่งแวดล้อม เรื่อง กำหนดมาตรฐานควบคุมการระบายน้ำทิ้งจากอาคารบางประเภทและขนาด พ.ศ.2567
ประกาศในราชกิจจานุเบกษาเล่มที่ 141 ตอนพิเศษ 233ง วันที่ 27 สิงหาคม 2567
[3] Not TISI Accredited
[4] ทดสอบโดยห้องปฏิบัติการทดสอบรับเหมาช่วง (Analyzed by Subcontractor)
[5] ค่าความไม่แน่นอนในการวัด
[6] Not Department of Industrial Works Accredited
***Certificated ISO 9001:2015 – pH, BOD, TSS, TDS,

ผู้อนุมัติรายงาน :
(Analyzed By) (M[redacted]) (Approved [redacted]gai) (Approved by [redacted]utsuri)
[redacted]er [redacted]ctor
วันที่ (Date) : 30/05/2025

หมายเหตุ (Notes) :
1. รายงานผลการทดสอบฉบับนี้มีผลเฉพาะกับตัวอย่างที่นำมาทดสอบดังกล่าวไว้ข้างต้นเท่านั้น
(The above results are related only to the tested samples as mentioned in this report.)
2. รายงานฉบับนี้จะต้องไม่ถูกทำสำเนาเฉพาะเพียงบางส่วนมาเว้นการนำไปใช้ทั้งฉบับโดยไม่ได้รับความยินยอมเป็นลายลักษณ์อักษรจากบริษัท บีเค เนเจอร์ ทอรัส จำกัด
(This report shall not be reproduced except in full in whole or in part without the written approval of BK NATURE TAURUS CO., LTD.)

บริษัท บีเค เนเจอร์ ทอรัส จำกัด
BK Nature Taurus Co., Ltd.
ที่อยู่ : 59/366 หมู่ที่ 4 ตำบลกะทู้ อำเภอกะทู้ จังหวัดภูเก็ต 83120 โทร: 076 623955, 062 059 2888, 062 059 4888 โทรสาร: 076 619965
Address: 59/366 Village No.4 Kathu Sub-district, Kathu District, Phuket, 83120 Tel: 076 623955, 062 059 2888, 062 059 4888 Fax: 076 619965
เลขที่ผู้เสียภาษี (Tax ID.): 0835561013613 E-mail: bknature.t@gmail.com

Analysis Report

หมายเลขรายงาน (Report No.) : w-829/68

ชื่อผู้ใช้บริการ (Customer) : บริษัท ทรี แอนด์ เนิร์ช พร็อพเพอร์ตี้ จำกัด (สำนักงานใหญ่)
ที่อยู่ (Address) : เลขที่ 888 หมู่ 1 ตำบลรัษฎา อำเภอเมือง จังหวัดภูเก็ต 83000
โทร (Tel.) : 076 590 388 โทรสาร (Fax) : -

สถานที่เก็บตัวอย่าง (Sampling Source) : Sinae Phuket Luxury Hotel
วันที่เก็บตัวอย่าง (Sampling Date) : 22/05/2025
วันที่รับตัวอย่าง (Received Date) : 22/05/2025
วันที่ทดสอบ (Testing Date) : 23/05/2025
วันที่รายงานผล (Result Date) : 30/05/2025
วิธีเก็บตัวอย่าง (Sampling Method) : Grab sampling
ผู้เก็บตัวอย่าง (Sampling By) : Mr. Samakpong pengsiridech [1]

รายการทดสอบ (Parameter)	หน่วย (Unit)	วิธีทดสอบ (Method of Analysis) [1]	ผลการทดสอบ (Result)		มาตรฐาน (Standard) [2]
รหัสตัวอย่าง (Analysis No.)			250321/1	250321/2	
ชื่อตัวอย่าง (Sample Name)			น้ำเข้าระบบบำบัด	น้ำออกระบบบำบัด	น้ำทิ้งอาคาร
ประเภทตัวอย่าง (Sample Description)			น้ำเสีย	น้ำเสีย	ประเภท ข
เวลาเก็บตัวอย่าง (Sampling Time)			09.00 น.	09.05 น.	
ลักษณะตัวอย่าง (Sample Condition)			เหลืองขุ่น มีตะกอน มีกลิ่นเหม็น	เหลืองใส มีตะกอน	
การจมตัวของตะกอน (Settleable Solids) [3][4]	mL/L	Gravimetric part 2540F	6.1	0.10	-

รายละเอียดเพิ่มเติม (Additional details) :
[1] Standard Methods for the Examination of Water and Wastewater, APHA, AWWA, WEF 23rd Edition 2017
[2] ประกาศกระทรวงทรัพยากรธรรมชาติและสิ่งแวดล้อม เรื่อง กำหนดมาตรฐานควบคุมการระบายน้ำทิ้งจากอาคารบางประเภทและขนาด พ.ศ.2567
ประกาศในราชกิจจานุเบกษาเล่มที่ 141 ตอนพิเศษ 253ง วันที่ 27 สิงหาคม 2567
[3] Not TISI Accredited
[4] ทดสอบโดยห้องปฏิบัติการทดสอบรับเหมาช่วง (Analyzed by Subcontractor)
[5] ค่าความไม่แน่นอนในการวัด
[6] Not Department of Industrial Works Accredited
- หมายถึง ไม่ได้ระบุเกณฑ์ยอมรับสูงสุด

ผู้อนุมัติรายงาน :
(Analyzed By) (Mr. [redacted] (Approved by) [redacted] (Approved by) [redacted]
วันที่ (Date) : 30/05/2025

หมายเหตุ (Notes) :
1. รายงานผลการทดสอบฉบับนี้มีผลเฉพาะกับตัวอย่างที่นำมาทดสอบดังกล่าวไว้ข้างต้นเท่านั้น
(The above results are related only to the tested samples as mentioned in this report.)
2. รายงานฉบับนี้จะต้องไม่ถูกทำสำเนาเฉพาะเพียงบางส่วนยกเว้นการนำไปใช้ทั้งฉบับโดยไม่ได้รับความยินยอมเป็นลายลักษณ์อักษรจากบริษัท บีเค เนเจอร์ ทอรัส จำกัด
(This report shall not be reproduced except in full in whole or in part without the written approval of BK NATURE TAURUS CO., LTD.)

บริษัท บีเค เนเจอร์ ทอรัส จำกัด
BK Nature Taurus Co., Ltd.
ที่อยู่ : 59/366 หมู่ที่ 4 ตำบลกะทู้ อำเภอกะทู้ จังหวัดภูเก็ต 83120 โทร: 076 623955, 062 059 2888, 062 059 4888 โทรสาร: 076 619965
Address: 59/366 Village No.4 Kathu Sub-district, Kathu District, Phuket, 83120 Tel: 076 623955, 062 059 2888, 062 059 4888 Fax: 076 619965
เลขที่ผู้เสียภาษี (Tax ID.): 0835561013613 E-mail: bknature.t@gmail.com

Analysis Report

หมายเลขรายงาน (Report No.) : w-829/68

ชื่อผู้ใช้บริการ (Customer) : บริษัท ทรี แอนด์ เนิร์ช พร็อพเพอร์ตี้ จำกัด (สำนักงานใหญ่)
ที่อยู่ (Address) : เลขที่ 888 หมู่ 1 ตำบลรัษฎา อำเภอเมือง จังหวัดภูเก็ต 83000
โทร (Tel.) : 076 590 388 โทรสาร (Fax) : -

สถานที่เก็บตัวอย่าง (Sampling Source) : Sinae Phuket Luxury Hotel
วันที่เก็บตัวอย่าง (Sampling Date) : 22/05/2025
วันที่รับตัวอย่าง (Received Date) : 22/05/2025
วันที่ทดสอบ (Testing Date) : 22-23/05/2025
วันที่รายงานผล (Result Date) : 30/05/2025
วิธีเก็บตัวอย่าง (Sampling Method) : Grab sampling
ผู้เก็บตัวอย่าง (Sampling By) : Mr. Samakpong pengsiridech [1]

รายการทดสอบ (Parameter)	หน่วย (Unit)	วิธีทดสอบ (Method of Analysis) [1]	ผลการทดสอบ (Result)	มาตรฐาน (Standard) [2]
รหัสตัวอย่าง (Analysis No.)			250522/3	
ชื่อตัวอย่าง (Sample Name)			น้ำสระว่ายน้ำ	
ประเภทตัวอย่าง (Sample Description)			น้ำ [5]	สระว่ายน้ำ
เวลาเก็บตัวอย่าง (Sampling Time)			09.17 น.	
ลักษณะตัวอย่าง (Sample Condition)			ใส	
โคลิฟอร์มทั้งหมด (Total Coliform) [3][6]	MPN/100 mL	Multiple-Tube Fermentation Test part 9221 A – E	<2.0	<10.0
ฟีคัลโคลิฟอร์ม (Fecal Coliform) [3][6]	MPN/100 mL	Multiple-Tube Fermentation Test part 9221 A – E	<2.0	ไม่พบ
คลอรีนคงเหลือ (Residual Chlorine) [3][6]	mg/L	DPD	0.22	-

รายละเอียดเพิ่มเติม (Additional details)
[1] Standard Methods for the Examination of Water and Wastewater, APHA, AWWA, WEF 23rd Edition 2017
[2] คำแนะนำของคณะกรรมการสาธารณสุข ฉบับที่ 1 เรื่อง การควบคุมการประกอบกิจการสระว่ายน้ำ หรือกิจการอื่นๆ ในทำนองเดียวกัน
[3] Not TISI Accredited
[4] ทดสอบโดยห้องปฏิบัติการทดสอบรับเหมาช่วง (Analyzed by Subcontractor)
[5] ค่าความไม่แน่นอนในการวัด
[6] Not Department of Industrial Works Accredited
<2.0 หมายถึง NOT Detected

ผู้อนุมัติรายงาน :
(Analyzed By) (Mr [redacted] (Approved by [redacted] (Approved by) [redacted]
วันที่ (Date) : [redacted]

หมายเหตุ (Notes) :
1. รายงานผลการทดสอบฉบับนี้มีผลเฉพาะกับตัวอย่างที่นำมาทดสอบดังกล่าวไว้ข้างต้นเท่านั้น
(The above results are related only to the tested samples as mentioned in this report.)
2. รายงานฉบับนี้จะต้องไม่ถูกทำสำเนาเฉพาะเพียงบางส่วนยกเว้นการนำไปใช้ทั้งฉบับโดยไม่ได้รับความยินยอมเป็นลายลักษณ์อักษรจากบริษัท บีเค เนเจอร์ ทอรัส จำกัด
(This report shall not be reproduced except in full in whole or in part without the written approval of BK NATURE TAURUS CO., LTD.)

"PROF" Principle Reproducibility On standard First service

บริษัท บีเค เนเจอร ทอรัส จำกัด
BK Nature Taurus Co., Ltd.
ที่อยู่ : 59/586 หมู่ที่ 4 ตำบลกะทู้ อำเภอกะทู้ จังหวัดภูเก็ต 83120 โทร: 076 623955, 062 059 2888, 062 059 4888 โทรสาร: 076 619965
Address: 59/586 Village No.4 Kathu Sub-district, Kathu District, Phuket, 83120 Tel: 076 623955, 062 059 2888, 062 059 4888 Fax: 076 619965
เลขที่ผู้เสียภาษี (Tax ID.): 0835561013613 E-mail: bknature.t@gmail.com

Analysis Report

หมายเลขรายงาน (Report No.) : w-829/68

ชื่อผู้ใช้บริการ (Customer) : บริษัท ทรี แอนด์ เซีร์ร พรีเฟเรนซ์ดี้ จำกัด (สำนักงานใหญ่)
ที่อยู่ (Address) : เลขที่ 888 หมู่ 1 ตำบลรัษฎา อำเภอเมือง จังหวัดภูเก็ต 83000
โทร (Tel.) : 076 390 388 โทรสาร (Fax) : -

สถานที่เก็บตัวอย่าง (Sampling Source) : Shade Phuket Luxury Hotel
วันที่เก็บตัวอย่าง (Sampling Date) : 22/05/2025
วันที่รับตัวอย่าง (Received Date) : 22/05/2025
วันที่ทดสอบ (Testing Date) : 23-30/05/2025
วันที่รายงานผล (Result Date) : 08/05/2025
วิธีเก็บตัวอย่าง (Sampling Method) : Grab sampling
ผู้เก็บตัวอย่าง (Sampling By) : Mr. Samakpong pongsridech [1]

รายการทดสอบ (Parameter)	หน่วย (Unit)	วิธีทดสอบ (Method of Analysis) [1]	ผลการทดสอบ (Result)		มาตรฐาน (Standard) [2]
รหัสตัวอย่าง (Analysis No.)			250522/4	250522/5	
ชื่อตัวอย่าง (Sample Name)			น้ำใช้ห้องพัก (ห้อง 401)	น้ำทิ้งจากระบบแอร์ (ห้อง 401)	
ประเภทตัวอย่าง (Sample Description)			น้ำ [3]	น้ำ [3]	
เวลาเก็บตัวอย่าง (Sampling Time)			09.25 น.	09.28 น.	
ลักษณะตัวอย่าง (Sample Condition)			ของเหลวใส ไม่มีสี ไม่มีตะกอน	Swab สีขาวในของเหลวใส ไม่มีสี มีตะกอนสีดำ	
Legionella spp [3][4][5]	CFU/L	CDC 2005	N.D.	N.D.	

รายละเอียดเพิ่มเติม (Additional details) :
[1] Standard Methods for the Examination of Water and Wastewater, APHA, AWWA, WEF 23rd Edition 2017
[2] -
[3] Not TISI Accredited
[4] ทดสอบโดยห้องปฏิบัติการทดสอบรับเหมาช่วง (Analyzed by Subcontractor)
[5] ค่าความไม่แน่นอนในการวัด
[6] Not Department of Industrial Works Accredited
N.D หมายถึง NOT Detected

ผู้อนุมัติรายงาน :
(Analyzed By) (Mr. [redacted] (Approved by) [redacted] (Approved by) [redacted]
วันที่ (Date) : 30/05/2025

หมายเหตุ (Notes) :
1. รายงานผลการทดสอบฉบับนี้ผลเฉพาะกับตัวอย่างที่นำมาทดสอบดังกล่าวใช้ร่างต้นเท่านั้น
(The above results are related only to the tested samples as mentioned in this report.)
2. รายงานฉบับนี้จะต้องไม่ถูกทำซ้ำเฉพาะเพียงบางส่วนยกเว้นการนำไปใช้ทั้งฉบับโดยไม่ได้รับความยินยอมเป็นลายลักษณ์อักษรจากบริษัท บีเค เนเจอร์ ทอรัส จำกัด
(This report shall not be reproduced except in full in whole or in part without the written approval of BK NATURE TAURUS CO., LTD.)

บริษัท บีเค เนเจอร ทอรัส จำกัด
BK Nature Taurus Co., Ltd.
ที่อยู่ : 59/586 หมู่ที่ 4 ตำบลกะทู้ อำเภอกะทู้ จังหวัดภูเก็ต 83120 โทร: 076 623955, 062 059 2888, 062 059 4888 โทรสาร: 076 619965
Address: 59/586 Village No.4 Kathu Sub-district, Kathu District, Phuket, 83120 Tel: 076 623955, 062 059 2888, 062 059 4888 Fax: 076 619965
เลขที่ผู้เสียภาษี (Tax ID.): 0835561013613 E-mail: bknature.t@gmail.com

Analysis Report

หมายเลขรายงาน (Report No.) : w-829/68

ชื่อผู้ใช้บริการ (Customer) : บริษัท ทรี แอนด์ เซีร์ร พรีเฟเรนซ์ดี้ จำกัด (สำนักงานใหญ่)
ที่อยู่ (Address) : เลขที่ 888 หมู่ 1 ตำบลรัษฎา อำเภอเมือง จังหวัดภูเก็ต 83000
โทร (Tel.) : 076 390 388 โทรสาร (Fax) : -

สถานที่เก็บตัวอย่าง (Sampling Source) : Shade Phuket Luxury Hotel
วันที่เก็บตัวอย่าง (Sampling Date) : 22/05/2025
วันที่รับตัวอย่าง (Received Date) : 22/05/2025
วันที่ทดสอบ (Testing Date) : 22-23/05/2025
วันที่รายงานผล (Result Date) : 30/05/2025
วิธีเก็บตัวอย่าง (Sampling Method) : Grab sampling
ผู้เก็บตัวอย่าง (Sampling By) : Mr. Samakpong pongsridech [1]

รายการทดสอบ (Parameter)	หน่วย (Unit)	วิธีทดสอบ (Method of Analysis) [1]	ผลการทดสอบ (Result)	มาตรฐาน (Standard) [2]
รหัสตัวอย่าง (Analysis No.)			250522/6	
ชื่อตัวอย่าง (Sample Name)			น้ำทะเล	น้ำทะเล ประเภท 4
ประเภทตัวอย่าง (Sample Description)			น้ำ [3]	
เวลาเก็บตัวอย่าง (Sampling Time)			09.00 น.	
ลักษณะตัวอย่าง (Sample Condition)			ใส	
ทรด-เบส (pH) at 25 °C	-	Electrometric Method part 4500-H^+ B	8.2	7.0-8.5
ดีโอ (DO)	mg/L	Meter	5.1	≥ 4.0
อุณหภูมิ (Temperature) [3][4]	°C	Thermometer	26.7	-
ความเค็ม (Salinity) [3][4]	ppt	Argentometric & Calculation	33.0	ไม่เกินร้อยละ 10

รายละเอียดเพิ่มเติม (Additional details) :
[1] Standard Methods for the Examination of Water and Wastewater, APHA, AWWA, WEF 23rd Edition 2017
[2] ประกาศคณะกรรมการสิ่งแวดล้อมแห่งชาติ เรื่อง กำหนดมาตรฐานคุณภาพน้ำทะเล ลงวันที่ 6 ตุลาคม 2564
ประกาศในราชกิจจานุเบกษา เล่มที่ 138 ตอนพิเศษ 245 ง วันที่ 6 ตุลาคม 2564
[3] Not TISI Accredited
[4] ทดสอบโดยห้องปฏิบัติการทดสอบรับเหมาช่วง (Analyzed by Subcontractor)
[5] ค่าความไม่แน่นอนในการวัด
[6] Not Department of Industrial Works Accredited
<2.0 หมายถึง NOT Detected

ผู้อนุมัติรายงาน :
(Analyzed By) (Mr. [redacted] (Approved by) [redacted] (Approved by) [redacted]
วันที่ (Date) : 30/05/2025

หมายเหตุ (Notes) :
1. รายงานผลการทดสอบฉบับนี้มีผลเฉพาะกับตัวอย่างที่นำมาทดสอบดังกล่าวใช้ร่างต้นเท่านั้น
(The above results are related only to the tested samples as mentioned in this report.)
2. รายงานฉบับนี้จะต้องไม่ถูกทำซ้ำเฉพาะเพียงบางส่วนยกเว้นการนำไปใช้ทั้งฉบับโดยไม่ได้รับความยินยอมเป็นลายลักษณ์อักษรจากบริษัท บีเค เนเจอร์ ทอรัส จำกัด
(This report shall not be reproduced except in full in whole or in part without the written approval of BK NATURE TAURUS CO., LTD.)

End.

บริษัท บีเค เนเจอร์ ทอรัส จำกัด
BK Nature Taurus Co., Ltd.
ที่อยู่ : 59/386 หมู่ที่ 4 ตำบลกะทู้ อำเภอกะทู้ จังหวัดภูเก็ต 83120 โทร: 076 623955, 062 059 2888, 062 059 4888 โทรสาร: 076 619965
Address: 59/386 Village No.4 Kathu Sub-district, Kathu District, Phuket, 83120 Tel: 076 623955, 062 059 2888, 062 059 4888 Fax: 076 619965
เลขที่ผู้เสียภาษี (Tax ID.): 0835561013613 E-mail: bknature.t@gmail.com

Analysis Report

หมายเลขรายงาน (Report No.) : w-1042/68
ทะเบียนห้องปฏิบัติการวิเคราะห์ เลขที่ ง-290

ชื่อผู้ใช้บริการ (Customer) : บริษัท ทรี แอนด์ เทิร์ธ พร็อพเพอร์ตี้ จำกัด (สำนักงานใหญ่)
ที่อยู่ (Address) : เลขที่ 888 หมู่ 1 ตำบลรัษฎา อำเภอเมือง จังหวัดภูเก็ต 83000
โทร (Tel.) : 076 390 388 โทรสาร (Fax) : -

สถานที่เก็บตัวอย่าง (Sampling Source) : Sinae Phuket Luxury Hotel
วันที่เก็บตัวอย่าง (Sampling Date) : 26/06/2025
วันที่รับตัวอย่าง (Received Date) : 26/06/2025
วันที่ทดสอบ (Testing Date) : 26/06- 02/07/2025
วันที่รายงานผล (Result Date) : 02/07/2025
วิธีเก็บตัวอย่าง (Sampling Method) : Grab sampling
ผู้เก็บตัวอย่าง (Sampling By) : Mr. Samakpong pongsiridech [3]
ง-290-ง-0035

รายการทดสอบ (Parameter)	หน่วย (Unit)	วิธีทดสอบ (Method of Analysis) [1]	ผลการทดสอบ (Result)		มาตรฐาน (Standard) [2]
รหัสตัวอย่าง (Analysis No.)			250626/22	250626/23	
ชื่อตัวอย่าง (Sample Name)			น้ำเข้าระบบบำบัด	น้ำออกระบบบำบัด	น้ำทิ้งอาคาร
ประเภทตัวอย่าง (Sample Description)			น้ำเสีย	น้ำเสีย	ประเภท ข
เวลาเก็บตัวอย่าง (Sampling Time)			14.00 น.	14.05 น.	
ลักษณะตัวอย่าง (Sample Condition)			เหลืองขุ่น มีตะกอน มีกลิ่นเหม็น	เหลืองใส มีตะกอน	
กรด-เบส (pH) at 25 °C	-	Electrometric Method part 4500-H^+ B	6.3	6.6	5.5-9.0
บีโอดี (BOD)	mg/L	Azide Modification part 4500-O C/ 5-Days BOD Test part 5210B	540 [3]	11.1	≤30
ของแข็งแขวนลอยทั้งหมด (Total Suspended Solids)	mg/L	Dried at 103 -105 °C part 2540D	323	13.5	≤40
ของแข็งละลายน้ำทั้งหมด (Total Dissolved Solids)	mg/L	Dried at 180 °C part 2540C	666	386	≤1,000
ไนโตรเจน ทีเคเอ็น (Nitrogen, TKN)	mg/L	Macro-Kjeldahl part 4500-N_{org} B	61.6	16.7	≤35
ซัลไฟด์ (Sulfide) [5][6]	mg/L	Iodometric part 4500-S^{2-} F	5.6	0.59	≤1.0
ไขมันและน้ำมัน (Fat, Oil & Grease) [3],[4]	mg/L	Partition & Gravimetric part 5520B	10.3	1.3	≤20

รายละเอียดเพิ่มเติม (Additional details) :
[1] Standard Methods for the Examination of Water and Wastewater, APHA, AWWA, WEF 23rd Edition 2017
[2] ประกาศกระทรวงทรัพยากรธรรมชาติและสิ่งแวดล้อม เรื่อง กำหนดมาตรฐานควบคุมการระบายน้ำทิ้งจากอาคารบางประเภทและบางขนาด พ.ศ.2567
ประกาศในราชกิจจานุเบกษาเล่มที่ 141 ตอนพิเศษ 233ง วันที่ 27 สิงหาคม 2567
[3] Not TISI Accredited
[4] ทดสอบโดยห้องปฏิบัติการทดสอบรับเหมาช่วง (Analyzed by Subcontractor)
[5] ค่าความไม่แน่นอนในการวัด
[6] Not Department of Industrial Works Accredited
***Certified ISO 9001:2015 - pH, BOD, TSS, TDS,

ผู้อนุมัติรายงาน :
(Analyzed By) (M[redacted] (Approved [redacted]jai) (Approved by [redacted]utsuri)
[redacted]er [redacted]ctor
วันที่ (Date) [redacted]

หมายเหตุ (Notes) :
1. รายงานผลการทดสอบฉบับนี้มีผลเฉพาะกับตัวอย่างที่นำมาทดสอบดังกล่าวไว้ข้างต้นเท่านั้น
(The above results are related only to the tested samples as mentioned in this report.)
2. รายงานฉบับนี้จะต้องไม่ถูกทำสำเนาเฉพาะเพียงบางส่วนยกเว้นการนำไปใช้ทั้งฉบับโดยไม่ได้รับความยินยอมเป็นลายลักษณ์อักษรจากบริษัท บีเค เนเจอร์ ทอรัส จำกัด
(This report shall not be reproduced except in full in whole or in part without the written approval of BK NATURE TAURUS CO., LTD.)

"PROF" Principle Reproducibility On standard First service

บริษัท บีเค เนเจอร์ ทอรัส จำกัด
BK Nature Taurus Co., Ltd.
ที่อยู่ : 59/386 หมู่ที่ 4 ตำบลกะทู้ อำเภอกะทู้ จังหวัดภูเก็ต 83120 โทร: 076 623955, 062 059 2888, 062 059 4888 โทรสาร: 076 619965
Address: 59/386 Village No.4 Kathu Sub-district, Kathu District, Phuket, 83120 Tel: 076 623955, 062 059 2888, 062 059 4888 Fax: 076 619965
เลขที่ผู้เสียภาษี (Tax ID.): 0835561013613 E-mail: bknature.t@gmail.com

Analysis Report

หมายเลขรายงาน (Report No.) : w-1042/68

ชื่อผู้ใช้บริการ (Customer) : บริษัท ทรี แอนด์ เทิร์ธ พร็อพเพอร์ตี้ จำกัด (สำนักงานใหญ่)
ที่อยู่ (Address) : เลขที่ 888 หมู่ 1 ตำบลรัษฎา อำเภอเมือง จังหวัดภูเก็ต 83000
โทร (Tel.) : 076 390 388 โทรสาร (Fax) : -

สถานที่เก็บตัวอย่าง (Sampling Source) : Sinae Phuket Luxury Hotel
วันที่เก็บตัวอย่าง (Sampling Date) : 26/06/2025
วันที่รับตัวอย่าง (Received Date) : 26/06/2025
วันที่ทดสอบ (Testing Date) : 01/07/2025
วันที่รายงานผล (Result Date) : 02/07/2025
วิธีเก็บตัวอย่าง (Sampling Method) : Grab sampling
ผู้เก็บตัวอย่าง (Sampling By) : Mr. Samakpong pongsiridech [3]

รายการทดสอบ (Parameter)	หน่วย (Unit)	วิธีทดสอบ (Method of Analysis) [1]	ผลการทดสอบ (Result)		มาตรฐาน (Standard) [2]
รหัสตัวอย่าง (Analysis No.)			250626/22	250626/23	
ชื่อตัวอย่าง (Sample Name)			น้ำเข้าระบบบำบัด	น้ำออกระบบบำบัด	น้ำทิ้งอาคาร
ประเภทตัวอย่าง (Sample Description)			น้ำเสีย	น้ำเสีย	ประเภท ข
เวลาเก็บตัวอย่าง (Sampling Time)			14.00 น.	14.05 น.	
ลักษณะตัวอย่าง (Sample Condition)			เหลืองขุ่น มีตะกอน มีกลิ่นเหม็น	เหลืองใส มีตะกอน	
การจมตัวของตะกอน (Settleable Solids) [3],[4]	mL/L	Gravimetric part 2540F	7.0	0.10	-

รายละเอียดเพิ่มเติม (Additional details) :
[1] Standard Methods for the Examination of Water and Wastewater, APHA, AWWA, WEF 23rd Edition 2017
[2] ประกาศกระทรวงทรัพยากรธรรมชาติและสิ่งแวดล้อม เรื่อง กำหนดมาตรฐานควบคุมการระบายน้ำทิ้งจากอาคารบางประเภทและบางขนาด พ.ศ.2567
ประกาศในราชกิจจานุเบกษาเล่มที่ 141 ตอนพิเศษ 233ง วันที่ 27 สิงหาคม 2567
[3] Not TISI Accredited
[4] ทดสอบโดยห้องปฏิบัติการทดสอบรับเหมาช่วง (Analyzed by Subcontractor)
[5] ค่าความไม่แน่นอนในการวัด
[6] Not Department of Industrial Works Accredited
- หมายถึง ไม่ได้ระบุเกณฑ์ยอมรับสูงสุด

ผู้อนุมัติรายงาน :
(Analyzed By) (Mr. [redacted] (Approved by [redacted]ai) (Approved by) [redacted]suri)
[redacted]or
วันที่ (Date) : [redacted]

หมายเหตุ (Notes) :
1. รายงานผลการทดสอบฉบับนี้มีผลเฉพาะกับตัวอย่างที่นำมาทดสอบดังกล่าวไว้ข้างต้นเท่านั้น
(The above results are related only to the tested samples as mentioned in this report.)
2. รายงานฉบับนี้จะต้องไม่ถูกทำสำเนาเฉพาะเพียงบางส่วนยกเว้นการนำไปใช้ทั้งฉบับโดยไม่ได้รับความยินยอมเป็นลายลักษณ์อักษรจากบริษัท บีเค เนเจอร์ ทอรัส จำกัด
(This report shall not be reproduced except in full in whole or in part without the written approval of BK NATURE TAURUS CO., LTD.)

"PROF" Principle Reproducibility On standard First service

บริษัท บีเค เนเจอร์ ทอรัส จำกัด
BK Nature Taurus Co., Ltd.
ที่อยู่ : 59/386 หมู่ที่ 4 ตำบลกะทู้ อำเภอกะทู้ จังหวัดภูเก็ต 83120 โทร: 076 623955, 062 059 2888, 062 059 4888 โทรสาร: 076 619965
Address: 59/386 Village No.4 Kathu Sub-district, Kathu District, Phuket, 83120 Tel: 076 623955, 062 059 2888, 062 059 4888 Fax: 076 619965
เลขที่ผู้เสียภาษี (Tax ID.): 0835561013613 E-mail: bknature.t@gmail.com

Analysis Report

หมายเลขรายงาน (Report No.) : w-1042/65

ชื่อผู้ใช้บริการ (Customer) : บริษัท ทรี แอนด์ เฮิร์ธ พรีซฟเพอร์ตี้ จำกัด (สำนักงานใหญ่)
ที่อยู่ (Address) : เลขที่ 888 หมู่ 1 ตำบลรัษฎา อำเภอเมือง จังหวัดภูเก็ต 83000
โทร (Tel.) : 076 390 388 โทรสาร (Fax) : -

สถานที่เก็บตัวอย่าง (Sampling Source) : Sinae Phuket Luxury Hotel
วันที่เก็บตัวอย่าง (Sampling Date) : 26/06/2025
วิธีเก็บตัวอย่าง (Sampling Method) : Grab sampling
วันที่รับตัวอย่าง (Received Date) : 26/06/2025
ผู้เก็บตัวอย่าง (Sampling By) : Mr. Samakpong pongsiridech [2]
วันที่ทดสอบ (Testing Date) : 26/06/2025
วันที่รายงานผล (Result Date) : 02/07/2025

รายการทดสอบ (Parameter)	หน่วย (Unit)	วิธีทดสอบ (Method of Analysis) [1]	ผลการทดสอบ (Result)	มาตรฐาน (Standard) [2]
รหัสตัวอย่าง (Analysis No.)			250626/24	
ชื่อตัวอย่าง (Sample Name)			น้ำสระว่ายน้ำ	
ประเภทตัวอย่าง (Sample Description)			น้ำ [3]	สระว่ายน้ำ
เวลาเก็บตัวอย่าง (Sampling Time)			14.10 น.	
ลักษณะตัวอย่าง (Sample Condition)			ใส	
กรด-เบส (pH) at 25 °C	-	Electrometric Method part 4500-H+ B	5.8	7.2-8.4

รายละเอียดเพิ่มเติม (Additional details) :
[1] Standard Methods for the Examination of Water and Wastewater, APHA, AWWA, WEF 23rd Edition 2017
[2] คำแนะนำของคณะกรรมการการสาธารณสุข ฉบับที่ 1 เรื่อง การควบคุมการประกอบกิจการสระว่ายน้ำ หรือกิจการอื่นๆ ในทำนองเดียวกัน
[3] Not TISI Accredited
[4] ทดสอบโดยห้องปฏิบัติการทดสอบรับเหมาช่วง (Analyzed by Subcontractor)
[5] ค่าความไม่แน่นอนในการวัด
[6] Not Department of Industrial Works Accredited

ผู้อนุมัติรายงาน :
(Analyzed By) (Mr [redacted] (Approved by [redacted]) (Approved by) [redacted]suri)
วันที่ (Date) : 02/07/2025

หมายเหตุ (Notes) :
1. รายงานผลการทดสอบฉบับนี้มีผลเฉพาะกับตัวอย่างที่นำมาทดสอบดังกล่าวไว้ข้างต้นเท่านั้น
(The above results are related only to the tested samples as mentioned in this report.)
2. รายงานฉบับนี้จะต้องไม่ถูกทำสำเนาเฉพาะเพียงบางส่วนยกเว้นการนำไปใช้ทั้งฉบับโดยไม่ได้รับความยินยอมเป็นลายลักษณ์อักษรจากบริษัท บีเค เนเจอร์ ทอรัส จำกัด
(This report shall not be reproduced except in full in whole or in part without the written approval of BK NATURE TAURUS CO., LTD.)

บริษัท บีเค เนเจอร์ ทอรัส จำกัด
BK Nature Taurus Co., Ltd.
ที่อยู่ : 59/386 หมู่ที่ 4 ตำบลกะทู้ อำเภอกะทู้ จังหวัดภูเก็ต 83120 โทร: 076 623955, 062 059 2888, 062 059 4888 โทรสาร: 076 619965
Address: 59/386 Village No.4 Kathu Sub-district, Kathu District, Phuket, 83120 Tel: 076 623955, 062 059 2888, 062 059 4888 Fax: 076 619965
เลขที่ผู้เสียภาษี (Tax ID.): 0835561013613 E-mail: bknature.t@gmail.com

Analysis Report

หมายเลขรายงาน (Report No.) : w-1042/65

ชื่อผู้ใช้บริการ (Customer) : บริษัท ทรี แอนด์ เฮิร์ธ พรีซฟเพอร์ตี้ จำกัด (สำนักงานใหญ่)
ที่อยู่ (Address) : เลขที่ 888 หมู่ 1 ตำบลรัษฎา อำเภอเมือง จังหวัดภูเก็ต 83000
โทร (Tel.) : 076 390 388 โทรสาร (Fax) : -

สถานที่เก็บตัวอย่าง (Sampling Source) : Sinae Phuket Luxury Hotel
วันที่เก็บตัวอย่าง (Sampling Date) : 26/06/2025
วิธีเก็บตัวอย่าง (Sampling Method) : Grab sampling
วันที่รับตัวอย่าง (Received Date) : 26/06/2025
ผู้เก็บตัวอย่าง (Sampling By) : Mr. Samakpong Pongsiridech [2]
วันที่ทดสอบ (Testing Date) : 26-30/06/2025
วันที่รายงานผล (Result Date) : 02/07/2025

รายการทดสอบ (Parameter)	หน่วย (Unit)	วิธีทดสอบ (Method of Analysis) [1]	ผลการทดสอบ (Result)	มาตรฐาน (Standard) [2]
รหัสตัวอย่าง (Analysis No.)			250626/24	
ชื่อตัวอย่าง (Sample Name)			น้ำสระว่ายน้ำ (จุดเก็บส่วนลึก)	สระว่ายน้ำ
ประเภทตัวอย่าง (Sample Description)			Water	
เวลาเก็บตัวอย่าง (Sampling Time)			14.10 น.	
ลักษณะตัวอย่าง (Sample Condition)			ใส	
ความเป็นด่าง (Alkalinity,Total) [1]	mg/L	Titration	80.0	80-100
คลอไรด์ (Chloride) [5]	mg/L	Argentometric 4500-Cl- B	2,149	≤600
ความกระด้างจากแคลเซียม (Calcium Hardness) [3][4]	mg/L	EDTA Titrimetric part 3340C	90.6	250-600
กรดไซยานูริก (Cyanuric Acid) [3][4]	mg/L	Photometric	32.0	30-60
ไนโตรเจนแอมโมเนีย (Nitrogen, Ammonium) [3][4]	mg/L	Distill & Titration	0.56	≤20
คลอรีนที่รวมกับสารอื่น (combined Chlorine) [3][6]	mg/L	DPD	0.54	0.50-1.0

รายละเอียดเพิ่มเติม (Additional details) :
[1] Standard Methods for the Examination of Water and Wastewater, APHA, AWWA, WEF 23rd Edition 2017
[2] คำแนะนำของคณะกรรมการการสาธารณสุข ฉบับที่ 1 เรื่อง การควบคุมการประกอบกิจการสระว่ายน้ำ หรือกิจการอื่น ๆ ในทำนองเดียวกัน
[3] Not TISI Accredited
[4] ทดสอบโดยห้องปฏิบัติการทดสอบรับเหมาช่วง (Analyzed by Subcontractor)
[5] ค่าความไม่แน่นอนในการวัด
[6] Not Department of Industrial Works Accredited
***Certificated ISO 9001:2015 – Alk

ผู้อนุมัติรายงาน :
(Analyzed By) (Mr [redacted] (Approved by [redacted]) (Approved by) [redacted]suri)
วันที่ (Date) : 02/07/2025

หมายเหตุ (Notes) :
1. รายงานผลการทดสอบฉบับนี้มีผลเฉพาะกับตัวอย่างที่นำมาทดสอบดังกล่าวไว้ข้างต้นเท่านั้น
(The above results are related only to the tested samples as mentioned in this report.)
2. รายงานฉบับนี้จะต้องไม่ถูกทำสำเนาเฉพาะเพียงบางส่วนยกเว้นการนำไปใช้ทั้งฉบับโดยไม่ได้รับความยินยอมเป็นลายลักษณ์อักษรจากบริษัท บีเค เนเจอร์ ทอรัส จำกัด
(This report shall not be reproduced except in full in whole or in part without the written approval of BK NATURE TAURUS CO., LTD.)

บริษัท บีเค เนเจอร์ ทอรัส จำกัด
BK Nature Taurus Co., Ltd.
ที่อยู่ : 59/386 หมู่ที่ 4 ตำบลกะทู้ อำเภอกะทู้ จังหวัดภูเก็ต 83120 โทร: 076 623955, 062 059 2888, 062 059 4888 โทรสาร: 076 619965
Address: 59/386 Village No.4 Kathu Sub-district, Kathu District, Phuket, 83120 Tel: 076 623955, 062 059 2888, 062 059 4888 Fax: 076 619965
เลขที่ผู้เสียภาษี (Tax ID.): 0835561013613 E-mail: bknature.t@gmail.com

Analysis Report

ชื่อผู้ใช้บริการ (Customer) : บริษัท ทรี แอนด์ เอิร์ธ พร็อพเพอร์ตี้ จำกัด (สำนักงานใหญ่)
ที่อยู่ (Address) : เลขที่ 888 หมู่ 1 ตำบลรัษฎา อำเภอเมือง จังหวัดภูเก็ต 83000
โทร (Tel.) : 076 390 388 โทรสาร (Fax) : -

สถานที่เก็บตัวอย่าง (Sampling Source) : Sinae Phuket Luxury Hotel
วันที่เก็บตัวอย่าง (Sampling Date) : 26/06/2025
วิธีเก็บตัวอย่าง (Sampling Method) : Grab sampling
วันที่รับตัวอย่าง (Received Date) : 26/06/2025
ผู้เก็บตัวอย่าง (Sampling By) : Mr. Samakpong Pongsiridech [1]
วันที่ทดสอบ (Testing Date) : 26-28/06/2025
วันที่รายงานผล (Result Date) : 02/07/2025

รายการทดสอบ (Parameter)	หน่วย (Unit)	วิธีทดสอบ (Method of Analysis) [1]	ผลการทดสอบ (Result)		มาตรฐาน (Standard) [2]
รหัสตัวอย่าง (Analysis No.)			250626/24	[redacted]	
ชื่อตัวอย่าง (Sample Name)			น้ำสระว่ายน้ำ (จุดเก็บส่วนลึก)	[redacted]	สระว่ายน้ำ
ประเภทตัวอย่าง (Sample Description)			Water	[redacted]	
เวลาเก็บตัวอย่าง (Sampling Time)			14.10 น.	[redacted]	
ลักษณะตัวอย่าง (Sample Condition)			ใส	[redacted]	
โคลิฟอร์มทั้งหมด (Total Coliform) [3][5]	MPN/100 mL	Multiple-Tube Fermentation Test part 9221 A – E	<2.0	[redacted]	<10.0
อีโคไล (*Escherichia coli*, E.coli) [3][5]	MPN/100 mL	Multiple-Tube Fermentation Test part 9221 A – E	<2.0	[redacted]	ไม่พบ
ฟีคัลโคลิฟอร์ม (Fecal Coliform) [3][5]	MPN/100 mL	Multiple-Tube Fermentation Test part 9221 A – E	<2.0	[redacted]	ไม่พบ
สแตฟิโลโคคัสออเรียส *Staphylococcus aureus* (S. aureus) [3][6]	CFU/mL	Pour Plate	N.D.	[redacted]	ไม่พบ
ซูโดโมแนส แอรูจิโนซา (*Pseudomonas aeruginosa*) [3][6]	CFU/mL	Membrane Filter Technique part 9213E	N.D.	[redacted]	ไม่พบ

รายละเอียดเพิ่มเติม (Additional details) :
[1] Standard Methods for the Examination of Water and Wastewater, APHA, AWWA, WEF 23rd Edition 2017
[2] คำแนะนำของคณะกรรมการสาธารณสุข ฉบับที่ 1 เรื่อง การควบคุมการประกอบกิจการสระว่ายน้ำ หรือกิจการอื่น ๆ ในทำนองเดียวกัน
[3] Not TISI Accredited
[4] ทดสอบโดยห้องปฏิบัติการทดสอบรับเหมาช่วง (Analyzed by Subcontractor)
[5] ค่าความไม่แน่นอนในการวัด
[6] Not Department of Industrial Works Accredited
<2.0, N.D. หมายถึง NOT Detected

ผู้อนุมัติรายงาน :
(Analyzed By) (M[redacted] (Approved b[redacted]al) (Approved by [redacted]tsuri)
[redacted]er [redacted]ctor
วันที่ (Date) : [redacted]

หมายเหตุ (Notes) :
1. รายงานผลการทดสอบฉบับนี้มีผลเฉพาะกับตัวอย่างที่นำมาทดสอบดังกล่าวไว้ข้างต้นเท่านั้น
(The above results are related only to the tested samples as mentioned in this report.)
2. รายงานฉบับนี้จะต้องไม่ถูกทำสำเนาเฉพาะเพียงบางส่วนยกเว้นการนำไปใช้ทั้งฉบับโดยไม่ได้รับความยินยอมเป็นลายลักษณ์อักษรจากบริษัท บีเค เนเจอร์ ทอรัส จำกัด
(This report shall not be reproduced except in full in whole or in part without the written approval of BK NATURE TAURUS CO., LTD.)

บริษัท บีเค เนเจอร์ ทอรัส จำกัด
BK Nature Taurus Co., Ltd.
ที่อยู่ : 59/386 หมู่ที่ 4 ตำบลกะทู้ อำเภอกะทู้ จังหวัดภูเก็ต 83120 โทร: 076 623955, 062 059 2888, 062 059 4888 โทรสาร: 076 619965
Address: 59/386 Village No.4 Kathu Sub-district, Kathu District, Phuket, 83120 Tel: 076 623955, 062 059 2888, 062 059 4888 Fax: 076 619965
เลขที่ผู้เสียภาษี (Tax ID.): 0835561013613 E-mail: bknature.t@gmail.com

Analysis Report

ชื่อผู้ใช้บริการ (Customer) : บริษัท ทรี แอนด์ เอิร์ธ พร็อพเพอร์ตี้ จำกัด (สำนักงานใหญ่)
ที่อยู่ (Address) : เลขที่ 888 หมู่ 1 ตำบลรัษฎา อำเภอเมือง จังหวัดภูเก็ต 83000
โทร (Tel.) : 076 390 388 โทรสาร (Fax) :

สถานที่เก็บตัวอย่าง (Sampling Source) : Sinae Phuket Luxury Hotel
วันที่เก็บตัวอย่าง (Sampling Date) : 26/06/2025
วิธีเก็บตัวอย่าง (Sampling Method) : Grab sampling
วันที่รับตัวอย่าง (Received Date) : 26/06/2025
ผู้เก็บตัวอย่าง (Sampling By) : Mr. Samakpong pongsiridech [1]
วันที่ทดสอบ (Testing Date) : 26/06-09/07/2025
วันที่รายงานผล (Result Date) : 10/07/2025

รายการทดสอบ (Parameter)	หน่วย (Unit)	วิธีทดสอบ (Method of Analysis) [1]	ผลการทดสอบ (Result)		มาตรฐาน (Standard) [2]
รหัสตัวอย่าง (Analysis No.)			250626/25	250626/26	
ชื่อตัวอย่าง (Sample Name)			น้ำใช้ห้องพัก น้ำร้อน (ห้อง 405)	น้ำหัวฝักบัว (ห้อง 405)	
ประเภทตัวอย่าง (Sample Description)			น้ำ [3]	น้ำ [3]	
เวลาเก็บตัวอย่าง (Sampling Time)			09.25 น.	09.28 น.	
ลักษณะตัวอย่าง (Sample Condition)			ของเหลวใส ไม่มีสี ไม่มีตะกอน	ของเหลวใส ไม่มีสี ไม่มีตะกอน	
Legionella spp. [3][4][6]	CFU/L	CDC 2005	N.D.	N.D.	

รายละเอียดเพิ่มเติม (Additional details) :
[1] Standard Methods for the Examination of Water and Wastewater, APHA, AWWA, WEF 23rd Edition 2017
[2] –
[3] Not TISI Accredited
[4] ทดสอบโดยห้องปฏิบัติการทดสอบรับเหมาช่วง (Analyzed by Subcontractor)
[5] ค่าความไม่แน่นอนในการวัด
[6] Not Department of Industrial Works Accredited
N.D หมายถึง NOT Detected

ผู้อนุมัติรายงาน :
(Analyzed By) (Mr. [redacted] (Approved by [redacted]i) (Approved by [redacted]tsuri)
[redacted]or
วันที่ (Date) : [redacted]

หมายเหตุ (Notes) :
1. รายงานผลการทดสอบฉบับนี้มีผลเฉพาะกับตัวอย่างที่นำมาทดสอบดังกล่าวไว้ข้างต้นเท่านั้น
(The above results are related only to the tested samples as mentioned in this report.)
2. รายงานฉบับนี้จะต้องไม่ถูกทำสำเนาเฉพาะเพียงบางส่วนยกเว้นการนำไปใช้ทั้งฉบับโดยไม่ได้รับความยินยอมเป็นลายลักษณ์อักษรจากบริษัท บีเค เนเจอร์ ทอรัส จำกัด
(This report shall not be reproduced except in full in whole or in part without the written approval of BK NATURE TAURUS CO., LTD.)

บริษัท บีเค เนเจอร์ ทอรัส จำกัด
BK Nature Taurus Co., Ltd.
ที่อยู่ : 59/388 หมู่ที่ 4 ตำบลกะทู้ อำเภอกะทู้ จังหวัดภูเก็ต 83120 โทร: 076 623955, 062 059 2888, 062 059 4888 โทรสาร: 076 619965
Address: 59/388 Village No.4 Kathu Sub-district, Kathu District, Phuket, 83120 Tel: 076 623955, 062 059 2888, 062 059 4888 Fax: 076 619965
เลขที่ผู้เสียภาษี (Tax ID.): 0835561013613 E-mail: bknature.t@gmail.com

Analysis Report

หมายเลขรายงาน (Report No.) : w-1042/68

ชื่อผู้ใช้บริการ (Customer) : บริษัท ทรี แอนด์ เซ็ร์ส พร็อพเพอร์ตี้ จำกัด (สำนักงานใหญ่)
ที่อยู่ (Address) : เลขที่ 888 หมู่ 1 ตำบลรัษฎา อำเภอเมือง จังหวัดภูเก็ต 83000
โทร (Tel.) : 076 390 388 โทรสาร (Fax) : -

สถานที่เก็บตัวอย่าง (Sampling Source) : Sinae Phuket Luxury Hotel
วันที่เก็บตัวอย่าง (Sampling Date) : 26/06/2025
วันที่รับตัวอย่าง (Received Date) : 26/06/2025
วันที่ทดสอบ (Testing Date) : 26-30/06/2025
วันที่รายงานผล (Result Date) : 02/07/2025
วิธีเก็บตัวอย่าง (Sampling Method) : Grab sampling
ผู้เก็บตัวอย่าง (Sampling By) : Mr. Samakpong pongsiridech [2]

รายการทดสอบ (Parameter)	หน่วย (Unit)	วิธีทดสอบ (Method of Analysis) [1]	ผลการทดสอบ (Result)	มาตรฐาน (Standard) [2]
รหัสตัวอย่าง (Analysis No.)			250626/27	
ชื่อตัวอย่าง (Sample Name)			น้ำทะเล	น้ำทะเล ประเภท 4
ประเภทตัวอย่าง (Sample Description)			น้ำ [3]	
เวลาเก็บตัวอย่าง (Sampling Time)			14.00 น.	
ลักษณะตัวอย่าง (Sample Condition)			ใส	
กรด-เบส (pH) at 25 °C	-	Electrometric Method part 4500-H^+ B	7.6	7.0-8.5
ดีโอ (DO)	mg/L	Meter	4.9	≥ 4.0
อุณหภูมิ (Temperature) [3][6]	°C	Thermometer	25.9	-
ความเค็ม (Salinity) [3][6]	ppt	Argentometric & Calculation	17.1	ไม่เกินร้อยละ 10

รายละเอียดเพิ่มเติม (Additional details) :
[1] Standard Methods for the Examination of Water and Wastewater, APHA, AWWA, WEF 23rd Edition 2017
[2] ประกาศคณะกรรมการสิ่งแวดล้อมแห่งชาติ เรื่อง กำหนดมาตรฐานคุณภาพน้ำทะเล ลงวันที่ 8 ตุลาคม 2564
ประกาศในราชกิจจานุเบกษาเล่มที่ 138 ตอนพิเศษ 245 ง วันที่ 8 ตุลาคม 2564
[3] Not TISI Accredited
[4] ทดสอบโดยห้องปฏิบัติการทดสอบรับเหมาช่วง (Analyzed by Subcontractor)
[5] ค่าความไม่แน่นอนในการวัด
[6] Not Department of Industrial Works Accredited
<2.0 หมายถึง NOT Detected

ผู้อนุมัติรายงาน :
(Analyzed By) (Mr [redacted] (Approved by [redacted]) (Approved by) [redacted]
วันที่ (Date) : 02/07/2025

หมายเหตุ (Notes) :
1. รายงานผลการทดสอบฉบับนี้มีผลเฉพาะกับตัวอย่างที่นำมาทดสอบดังกล่าวไว้ข้างต้นเท่านั้น
(The above results are related only to the tested samples as mentioned in this report.)
2. รายงานฉบับนี้จะต้องไม่ถูกทำสำเนาเฉพาะเพียงบางส่วนยกเว้นการนำไปใช้ทั้งฉบับโดยไม่ได้รับความยินยอมเป็นลายลักษณ์อักษรจากบริษัท บีเค เนเจอร์ ทอรัส จำกัด
(This report shall not be reproduced except in full in whole or in part without the written approval of BK NATURE TAURUS CO., LTD.)

...End...

บริษัท บีเค เนเจอร์ ทอรัส จำกัด
BK Nature Taurus Co., Ltd.
ที่อยู่ : 59/388 หมู่ที่ 4 ตำบลกะทู้ อำเภอกะทู้ จังหวัดภูเก็ต 83120 โทร: 076 623955, 062 059 2888, 062 059 4888 โทรสาร: 076 619965
Address: 59/388 Village No.4 Kathu Sub-district, Kathu District, Phuket, 83120 Tel: 076 623955, 062 059 2888, 062 059 4888 Fax: 076 619965
เลขที่ผู้เสียภาษี (Tax ID.): 0835561013613 E-mail: bknature.t@gmail.com

Analysis Report

หมายเลขรายงาน (Report No.) : w-1042/68
ทะเบียนห้องปฏิบัติการวิเคราะห์ เลขที่ ว-290

ชื่อผู้ใช้บริการ (Customer) : บริษัท ทรี แอนด์ เซ็ร์ส พร็อพเพอร์ตี้ จำกัด (สำนักงานใหญ่)
ที่อยู่ (Address) : เลขที่ 888 หมู่ 1 ตำบลรัษฎา อำเภอเมือง จังหวัดภูเก็ต 83000
โทร (Tel.) : 076 390 388 โทรสาร (Fax) : -

สถานที่เก็บตัวอย่าง (Sampling Source) : Sinae Phuket Luxury Hotel
วันที่เก็บตัวอย่าง (Sampling Date) : 26/06/2025
วันที่รับตัวอย่าง (Received Date) : 26/06/2025
วันที่ทดสอบ (Testing Date) : 24-28/04/2025
วันที่รายงานผล (Result Date) : 02/07/2025
วิธีเก็บตัวอย่าง (Sampling Method) : Grab sampling
ผู้เก็บตัวอย่าง (Sampling By) : Mr. Samakpong pongsiridech [1]
ว-290-ฯ-0005

รายการทดสอบ (Parameter)	หน่วย (Unit)	วิธีทดสอบ (Method of Analysis) [1]	ผลการทดสอบ (Result)	มาตรฐาน (Standard) [2]
รหัสตัวอย่าง (Analysis No.)			250626/28	
ชื่อตัวอย่าง (Sample Name)			น้ำใช้	
ประเภทตัวอย่าง (Sample Description)			น้ำ [3]	น้ำประปาส่วนภูมิภาค
เวลาเก็บตัวอย่าง (Sampling Time)			14.25 น.	
ลักษณะตัวอย่าง (Sample Condition)			ใส	
กรด-เบส (pH) at 25 °C	-	Electrometric Method part 4500-H^+ B	7.0	6.5-8.5

รายละเอียดเพิ่มเติม (Additional details) :
[1] Standard Methods for the Examination of Water and Wastewater, APHA, AWWA, WEF 23rd Edition 2017
[2] มาตรฐานคุณภาพน้ำประปาของการประปาส่วนภูมิภาค
มวก.ให้ความเห็นชอบ เมื่อวันที่ 16 กรกฎาคม 2550 ต่อท้ายแบบฟิตข้อความของ กลม. ที่ มท 55702-2/258 ลงวันที่ 11 กรกฎาคม 2550
[3] Not TISI Accredited
[4] ทดสอบโดยห้องปฏิบัติการทดสอบรับเหมาช่วง (Analyzed by Subcontractor)
[5] ค่าความไม่แน่นอนในการวัด
[6] Not Department of Industrial Works Accredited
***Certificated ISO 9001:2015 – pH, TDS

ผู้อนุมัติรายงาน :
(Analyzed By) (Mr. Ja [redacted] (Approved by) [redacted] (Approved by) [redacted]
วันที่ (Date) : [redacted]

หมายเหตุ (Notes) :
1. รายงานผลการทดสอบฉบับนี้มีผลเฉพาะกับตัวอย่างที่นำมาทดสอบดังกล่าวไว้ข้างต้นเท่านั้น
(The above results are related only to the tested samples as mentioned in this report.)
2. รายงานฉบับนี้จะต้องไม่ถูกทำสำเนาเฉพาะเพียงบางส่วนยกเว้นการนำไปใช้ทั้งฉบับโดยไม่ได้รับความยินยอมเป็นลายลักษณ์อักษรจากบริษัท บีเค เนเจอร์ ทอรัส จำกัด
(This report shall not be reproduced except in full in whole or in part without the written approval of BK NATURE TAURUS CO., LTD.)

บริษัท บีเค เนเจอร์ ทอรัส จำกัด
BK Nature Taurus Co., Ltd.
ที่อยู่ : 59/366 หมู่ที่ 4 ตำบลกะทู้ อำเภอกะทู้ จังหวัดภูเก็ต 83120 โทร: 076 623955, 062 059 2868, 062 059 4888 โทรสาร: 076 619965
Address: 59/366 Village No.4 Kathu Sub-district, Kathu District, Phuket, 83120 Tel: 076 623955, 062 059 2868, 062 059 4888 Fax: 076 619965
เลขที่ผู้เสียภาษี (Tax ID.): 0835561013613 E-mail: bknature.t@gmail.com

Analysis Report

หมายเลขรายงาน (Report No.) : w-1042/68

ชื่อผู้ใช้บริการ (Customer) : บริษัท ทรี แอนด์ เอ็ร์ธ พร๊อพเพอร์ตี้ จำกัด (สำนักงานใหญ่)
ที่อยู่ (Address) : เลขที่ 888 หมู่ 1 ตำบลรัษฎา อำเภอเมือง จังหวัดภูเก็ต 83000
โทร (Tel.) : 076 390 388 โทรสาร (Fax) : -

สถานที่เก็บตัวอย่าง (Sampling Source) : Sinae Phuket Luxury Hotel
วันที่เก็บตัวอย่าง (Sampling Date) : 26/06/2025
วิธีเก็บตัวอย่าง (Sampling Method) : Grab sampling
วันที่รับตัวอย่าง (Received Date) : 26/06/2025
ผู้เก็บตัวอย่าง (Sampling By) : Mr. Samakpong pongsiridech [3]
วันที่ทดสอบ (Testing Date) : 24-28/06/2025
วันที่รายงานผล (Result Date) : 02/07/2025

รายการทดสอบ (Parameter)	หน่วย (Unit)	วิธีทดสอบ (Method of Analysis) [1]	ผลการทดสอบ (Result)	มาตรฐาน (Standard) [2]
รหัสตัวอย่าง (Analysis No.)			250626/28	
ชื่อตัวอย่าง (Sample Name)			น้ำใช้	น้ำประปาส่วนภูมิภาค
ประเภทตัวอย่าง (Sample Description)			น้ำ [3]	
เวลาเก็บตัวอย่าง (Sampling Time)			14.25 น.	
ลักษณะตัวอย่าง (Sample Condition)			ใส	
คลอไรด์ (Chloride)	mg/L	Argentometric 4500-Cl^- B	31.2	≤250
เหล็ก (Total Iron)	mg/L	Phenanthroline part 3500-Fe B	<0.10 [5]	≤0.3
ความกระด้างทั้งหมด (Total Hardness as $CaCO_3$) [4]	mg/L	EDTA Titrimetric part 2340C	100	≤300
แมงกานีส (Manganese) [5][6]*	mg/L	Persulfate part 3500-Mn B	<0.05	≤0.4
คลอรีนคงเหลือ (Residual Chlorine) [5][6]*	mg/L	DPD	0.10	-

รายละเอียดเพิ่มเติม (Additional details) :
[1] Standard Methods for the Examination of Water and Wastewater, APHA, AWWA, WEF 23rd Edition 2017
[2] มาตรฐานคุณภาพน้ำประปาของการประปาส่วนภูมิภาค
ผวก.ให้ความเห็นชอบ เมื่อวันที่ 16 กรกฎาคม 2550 ต่อท้ายบันทึกข้อความของ กคน. ที่ มท 55702-2/258 ลงวันที่ 11 กรกฎาคม 2550
[3] Not TISI Accredited
[4] ทดสอบโดยห้องปฏิบัติการทดสอบรับเหมาช่วง (Analyzed by Subcontractor)
[5] ค่าความไม่แน่นอนในการวัด
[6] Not Department of Industrial Works Accredited
***Certificated ISO 9001:2015 - Fe, Cl^-, TH

ผู้อนุมัติรายงาน :
(Analyzed By) (Mr. J[redacted] (Approved by) [redacted] (Approved by) [redacted]
วันที่ (Date) : 02/07/2025

หมายเหตุ (Notes) :
1. รายงานผลการทดสอบฉบับนี้มีผลเฉพาะกับตัวอย่างที่นำมาทดสอบดังกล่าวไว้ข้างต้นเท่านั้น
(The above results are related only to the tested samples as mentioned in this report.)
2. รายงานฉบับนี้จะต้องไม่ถูกทำสำเนาเฉพาะเพียงบางส่วนยกเว้นการนำไปใช้ทั้งฉบับโดยไม่ได้รับความยินยอมเป็นลายลักษณ์อักษรจากบริษัท บีเค เนเจอร์ ทอรัส จำกัด
(This report shall not be reproduced except in full in whole or in part without the written approval of BK NATURE TAURUS CO., LTD.)

บริษัท บีเค เนเจอร์ ทอรัส จำกัด
BK Nature Taurus Co., Ltd.
ที่อยู่ : 59/366 หมู่ที่ 4 ตำบลกะทู้ อำเภอกะทู้ จังหวัดภูเก็ต 83120 โทร: 076 623955, 062 059 2868, 062 059 4888 โทรสาร: 076 619965
Address: 59/366 Village No.4 Kathu Sub-district, Kathu District, Phuket, 83120 Tel: 076 623955, 062 059 2868, 062 059 4888 Fax: 076 619965
เลขที่ผู้เสียภาษี (Tax ID.): 0835561013613 E-mail: bknature.t@gmail.com

Analysis Report

หมายเลขรายงาน (Report No.) : w-1042/68

ชื่อผู้ใช้บริการ (Customer) : บริษัท ทรี แอนด์ เอ็ร์ธ พร๊อพเพอร์ตี้ จำกัด (สำนักงานใหญ่)
ที่อยู่ (Address) : เลขที่ 888 หมู่ 1 ตำบลรัษฎา อำเภอเมือง จังหวัดภูเก็ต 83000
โทร (Tel.) : 076 390 388 โทรสาร (Fax) : -

สถานที่เก็บตัวอย่าง (Sampling Source) : Sinae Phuket Luxury Hotel
วันที่เก็บตัวอย่าง (Sampling Date) : 26/06/2025
วิธีเก็บตัวอย่าง (Sampling Method) : Grab sampling
วันที่รับตัวอย่าง (Received Date) : 26/06/2025
ผู้เก็บตัวอย่าง (Sampling By) : Mr. Samakpong pongsiridech [3]
วันที่ทดสอบ (Testing Date) : 26-27/06/2025
วันที่รายงานผล (Result Date) : 02/07/2025

รายการทดสอบ (Parameter)	หน่วย (Unit)	วิธีทดสอบ (Method of Analysis) [1]	ผลการทดสอบ (Result)	มาตรฐาน (Standard) [2]
รหัสตัวอย่าง (Analysis No.)			250626/28	
ชื่อตัวอย่าง (Sample Name)			น้ำใช้	น้ำประปาส่วนภูมิภาค
ประเภทตัวอย่าง (Sample Description)			น้ำ [3]	
เวลาเก็บตัวอย่าง (Sampling Time)			14.25 น.	
ลักษณะตัวอย่าง (Sample Condition)			ใส	
โคลิฟอร์มทั้งหมด (Total Coliform) [5][6]*	MPN/100 mL	Multiple-Tube Fermentation Test part 9221 A - E	<2.0	ไม่พบ
ซีโคไล (*Escherichia coli, E.coli*) [5][6]	MPN/100 mL	Multiple-Tube Fermentation Test part 9221 A - E	<2.0	ไม่พบ

รายละเอียดเพิ่มเติม (Additional details) :
[1] Standard Methods for the Examination of Water and Wastewater, APHA, AWWA, WEF 23rd Edition 2017
[2] มาตรฐานคุณภาพน้ำประปาของการประปาส่วนภูมิภาค
ผวก.ให้ความเห็นชอบ เมื่อวันที่ 16 กรกฎาคม 2550 ต่อท้ายบันทึกข้อความของ กคน. ที่ มท 55702-2/258 ลงวันที่ 11 กรกฎาคม 2550
[3] Not TISI Accredited
[4] ทดสอบโดยห้องปฏิบัติการทดสอบรับเหมาช่วง (Analyzed by Subcontractor)
[5] ค่าความไม่แน่นอนในการวัด
[6] Not Department of Industrial Works Accredited
<2.0 หมายถึง Not Detected

ผู้อนุมัติรายงาน :
(Analyzed By) (Mr. Jer[redacted] (Approved by) [redacted] (Approved by) [redacted]
วันที่ (Date) : 02/07/2025

หมายเหตุ (Notes) :
1. รายงานผลการทดสอบฉบับนี้มีผลเฉพาะกับตัวอย่างที่นำมาทดสอบดังกล่าวไว้ข้างต้นเท่านั้น
(The above results are related only to the tested samples as mentioned in this report.)
2. รายงานฉบับนี้จะต้องไม่ถูกทำสำเนาเฉพาะเพียงบางส่วนยกเว้นการนำไปใช้ทั้งฉบับโดยไม่ได้รับความยินยอมเป็นลายลักษณ์อักษรจากบริษัท บีเค เนเจอร์ ทอรัส จำกัด
(This report shall not be reproduced except in full in whole or in part without the written approval of BK NATURE TAURUS CO., LTD.)

...End...

ม.ค 25

แบบ ทส. ๑

แบบบันทึกรายละเอียดของสถิติและข้อมูลซึ่งแสดงผลการทำงานของระบบบำบัดน้ำเสีย ของแหล่งกำเนิดมลพิษ

แหล่งกำเนิดมลพิษ ตั้งอยู่เลขที่ 999 หมู่ที่ 1 ซอย - ถนน - แขวง/ตำบล รัษฎา เขต/อำเภอ เมือง จังหวัด ภูเก็ต โทรศัพท์ 076-200999 โทรสาร - มี ..... เป็นเจ้าของหรือผู้ครอบครองหล่งกำเนิดมลพิษ ประกอบกิจการประเภท โรงแรม ใบอนุญาตเลขที่ (ถ้ามี) 257/2564 ออกให้โดย ..... หมดอายุ 26 กันยายน 2569

ซึ่งมีแผนผังแสดงการทำงานของระบบบำบัดน้ำเสีย ดังนี้

ได้จัดเก็บสถิติและข้อมูลแสดงผลการทำงานของระบบบำบัดน้ำเสียปรากฏตามตาราง ดังนี้

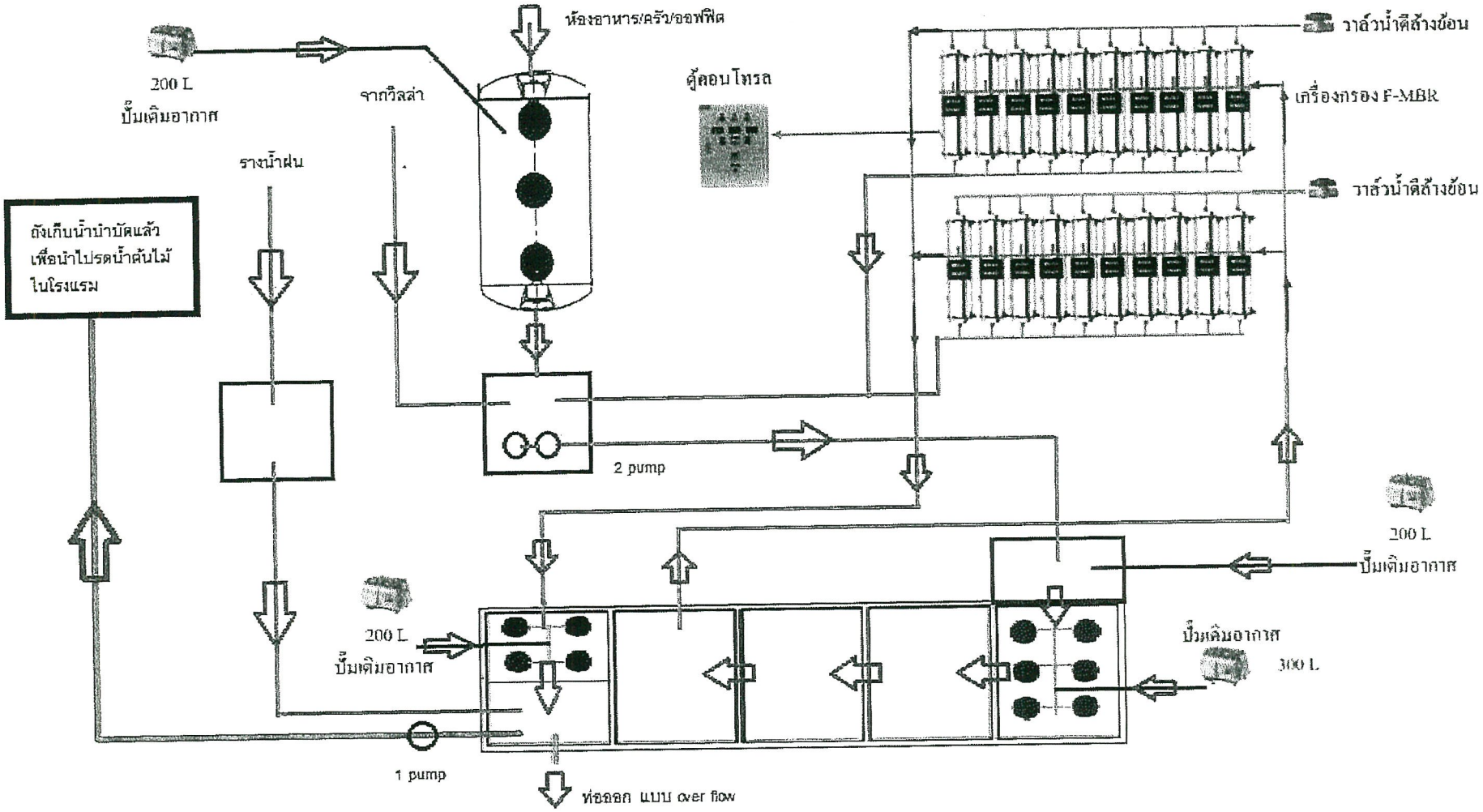
ห้องอาหาร/ครัว/ออฟฟิต
200 L
ปั๊มเติมอากาศ
จากวิลล่า
รางน้ำฝน
ตู้คอนโทรล
วาล์วน้ำดีล้างย้อน
เครื่องกรอง F-MBR
วาล์วน้ำดีล้างย้อน
ถังเก็บน้ำบำบัดแล้ว
เพื่อนำไปรดน้ำต้นไม้
ในโรงแรม
2 pump
200 L
ปั๊มเติมอากาศ
200 L
ปั๊มเติมอากาศ
ปั๊มเติมอากาศ
300 L
1 pump
ท่อออก แบบ over flow

วัน เดือน ปี	สถิติและข้อมูลที่เก็บจากแหล่งกำเนิดมลพิษ														ลายมือชื่อ ผู้บันทึก
	ปริมาณการใช้ไฟฟ้าของระบบบำบัดน้ำเสีย (หน่วย)	ปริมาณน้ำใช้ในทุกกิจกรรมของแหล่งกำเนิดมลพิษ (ลบ.ม.)	ปริมาณน้ำเสียที่เข้าระบบบำบัดน้ำเสีย (ลบ.ม.)	การระบายน้ำทิ้งจากระบบบำบัดน้ำเสีย (ระบาย/ไม่ระบาย)	ปริมาณสารเคมีหรือสารสกัดชีวภาพที่ใช้ (ชื่อ/ปริมาณ) (ลิตรหรือกิโลกรัม)	การทำงานของระบบบำบัดน้ำเสีย							ปริมาณตะกอนส่วนเกินที่เกิดขึ้นจากระบบบำบัดน้ำเสียที่นำไปกำจัด (ลบ.ม.)	ปัญหาอุปสรรคและแนวทางแก้ไข	
						ระบบบำบัดน้ำเสีย (ปกติ/ผิดปกติ)	เครื่องสูบน้ำ (ปกติ/ผิดปกติ)	เครื่องเติมอากาศ (ปกติ/ผิดปกติ)	เครื่องกวน/ผสมน้ำเสีย (ปกติ/ผิดปกติ)	เครื่องกวน/ผสมสารเคมี (ปกติ/ผิดปกติ)	เครื่องสูบตะกอน (ปกติ/ผิดปกติ)	อื่นๆ (ระบุ) (ปกติ/ผิดปกติ)			
1/1/68	90	60	62	-	-	ปกติ	ปกติ	ปกติ	-	-	-	ปกติ	-	-	[redacted]
2/1/68	80	96	67	-	-	ปกติ	ปกติ	ปกติ	-	-	-	ปกติ	-	-	
3/1/68	80	162	67	-	-	ปกติ	ปกติ	ปกติ	-	-	-	ปกติ	-	-	
4/1/68	80	109	62	-	-	ปกติ	ปกติ	ปกติ	-	-	-	ปกติ	-	-	
5/1/68	80	50	67	-	-	ปกติ	ปกติ	ปกติ	-	-	-	ปกติ	-	-	
6/1/68	80	100	62	-	-	ปกติ	ปกติ	ปกติ	-	-	-	ปกติ	-	-	
7/1/68	90	60	59	-	-	ปกติ	ปกติ	ปกติ	-	-	-	ปกติ	-	-	
8/1/68	80	80	67	-	-	ปกติ	ปกติ	ปกติ	-	-	-	ปกติ	-	-	
9/1/68	90	75	59	-	-	ปกติ	ปกติ	ปกติ	-	-	-	ปกติ	-	-	
10/1/68	80	82	59	-	-	ปกติ	ปกติ	ปกติ	-	-	-	ปกติ	-	-	
11/1/68	90	79	59	-	-	ปกติ	ปกติ	ปกติ	-	-	-	ปกติ	-	-	
12/1/68	90	91	57	-	-	ปกติ	ปกติ	ปกติ	-	-	-	ปกติ	-	-	
13/1/68	90	90	58	-	-	ปกติ	ปกติ	ปกติ	-	-	-	ปกติ	-	-	
14/1/68	90	74	57	-	-	ปกติ	ปกติ	ปกติ	-	-	-	ปกติ	-	-	
15/1/68	90	90	59	-	-	ปกติ	ปกติ	ปกติ	-	-	-	ปกติ	-	-	
16/1/68	90	92	57	-	-	ปกติ	ปกติ	ปกติ	-	-	-	ปกติ	-	-	

วัน เดือน ปี	สถิติและข้อมูลที่เก็บจากแหล่งกำเนิดมลพิษ														ลายมือชื่อ ผู้บันทึก
	ปริมาณการใช้ไฟฟ้าของระบบบำบัดน้ำเสีย (หน่วย)	ปริมาณน้ำใช้ในทุกกิจกรรมของแหล่งกำเนิดมลพิษ (ลบ.ม.)	ปริมาณน้ำเสียที่เข้าระบบบำบัดน้ำเสีย (ลบ.ม.)	การระบายน้ำทิ้งจากระบบบำบัดน้ำเสีย (ระบาย/ไม่ระบาย)	ปริมาณสารเคมีหรือสารสกัดชีวภาพที่ใช้ (ชื่อ/ปริมาณ) (ลิตรหรือกิโลกรัม)	การทำงานของระบบบำบัดน้ำเสีย							ปริมาณตะกอนส่วนเกินที่เกิดขึ้นจากระบบบำบัดน้ำเสียที่นำไปกำจัด (ลบ.ม.)	ปัญหาอุปสรรคและแนวทางแก้ไข	
						ระบบบำบัดน้ำเสีย (ปกติ/ผิดปกติ)	เครื่องสูบน้ำ (ปกติ/ผิดปกติ)	เครื่องเติมอากาศ (ปกติ/ผิดปกติ)	เครื่องกวน/ผสมน้ำเสีย (ปกติ/ผิดปกติ)	เครื่องกวน/ผสมสารเคมี (ปกติ/ผิดปกติ)	เครื่องสูบตะกอน (ปกติ/ผิดปกติ)	อื่นๆ (ระบุ) (ปกติ/ผิดปกติ)			
๑/๑/๒๖	๑๐	๑๐	๕๗	-	-	ปกติ	ปกติ	ปกติ	-	-	-	ปกติ	-	-	[redacted]
๒/๑/๒๖	๑๐	๑๔	๖๒	-	-	ปกติ	ปกติ	ปกติ	-	-	-	ปกติ	-	-	
๓/๑/๒๖	๑๐	๑๐๑	๖๑	-	-	ปกติ	ปกติ	ปกติ	-	-	-	ปกติ	-	-	
๑๐/๑/๒๖	๑๐	๖๓	๕๗	-	-	ปกติ	ปกติ	ปกติ	-	-	-	ปกติ	-	-	
๑๑/๑/๒๖	๑๐	๗๔	๖๐	-	-	ปกติ	ปกติ	ปกติ	-	-	-	ปกติ	-	-	
๑๒/๑/๒๖	๑๐	๖๖	๕๑	-	-	ปกติ	ปกติ	ปกติ	-	-	-	ปกติ	-	-	
๑๓/๑/๒๖	๑๐	๑๑	๕๖	-	-	ปกติ	ปกติ	ปกติ	-	-	-	ปกติ	-	-	
๑๔/๑/๒๖	๑๐	๑๑	๕๗	-	-	ปกติ	ปกติ	ปกติ	-	-	-	ปกติ	-	-	
๑๕/๑/๒๖	๑๐	๑๑	๖๐	-	-	ปกติ	ปกติ	ปกติ	-	-	-	ปกติ	-	-	
๑๖/๑/๒๖	๑๐	๕๑	๕๔	-	-	ปกติ	ปกติ	ปกติ	-	-	-	ปกติ	-	-	
๑๗/๑/๒๖	๑๐	๖๐	๕๗	-	-	ปกติ	ปกติ	ปกติ	-	-	-	ปกติ	-	-	
๑๘/๑/๒๖	๑๐	๑๔๐	๕๗	-	-	ปกติ	ปกติ	ปกติ	-	-	-	ปกติ	-	-	
๑๙/๑/๒๖	๑๐	๑๑	๖๐	-	-	ปกติ	ปกติ	ปกติ	-	-	-	ปกติ	-	-	
๒๐/๑/๒๖	๑๐	๑๑	๕๗	-	-	ปกติ	ปกติ	ปกติ	-	-	-	ปกติ	-	-	
๒๑/๑/๒๖	๑๐	๑๑	๕๗	-	-	ปกติ	ปกติ	ปกติ	-	-	-	ปกติ	-	-	
				-	-	ปกติ	ปกติ	ปกติ	-	-	-	ปกติ	-	-	

แบบ ทส. 2

รายงานสรุปผลการทำงานของระบบบำบัดน้ำเสีย

ชื่อแหล่งกำเนิดมลพิษ : โรงแรม สิเหน่ ภูเก็ต ลักเชอรรี่ โฮลเตล

แหล่งกำเนิดมลพิษ ตั้งอยู่เลขที่ : 888 หมู่ที่ : 1 ซอย : -

ถนน : - แขวง/ตำบล : รัษฎา เขต/ตำบล : เมืองภูเก็ต

จังหวัด : ภูเก็ต โทรศัพท์ : 076390388 โทรสาร : -

มี : เป็นเจ้าของหรือผู้ครอบครองแหล่งกำเนิดมลพิษ

ประกอบกิจการประเภท : โรงแรม

ประเภทย่อย : < ประเภทย่อยกิจการ>

สังกัด : < สังกัด>

ใบอนุญาตเลขที่ (ถ้ามี) : 257/2564 ออกให้โดย : หมดอายุ : 26/9/2569

ในการนี้ ขอรายงานสรุปผลการทำงานของระบบบำบัดน้ำเสีย ของแหล่งกำเนิดมลพิษสำหรับ เดือน มกราคม พ.ศ. 2568 ตามที่ได้กำหนดในมาตรา 80 แห่งพระราชบัญญัติส่งเสริมและรักษาคุณภาพสิ่งแวดล้อมแห่งชาติ พ.ศ. 2535 ในฐานะ

ลงชื่อ นาย ธิติเมธ ชุมรักษ์ เจ้าของหรือผู้ครอบครองแหล่งกำเนิดมลพิษ

ลงชื่อ _____ ผู้ควบคุมระบบบำบัดน้ำเสีย

ใบอนุญาตเลขที่ _____ หมดอายุ _____

ออกให้โดย _____

ลงชื่อ _____ ผู้รับจ้างให้บริการบำบัดน้ำเสีย

ใบอนุญาตเลขที่ _____ หมดอายุ _____

ออกให้โดย _____

2. ข้อมูลเกี่ยวกับระบบน้ำเสีย และแหล่งรองรับน้ำทิ้ง

(1) ประเภท / ชนิดของระบบบำบัดน้ำเสีย ความสามารถในการบำบัดน้ำเสีย

(2) การทำงานของระบบบำบัดน้ำเสีย [X] แบบต่อเนื่อง 24 ชั่วโมง/วัน

[ ] แบบไม่ต่อเนื่อง (ระบุ)

(3) อุปกรณ์และเครื่องมือที่ใช้ในระบบบำบัดน้ำเสีย [ ] เครื่องสูบน้ำ [X] ระบบเติมอากาศ

[ ] เครื่องกวน/ผสมน้ำเสีย [ ] เครื่องกวน/ผสมสารเคมี

[X] เครื่องสูบตะกอน [X] อื่นๆ

[ ] อื่นๆ

[ ] อื่นๆ

(4) แหล่งรองรับน้ำทิ้ง (ระบุ) รดน้ำต้นไม้

(5) วิธีจัดการตะกอนที่เกิดขึ้นจากระบบบำบัดน้ำเสียและวิธีการกำจัด จ้างรถสูบตะกอนทิ้ง

3. สรุปผลการทำงานของระบบบำบัดน้ำเสียเป็นรายเดือน

(1) ปริมาณการใช้ไฟฟ้าของระบบบำบัดน้ำเสีย (หน่วย) 2,139.000 หน่วย

(2) ปริมาณน้ำใช้ในทุกกิจกรรมของแหล่งกำเนิดมลพิษ (ลบ.ม.) 2,596.000 ลบ.ม.

(3) ปริมาณน้ำเสียที่เข้าระบบบำบัดน้ำเสีย (ลบ.ม.) 2,076.800 ลบ.ม.

(4) การระบายน้ำทิ้งจากระบบบำบัดน้ำเสีย [ ] ระบายทุกวัน

[ ] ระบายบางวัน (ระบุจำนวนวันที่ระบาย) วัน

[X] ไม่ระบายเลย

(5) ปริมาณสารเคมี หรือสารสกัดชีวภาพที่ใช้ ปริมาณ หน่วย

1. bionic 35.000 กิโลกรัม

(6) การทำงานของระบบบำบัดน้ำเสีย

ระบบบำบัดน้ำเสีย [X] ปกติ [ ] ผิดปกติ

ระบบเติมอากาศ [X] ปกติ [ ] ผิดปกติ

เครื่องสูบตะกอน [X] ปกติ [ ] ผิดปกติ

อื่นๆ [X] ปกติ [ ] ผิดปกติ

(7) ปริมาณตะกอนส่วนเกินที่เกิดขึ้นจากระบบนำบัดน้ำเสียที่นำไปกำจัด 90.00 กิโลกรัม

(8) ปัญหา อุปสรรค และแนวทางแก้ไข

คำเตือน ๑. เจ้าของหรือผู้ครอบครองแหล่งกำเนิดมลพิษ ผู้ควบคุมระบบบำบัดน้ำเสีย หรือผู้รับจ้างให้บริการบำบัดน้ำเสียผู้ใดไม่จัดเก็บสถิติ ข้อมูล หรือไม่ทำบันทึกหรือรายงาน ตามมาตรา ๘๐ ต้องระวางโทษจำคุกไม่เกินหนึ่งเดือน หรือปรับไม่เกินหนึ่งหมื่นบาท หรือทั้งจำทั้งปรับตามมาตรา ๑๐๖

๒. ผู้ควบคุมระบบบำบัดน้ำเสียหรือผู้รับจ้างให้บริการบำบัดน้ำเสียผู้ใดทำบันทึกหรือรายงาน โดยแสดงข้อความอันเป็นเท็จ ต้องระวางโทษจำคุกไม่เกินหนึ่งปี หรือปรับไม่เกิน หนึ่งแสนบาท หรือทั้งจำทั้งปรับตามมาตรา ๑๐๗

ก.พ. 25

แบบ ทส. ๑

แบบบันทึกรายละเอียดของสถิติและข้อมูลซึ่งแสดงผลการทำงานของระบบบำบัดน้ำเสีย ของแหล่งกำเนิดมลพิษ

แหล่งกำเนิดมลพิษ ตั้งอยู่เลขที่ 999 หมู่ที่ 1 ซอย -
ถนน - แขวง/ตำบล ร้ษฎา เขต/อำเภอ เมือง
จังหวัด ภูเก็ต โทรศัพท์ 076-390319 โทรสาร - มี
เป็นเจ้าของหรือผู้ครอบครองหล่งกำเนิดมลพิษ ประกอบ
กิจการประเภท โรงแรม ใบอนุญาตเลขที่ (ถ้ามี)
257/2544 ออกให้โดย หมดอายุ 26 กันยายน 2619

ซึ่งมีแผนผังแสดงการทำงานของระบบบำบัดน้ำเสีย ดังนี้

ได้จัดเก็บสถิติและข้อมูลแสดงผลการทำงานของระบบบำบัดน้ำเสียปรากฏตามตาราง ดังนี้

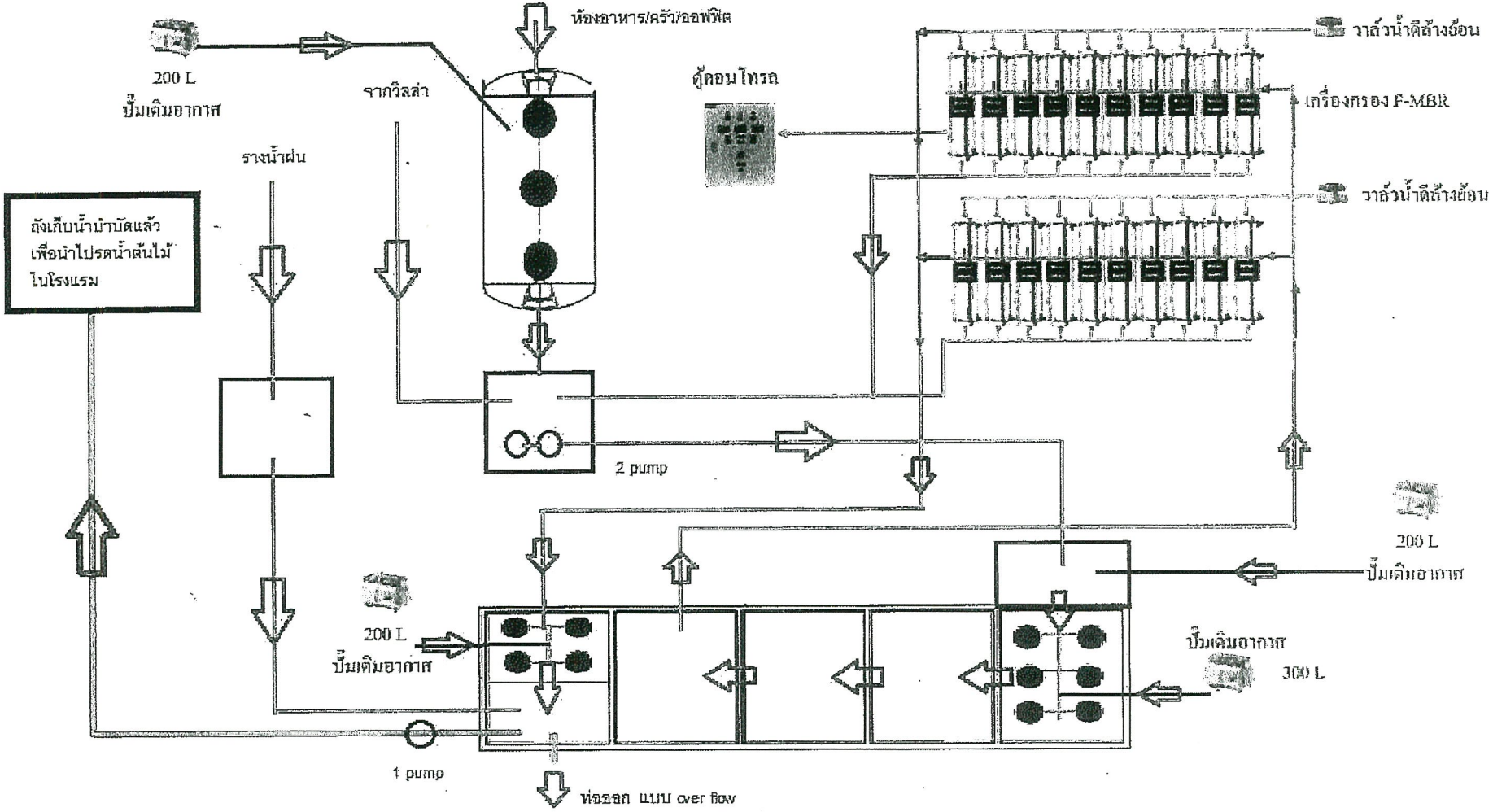
ห้องอาหาร/ครัว/ออฟฟิต
200 L
ปั๊มเติมอากาศ
จากวิลล่า
รางน้ำฝน
ตู้คอนโทรล
วาล์วน้ำดีล้างย้อน
เครื่องกรอง F-MBR
วาล์วน้ำดีล้างย้อน
ถังเก็บน้ำบำบัดแล้ว
เพื่อนำไปรดน้ำต้นไม้
ในโรงแรม
2 pump
200 L
ปั๊มเติมอากาศ
200 L
ปั๊มเติมอากาศ
ปั๊มเติมอากาศ
300 L
1 pump
ท่อออก แบบ over flow

วัน เดือน ปี	สถิติและข้อมูลที่เก็บจากแหล่งกำเนิดมลพิษ														ลายมือชื่อผู้บันทึก
	ปริมาณการใช้ไฟฟ้าของระบบบำบัดน้ำเสีย (หน่วย)	ปริมาณน้ำใช้ในทุกกิจกรรมของแหล่งกำเนิดมลพิษ (ลบ.ม.)	ปริมาณน้ำเสียที่เข้าระบบบำบัดน้ำเสีย (ลบ.ม.)	การระบายน้ำทิ้งจากระบบบำบัดน้ำเสีย (ระบาย/ไม่ระบาย)	ปริมาณสารเคมีหรือสารสกัดชีวภาพที่ใช้ (ชื่อ/ปริมาณ) (ลิตรหรือกิโลกรัม)	การทำงานของระบบบำบัดน้ำเสีย							ปริมาณตะกอนส่วนเกินที่เกิดขึ้นจากระบบบำบัดน้ำเสียที่นำไปกำจัด (ลบ.ม.)	ปัญหาอุปสรรคและแนวทางแก้ไข	
						ระบบบำบัดน้ำเสีย (ปกติ/ผิดปกติ)	เครื่องสูบน้ำ (ปกติ/ผิดปกติ)	เครื่องเติมอากาศ (ปกติ/ผิดปกติ)	เครื่องกวน/ผสมน้ำเสีย (ปกติ/ผิดปกติ)	เครื่องกวน/ผสมสารเคมี (ปกติ/ผิดปกติ)	เครื่องสูบตะกอน (ปกติ/ผิดปกติ)	อื่นๆ (ระบุ) (ปกติ/ผิดปกติ)			
1/2/25	54	89	51	-	[illegible]	ปกติ	ปกติ	ปกติ	-	-	-	ปกติ	-	-	[redacted]
2/2/25	54	90	50	-	-	ปกติ	ปกติ	ปกติ	-	-	-	ปกติ	-	-	
3/2/25	54	120	59		-	ปกติ	ปกติ	ปกติ	-	-	-	ปกติ	-	-	
4/2/25	54	92	59	-	-	ปกติ	ปกติ	ปกติ	-	-	-	ปกติ	-	-	
5/2/25	54	91	51	-	-	ปกติ	ปกติ	ปกติ	-	-	-	ปกติ	-	-	
6/2/25	54	80	57	-	-	ปกติ	ปกติ	ปกติ	-	-	-	ปกติ	-	-	
7/2/25	54	90	59	-	-	ปกติ	ปกติ	ปกติ	-	-	-	ปกติ	-	-	
8/2/25	54	80	56	-	-	ปกติ	ปกติ	ปกติ	-	-	-	ปกติ	-	-	
9/2/25	54	91	54	-	-	ปกติ	ปกติ	ปกติ	-	-	-	ปกติ	-	-	
10/2/25	54	81	56	-	-	ปกติ	ปกติ	ปกติ	-	-	-	ปกติ	-	-	
11/2/25	54	87	53	-	-	ปกติ	ปกติ	ปกติ	-	-	-	ปกติ	-	-	
12/2/25	54	80	53	-	-	ปกติ	ปกติ	ปกติ	-	-	-	ปกติ	-	-	
13/2/25	54	92	53	-	-	ปกติ	ปกติ	ปกติ	-	-	-	ปกติ	-	-	
14/2/25	54	90	53	-	-	ปกติ	ปกติ	ปกติ	-	-	-	ปกติ	-	-	
15/2/25	54	87	57	-	-	ปกติ	ปกติ	ปกติ	-	-	-	ปกติ	-	-	
16/2/25	54	98	58	-	-	ปกติ	ปกติ	ปกติ	-	-	-	ปกติ	-	-	

วัน เดือน ปี	สถิติและข้อมูลที่เก็บจากแหล่งกำเนิดมลพิษ														ลายมือชื่อ ผู้บันทึก
	ปริมาณการใช้ไฟฟ้าของระบบบำบัดน้ำเสีย (หน่วย)	ปริมาณน้ำใช้ในทุกกิจกรรมของแหล่งกำเนิดมลพิษ (ลบ.ม.)	ปริมาณน้ำเสียที่เข้าระบบบำบัดน้ำเสีย (ลบ.ม.)	การระบายน้ำทิ้งจากระบบบำบัดน้ำเสีย (ระบาย/ไม่ระบาย)	ปริมาณสารเคมีหรือสารสกัดชีวภาพที่ใช้ (ชื่อ/ปริมาณ) (ลิตรหรือกิโลกรัม)	การทำงานของระบบบำบัดน้ำเสีย							ปริมาณตะกอนส่วนเกินที่เกิดขึ้นจากระบบบำบัดน้ำเสียที่นำไปกำจัด (ลบ.ม.)	ปัญหาอุปสรรคและแนวทางแก้ไข	
						ระบบบำบัดน้ำเสีย (ปกติ/ผิดปกติ)	เครื่องสูบน้ำ (ปกติ/ผิดปกติ)	เครื่องเติมอากาศ (ปกติ/ผิดปกติ)	เครื่องกวน/ผสมน้ำเสีย (ปกติ/ผิดปกติ)	เครื่องกวน/ผสมสารเคมี (ปกติ/ผิดปกติ)	เครื่องสูบตะกอน (ปกติ/ผิดปกติ)	อื่นๆ (ระบุ) (ปกติ/ผิดปกติ)			
1/1/25	94	60	55	-	-	ปกติ	ปกติ	ปกติ	-	-	-	ปกติ	-	-	[redacted]
12/1/25	84	64	55	-	-	ปกติ	ปกติ	ปกติ	-	-	-	ปกติ	-	-	
13/1/25	84	63	55	-	-	ปกติ	ปกติ	ปกติ	-	-	-	ปกติ	-	-	
20/1/25	84	80	55	-	-	ปกติ	ปกติ	ปกติ	-	-	-	ปกติ	-	-	
21/1/25	84	80	57	-	-	ปกติ	ปกติ	ปกติ	-	-	-	ปกติ	-	-	
22/1/25	84	79	67	-	-	ปกติ	ปกติ	ปกติ	-	-	-	ปกติ	-	-	
23/1/25	84	59	52	-	-	ปกติ	ปกติ	ปกติ	-	-	-	ปกติ	-	-	
24/1/25	84	62	59	-	-	ปกติ	ปกติ	ปกติ	-	-	-	ปกติ	-	-	
25/1/25	84	67	54	-	-	ปกติ	ปกติ	ปกติ	-	-	-	ปกติ	-	-	
26/1/25	84	73	55	-	-	ปกติ	ปกติ	ปกติ	-	-	-	ปกติ	-	-	
27/1/25	84	71	47	-	-	ปกติ	ปกติ	ปกติ	-	-	-	ปกติ	-	-	
28/1/25	84	110	50	-	-	ปกติ	ปกติ	ปกติ	-	-	-	ปกติ	-	-	

แบบ ทส. 2

รายงานสรุปผลการทำงานของระบบบำบัดน้ำเสีย

ชื่อแหล่งกำเนิดมลพิษ : โรงแรม สิเหน่ ภูเก็ต ลักเชอรรี่ โฮลเตล

แหล่งกำเนิดมลพิษ ตั้งอยู่เลขที่ : 888 หมู่ที่ : 1 ซอย : -

ถนน : - แขวง/ตำบล : รัษฎา เขต/ตำบล : เมืองภูเก็ต

จังหวัด : ภูเก็ต โทรศัพท์ : 076390388 โทรสาร : -

มี : เป็นเจ้าของหรือผู้ครอบครองแหล่งกำเนิดมลพิษ

ประกอบกิจการประเภท : โรงแรม

ประเภทย่อย : < ประเภทย่อยกิจการ>

สังกัด : < สังกัด>

ใบอนุญาตเลขที่ (ถ้ามี) : 257/2564 ออกให้โดย : หมดอายุ : 26/9/2569

ในการนี้ ขอรายงานสรุปผลการทำงานของระบบบำบัดน้ำเสีย ของแหล่งกำเนิดมลพิษสำหรับ เดือน กุมภาพันธ์ พ.ศ. 2568 ตามที่ได้กำหนดในมาตรา 80 แห่งพระราชบัญญัติส่งเสริมและรักษาคุณภาพสิ่งแวดล้อมแห่งชาติ พ.ศ. 2535 ในฐานะ

ลงชื่อ นาย ธิติเมธ ชุมรักษ์ เจ้าของหรือผู้ครอบครองแหล่งกำเนิดมลพิษ

ลงชื่อ _____ ผู้ควบคุมระบบบำบัดน้ำเสีย

ใบอนุญาตเลขที่ _____ หมดอายุ _____

ออกให้โดย _____

ลงชื่อ _____ ผู้รับจ้างให้บริการบำบัดน้ำเสีย

ใบอนุญาตเลขที่ _____ หมดอายุ _____

ออกให้โดย _____

2. ข้อมูลเกี่ยวกับระบบน้ำเสีย และแหล่งรองรับน้ำทิ้ง

(1) ประเภท / ชนิดของระบบบำบัดน้ำเสีย ความสามารถในการบำบัดน้ำเสีย

(2) การทำงานของระบบบำบัดน้ำเสีย [X] แบบต่อเนื่อง 24 ชั่วโมง/วัน

[ ] แบบไม่ต่อเนื่อง (ระบุ)

(3) อุปกรณ์และเครื่องมือที่ใช้ในระบบบำบัดน้ำเสีย [ ] เครื่องสูบน้ำ [X] ระบบเติมอากาศ

[ ] เครื่องกวน/ผสมน้ำเสีย [ ] เครื่องกวน/ผสมสารเคมี

[X] เครื่องสูบตะกอน [X] อื่นๆ

[ ] อื่นๆ

[ ] อื่นๆ

(4) แหล่งรองรับน้ำทิ้ง (ระบุ) รดน้ำต้นไม้

(5) วิธีจัดการตะกอนที่เกิดขึ้นจากระบบบำบัดน้ำเสียและวิธีการกำจัด จ้างรถสูบตะกอนทิ้ง

3. สรุปผลการทำงานของระบบบำบัดน้ำเสียเป็นรายเดือน

(1) ปริมาณการใช้ไฟฟ้าของระบบบำบัดน้ำเสีย (หน่วย) 2,139.000 หน่วย

(2) ปริมาณน้ำใช้ในทุกกิจกรรมของแหล่งกำเนิดมลพิษ (ลบ.ม.) 2,212.400 ลบ.ม.

(3) ปริมาณน้ำเสียที่เข้าระบบบำบัดน้ำเสีย (ลบ.ม.) 1,769.920 ลบ.ม.

(4) การระบายน้ำทิ้งจากระบบบำบัดน้ำเสีย [ ] ระบายทุกวัน

[ ] ระบายบางวัน (ระบุจำนวนวันที่ระบาย) วัน

[X] ไม่ระบายเลย

(5) ปริมาณสารเคมี หรือสารสกัดชีวภาพที่ใช้ ปริมาณ หน่วย

1. bionic 35.000 กิโลกรัม

(6) การทำงานของระบบบำบัดน้ำเสีย

ระบบบำบัดน้ำเสีย	[X] ปกติ	[ ] ผิดปกติ
ระบบเติมอากาศ	[X] ปกติ	[ ] ผิดปกติ
เครื่องสูบตะกอน	[X] ปกติ	[ ] ผิดปกติ
อื่นๆ	[X] ปกติ	[ ] ผิดปกติ

(7) ปริมาณตะกอนส่วนเกินที่เกิดขึ้นจากระบบนำบัดน้ำเสียที่นำไปกำจัด 90.00 กิโลกรัม

(8) ปัญหา อุปสรรค และแนวทางแก้ไข

คำเตือน ๑. เจ้าของหรือผู้ครอบครองแหล่งกำเนิดมลพิษ ผู้ควบคุมระบบบำบัดน้ำเสีย หรือผู้รับจ้างให้บริการบำบัดน้ำเสียผู้ใดไม่จัดเก็บสถิติ ข้อมูล หรือไม่ทำบันทึกหรือรายงาน ตามมาตรา ๘๐ ต้องระวางโทษจำคุกไม่เกินหนึ่งเดือน หรือปรับไม่เกินหนึ่งหมื่นบาท หรือทั้งจำทั้งปรับตามมาตรา ๑๐๖

๒. ผู้ควบคุมระบบบำบัดน้ำเสียหรือผู้รับจ้างให้บริการบำบัดน้ำเสียผู้ใดทำบันทึกหรือรายงาน โดยแสดงข้อความอันเป็นเท็จ ต้องระวางโทษจำคุกไม่เกินหนึ่งปี หรือปรับไม่เกิน หนึ่งแสนบาท หรือทั้งจำทั้งปรับตามมาตรา ๑๐๗

มี.ค. 25

แบบ ทส. ๑

แบบบันทึกรายละเอียดของสถิติและข้อมูลซึ่งแสดงผลการทำงานของระบบบำบัดน้ำเสีย ของแหล่งกำเนิดมลพิษ

แหล่งกำเนิดมลพิษ ตั้งอยู่เลขที่ 555 หมู่ที่ 1 ซอย .....
ถนน - แขวง/ตำบล ป่าตอง เขต/อำเภอ เมือง
จังหวัด ภูเก็ต โทรศัพท์ 076 - 340355 โทรสาร - มี
..... เป็นเจ้าของหรือผู้ครอบครองหล่งกำเนิดมลพิษ ประกอบ
กิจการประเภท โรงแรม ใบอนุญาตเลขที่ (ถ้ามี)
วท1 2564 ออกให้โดย ..... หมดอายุ 24 กันยายน 2564

ซึ่งมีแผนผังแสดงการทำงานของระบบบำบัดน้ำเสีย ดังนี้

ได้จัดเก็บสถิติและข้อมูลแสดงผลการทำงานของระบบบำบัดน้ำเสียปรากฏตามตาราง ดังนี้

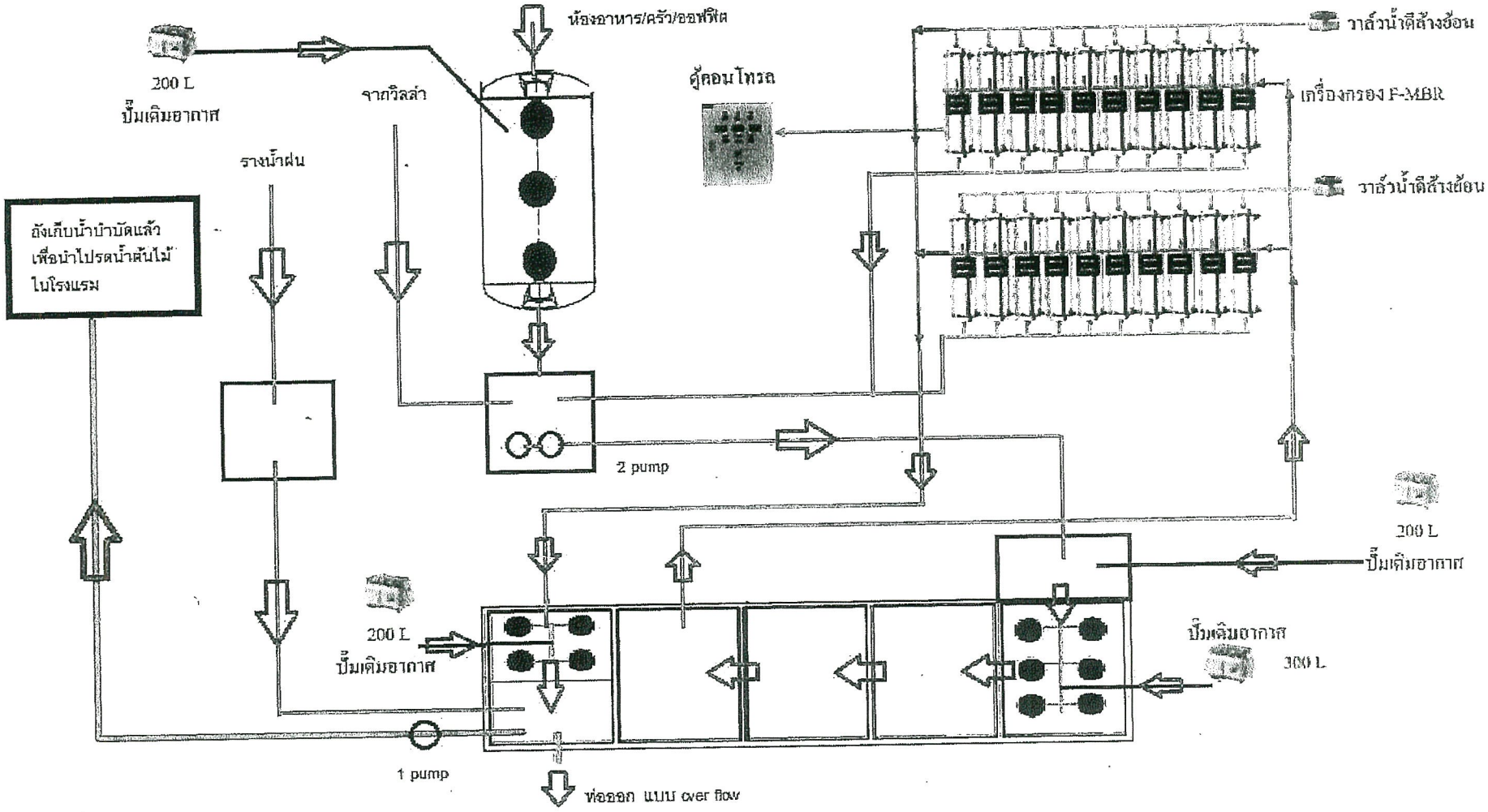
ห้องอาหาร/ครัว/ออฟฟิต
200 L
ปั๊มเติมอากาศ
จากวิลล่า
รางน้ำฝน
ตู้คอนโทรล
วาล์วน้ำดีล้างย้อน
เครื่องกรอง F-MBR
วาล์วน้ำดีล้างย้อน
ถังเก็บน้ำบำบัดแล้ว
เพื่อนำไปรดน้ำต้นไม้
ในโรงแรม
2 pump
200 L
ปั๊มเติมอากาศ
200 L
ปั๊มเติมอากาศ
ปั๊มเติมอากาศ
300 L
1 pump
ท่อออก แบบ over flow

วัน เดือน ปี	สถิติและข้อมูลที่เก็บจากแหล่งกำเนิดมลพิษ														ลายมือชื่อ ผู้บันทึก
	ปริมาณการใช้ไฟฟ้าของระบบบำบัดน้ำเสีย (หน่วย)	ปริมาณน้ำใช้ในทุกกิจกรรมของแหล่งกำเนิดมลพิษ (ลบ.ม.)	ปริมาณน้ำเสียที่เข้าระบบบำบัดน้ำเสีย (ลบ.ม.)	การระบายน้ำทิ้งจากระบบบำบัดน้ำเสีย (ระบาย/ไม่ระบาย)	ปริมาณสารเคมีหรือสารสกัดชีวภาพที่ใช้ (ชื่อ/ปริมาณ) (ลิตรหรือกิโลกรัม)	การทำงานของระบบบำบัดน้ำเสีย							ปริมาณตะกอนส่วนเกินที่เกิดขึ้นจากระบบบำบัดน้ำเสียที่นำไปกำจัด (ลบ.ม.)	ปัญหาอุปสรรคและแนวทางแก้ไข	
						ระบบบำบัดน้ำเสีย (ปกติ/ผิดปกติ)	เครื่องสูบน้ำ (ปกติ/ผิดปกติ)	เครื่องเติมอากาศ (ปกติ/ผิดปกติ)	เครื่องกวน/ผสมน้ำเสีย (ปกติ/ผิดปกติ)	เครื่องกวน/ผสมสารเคมี (ปกติ/ผิดปกติ)	เครื่องสูบตะกอน (ปกติ/ผิดปกติ)	อื่นๆ (ระบุ) (ปกติ/ผิดปกติ)			
1/3/25	65	54	52	–	–	ปกติ	ปกติ	ปกติ	–	–	–	ปกติ	–	–	[redacted]
2/3/25	65	59	52	–	–	ปกติ	ปกติ	ปกติ	–	–	–	ปกติ	–	–	[redacted]
3/3/25	65	60	49	–	–	ปกติ	ปกติ	ปกติ	–	–	–	ปกติ	–	–	[redacted]
4/3/25	65	70	50	–	–	ปกติ	ปกติ	ปกติ	–	–	–	ปกติ	–	–	[redacted]
5/3/25	65	132	49	–	–	ปกติ	ปกติ	ปกติ	–	–	–	ปกติ	–	–	[redacted]
6/3/25	65	65	51	–	–	ปกติ	ปกติ	ปกติ	–	–	–	ปกติ	–	–	[redacted]
7/3/25	65	60	51	–	–	ปกติ	ปกติ	ปกติ	–	–	–	ปกติ	–	–	[redacted]
8/3/25	65	62	49	–	–	ปกติ	ปกติ	ปกติ	–	–	–	ปกติ	–	–	[redacted]
9/3/25	65	59	46	–	–	ปกติ	ปกติ	ปกติ	–	–	–	ปกติ	–	–	[redacted]
10/3/25	65	79	46	–	–	ปกติ	ปกติ	ปกติ	–	–	–	ปกติ	–	–	[redacted]
11/3/25	65	112	49	–	–	ปกติ	ปกติ	ปกติ	–	–	–	ปกติ	–	–	[redacted]
12/3/	65	60	50	–	–	ปกติ	ปกติ	ปกติ	–	–	–	ปกติ	–	–	[redacted]
13/3/	65	56	51	–	–	ปกติ	ปกติ	ปกติ	–	–	–	ปกติ	–	–	[redacted]
14/3/	65	45	48	–	–	ปกติ	ปกติ	ปกติ	–	–	–	ปกติ	–	–	[redacted]
15/3/	65	51	50	–	–	ปกติ	ปกติ	ปกติ	–	–	–	ปกติ	–	–	[redacted]
16/3/	65	79	48	–	–	ปกติ	ปกติ	ปกติ	–	–	–	ปกติ	–	–	[redacted]

วัน เดือน ปี	สถิติและข้อมูลที่เก็บจากแหล่งกำเนิดมลพิษ														ลายมือชื่อ ผู้บันทึก
	ปริมาณการใช้ไฟฟ้าของระบบบำบัดน้ำเสีย (หน่วย)	ปริมาณน้ำใช้ในทุกกิจกรรมของแหล่งกำเนิดมลพิษ (ลบ.ม.)	ปริมาณน้ำเสียที่เข้าระบบบำบัดน้ำเสีย (ลบ.ม.)	การระบายน้ำทิ้งจากระบบบำบัดน้ำเสีย (ระบาย/ไม่ระบาย)	ปริมาณสารเคมีหรือสารสกัดชีวภาพที่ใช้ (ชื่อ/ปริมาณ) (ลิตรหรือกิโลกรัม)	การทำงานของระบบบำบัดน้ำเสีย							ปริมาณตะกอนส่วนเกินที่เกิดขึ้นจากระบบบำบัดน้ำเสียที่นำไปกำจัด (ลบ.ม.)	ปัญหาอุปสรรคและแนวทางแก้ไข	
						ระบบบำบัดน้ำเสีย (ปกติ/ผิดปกติ)	เครื่องสูบน้ำ (ปกติ/ผิดปกติ)	เครื่องเติมอากาศ (ปกติ/ผิดปกติ)	เครื่องกวน/ผสมน้ำเสีย (ปกติ/ผิดปกติ)	เครื่องกวน/ผสมสารเคมี (ปกติ/ผิดปกติ)	เครื่องสูบตะกอน (ปกติ/ผิดปกติ)	อื่นๆ (ระบุ) (ปกติ/ผิดปกติ)			
1/2/25	65	65	49	-	-	ปกติ	ปกติ	ปกติ	-	-	-	ปกติ	-	-	[redacted]
2/2/25	65	62	43	-	-	ปกติ	ปกติ	ปกติ	-	-	-	ปกติ	-	-	
3/2/25	65	79	57	-	-	ปกติ	ปกติ	ปกติ	-	-	-	ปกติ	-	-	
4/2/25	65	111	49	-	-	ปกติ	ปกติ	ปกติ	-	-	-	ปกติ	-	-	
5/2/25	65	91	49	-	-	ปกติ	ปกติ	ปกติ	-	-	-	ปกติ	-	-	
6/2/25	65	57	49	-	-	ปกติ	ปกติ	ปกติ	-	-	-	ปกติ	-	-	
7/2/25	65	132	42	-	-	ปกติ	ปกติ	ปกติ	-	-	-	ปกติ	-	-	
8/2/25	65	78	45	-	-	ปกติ	ปกติ	ปกติ	-	-	-	ปกติ	-	-	
9/2/25	65	73	48	-	-	ปกติ	ปกติ	ปกติ	-	-	-	ปกติ	-	-	
10/2/25	65	57	57	-	-	ปกติ	ปกติ	ปกติ	-	-	-	ปกติ	-	-	
11/2/25	65	57	49	-	-	ปกติ	ปกติ	ปกติ	-	-	-	ปกติ	-	-	
12/2/25	65	65	49	-	-	ปกติ	ปกติ	ปกติ	-	-	-	ปกติ	-	-	
13/2/25	65	110	49	-	-	ปกติ	ปกติ	ปกติ	-	-	-	ปกติ	-	-	
14/2/25	65	120	46	-	-	ปกติ	ปกติ	ปกติ	-	-	-	ปกติ	-	-	
15/2/25	65	67	49	-	-	ปกติ	ปกติ	ปกติ	-	-	-	ปกติ	-	-	

แบบ ทส. 2

รายงานสรุปผลการทำงานของระบบบำบัดน้ำเสีย

ชื่อแหล่งกำเนิดมลพิษ : โรงแรม สิเหน่ ภูเก็ต ลักเชอรรี่ โฮลเตล

แหล่งกำเนิดมลพิษ ตั้งอยู่เลขที่ : 888 หมู่ที่ : 1 ซอย : -

ถนน : - แขวง/ตำบล : รัษฎา เขต/ตำบล : เมืองภูเก็ต

จังหวัด : ภูเก็ต โทรศัพท์ : 076390388 โทรสาร : -

มี : เป็นเจ้าของหรือผู้ครอบครองแหล่งกำเนิดมลพิษ

ประกอบกิจการประเภท : โรงแรม

ประเภทย่อย : < ประเภทย่อยกิจการ>

สังกัด : < สังกัด>

ใบอนุญาตเลขที่ (ถ้ามี) : 257/2564 ออกให้โดย : หมดอายุ : 26/9/2569

ในการนี้ ขอรายงานสรุปผลการทำงานของระบบบำบัดน้ำเสีย ของแหล่งกำเนิดมลพิษสำหรับ เดือน มีนาคม พ.ศ. 2568 ตามที่ได้กำหนดในมาตรา 80 แห่งพระราชบัญญัติส่งเสริมและรักษาคุณภาพสิ่งแวดล้อมแห่งชาติ พ.ศ. 2535 ในฐานะ

ลงชื่อ นาย ธิติเมธ ชุมรักษ์ เจ้าของหรือผู้ครอบครองแหล่งกำเนิดมลพิษ

ลงชื่อ _____ ผู้ควบคุมระบบบำบัดน้ำเสีย

ใบอนุญาตเลขที่ _____ หมดอายุ _____

ออกให้โดย _____

ลงชื่อ _____ ผู้รับจ้างให้บริการบำบัดน้ำเสีย

ใบอนุญาตเลขที่ _____ หมดอายุ _____

ออกให้โดย _____

2. ข้อมูลเกี่ยวกับระบบน้ำเสีย และแหล่งรองรับน้ำทิ้ง

(1) ประเภท / ชนิดของระบบบำบัดน้ำเสีย ความสามารถในการบำบัดน้ำเสีย

(2) การทำงานของระบบบำบัดน้ำเสีย [X] แบบต่อเนื่อง 24 ชั่วโมง/วัน

[ ] แบบไม่ต่อเนื่อง (ระบุ)

(3) อุปกรณ์และเครื่องมือที่ใช้ในระบบบำบัดน้ำเสีย [ ] เครื่องสูบน้ำ [X] ระบบเติมอากาศ

[ ] เครื่องกวน/ผสมน้ำเสีย [ ] เครื่องกวน/ผสมสารเคมี

[X] เครื่องสูบตะกอน [X] อื่นๆ

[ ] อื่นๆ

[ ] อื่นๆ

(4) แหล่งรองรับน้ำทิ้ง (ระบุ) รดน้ำต้นไม้

(5) วิธีจัดการตะกอนที่เกิดขึ้นจากระบบบำบัดน้ำเสียและวิธีการกำจัด จ้างรถสูบตะกอนทิ้ง

3. สรุปผลการทำงานของระบบบำบัดน้ำเสียเป็นรายเดือน

(1) ปริมาณการใช้ไฟฟ้าของระบบบำบัดน้ำเสีย (หน่วย) 1,490.000 หน่วย

(2) ปริมาณน้ำใช้ในทุกกิจกรรมของแหล่งกำเนิดมลพิษ (ลบ.ม.) 2,387.600 ลบ.ม.

(3) ปริมาณน้ำเสียที่เข้าระบบบำบัดน้ำเสีย (ลบ.ม.) 1,910.800 ลบ.ม.

(4) การระบายน้ำทิ้งจากระบบบำบัดน้ำเสีย [ ] ระบายทุกวัน

[ ] ระบายบางวัน (ระบุจำนวนวันที่ระบาย) วัน

[X] ไม่ระบายเลย

(5) ปริมาณสารเคมี หรือสารสกัดชีวภาพที่ใช้

	ปริมาณ	หน่วย
1. Super A ชนิดน้ำ	2.000	ลิตร
2. Super A ชนิดผง	2.000	กิโลกรัม

(6) การทำงานของระบบบำบัดน้ำเสีย

ระบบบำบัดน้ำเสีย	[X] ปกติ	[ ] ผิดปกติ
ระบบเติมอากาศ	[X] ปกติ	[ ] ผิดปกติ
เครื่องสูบตะกอน	[X] ปกติ	[ ] ผิดปกติ
อื่นๆ	[X] ปกติ	[ ] ผิดปกติ

(7) ปริมาณตะกอนส่วนเกินที่เกิดขึ้นจากระบบนำบัดน้ำเสียที่นำไปกำจัด 90.00 กิโลกรัม

(8) ปัญหา อุปสรรค และแนวทางแก้ไข

คำเตือน ๑. เจ้าของหรือผู้ครอบครองแหล่งกำเนิดมลพิษ ผู้ควบคุมระบบบำบัดน้ำเสีย หรือผู้รับจ้างให้บริการบำบัดน้ำเสียผู้ใดไม่จัดเก็บสถิติ ข้อมูล หรือไม่ทำบันทึกหรือรายงาน ตามมาตรา ๘๐ ต้องระวางโทษจำคุกไม่เกินหนึ่งเดือน หรือปรับไม่เกินหนึ่งหมื่นบาท หรือทั้งจำทั้งปรับตามมาตรา ๑๐๖

๒. ผู้ควบคุมระบบบำบัดน้ำเสียหรือผู้รับจ้างให้บริการบำบัดน้ำเสียผู้ใดทำบันทึกหรือรายงาน โดยแสดงข้อความอันเป็นเท็จ ต้องระวางโทษจำคุกไม่เกินหนึ่งปี หรือปรับไม่เกิน หนึ่งแสนบาท หรือทั้งจำทั้งปรับตามมาตรา ๑๐๗

ลม. ข. 25

แบบ ทส. ๑

แบบบันทึกรายละเอียดของสถิติและข้อมูลซึ่งแสดงผลการทำงานของระบบบำบัดน้ำเสีย ของแหล่งกำเนิดมลพิษ

แหล่งกำเนิดมลพิษ ตั้งอยู่เลขที่ 351 หมู่ที่ 1 ซอย -
ถนน - แขวง/ตำบล ร้าษฎา เขต/อำเภอ เมือง
จังหวัด สุราษฎร์ธานี โทรศัพท์ 077-220388 โทรสาร - มี
เป็นเจ้าของหรือผู้ครอบครองหล่งกำเนิดมลพิษ ประกอบ
กิจการประเภท โรงกรม ใบอนุญาตเลขที่ (ถ้ามี)
251/2544 ออกให้โดย หมดอายุ 21 สิงหาคม 2549
ซึ่งมีแผนผังแสดงการทำงานของระบบบำบัดน้ำเสีย ดังนี้

ได้จัดเก็บสถิติและข้อมูลแสดงผลการทำงานของระบบบำบัดน้ำเสียปรากฏตามตาราง ดังนี้

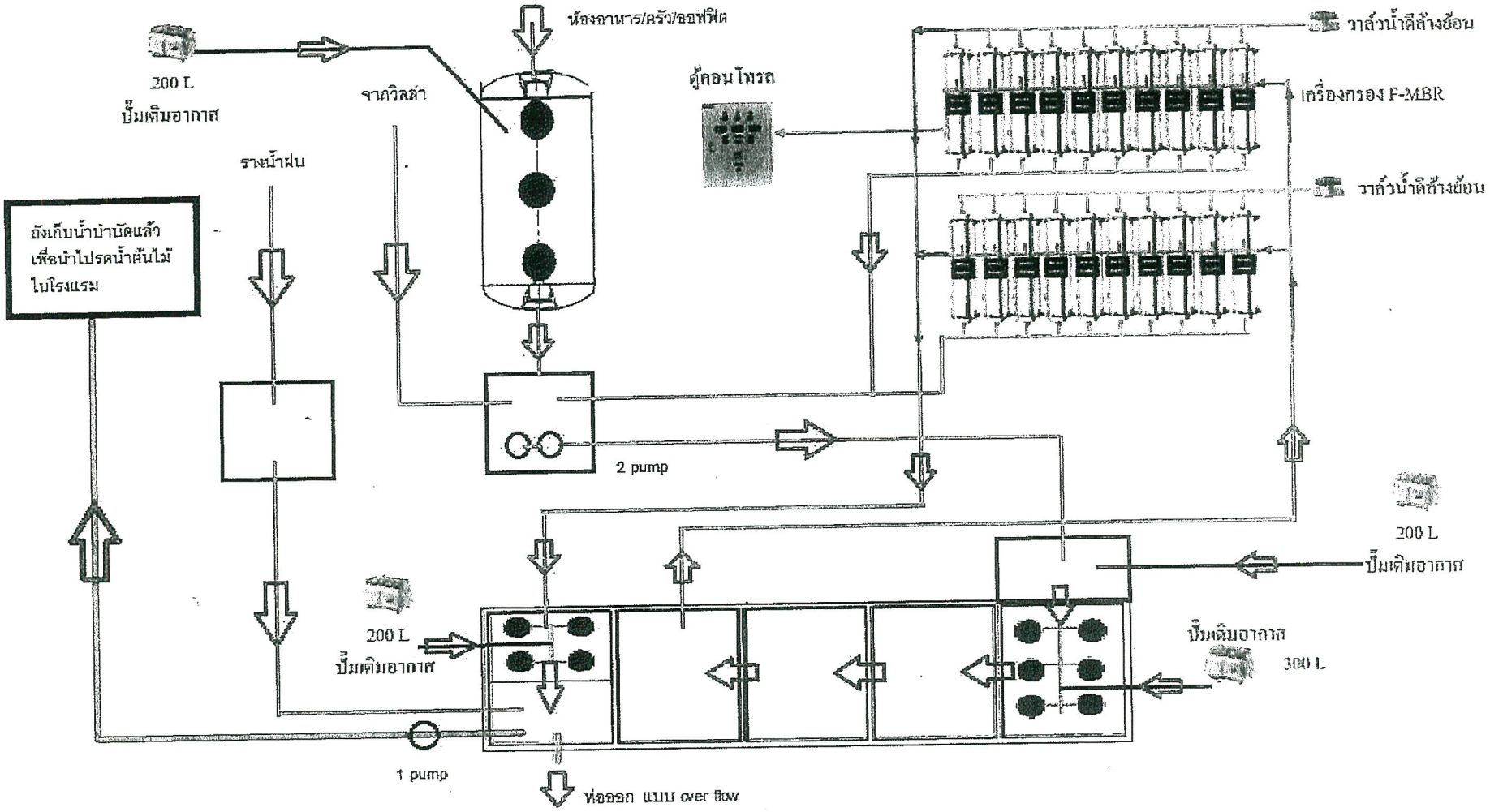
ห้องอาหาร/ครัว/ออฟฟิต
200 L
ปั๊มเติมอากาศ
จากวิลล่า
รางน้ำฝน
ตู้คอนโทรล
วาล์วน้ำดีล้างย้อน
เครื่องกรอง F-MBR
วาล์วน้ำดีล้างย้อน
ถังเก็บน้ำบำบัดแล้ว
เพื่อนำไปรดน้ำต้นไม้
ในโรงแรม
2 pump
200 L
ปั๊มเติมอากาศ
200 L
ปั๊มเติมอากาศ
ปั๊มเติมอากาศ
300 L
1 pump
ท่อออก แบบ over flow

วัน เดือน ปี	สถิติและข้อมูลที่เก็บจากแหล่งกำเนิดมลพิษ														ลายมือชื่อ ผู้บันทึก
	ปริมาณการใช้ไฟฟ้าของระบบบำบัดน้ำเสีย (หน่วย)	ปริมาณน้ำใช้ในทุกกิจกรรมของแหล่งกำเนิดมลพิษ (ลบ.ม.)	ปริมาณน้ำเสียที่เข้าระบบบำบัดน้ำเสีย (ลบ.ม.)	การระบายน้ำทิ้งจากระบบบำบัดน้ำเสีย (ระบาย/ไม่ระบาย)	ปริมาณสารเคมีหรือสารสกัดชีวภาพที่ใช้ (ชื่อ/ปริมาณ) (ลิตรหรือกิโลกรัม)	การทำงานของระบบบำบัดน้ำเสีย							ปริมาณตะกอนส่วนเกินที่เกิดขึ้นจากระบบบำบัดน้ำเสียที่นำไปกำจัด (ลบ.ม.)	ปัญหาอุปสรรคและแนวทางแก้ไข	
						ระบบบำบัดน้ำเสีย (ปกติ/ผิดปกติ)	เครื่องสูบน้ำ (ปกติ/ผิดปกติ)	เครื่องเติมอากาศ (ปกติ/ผิดปกติ)	เครื่องกวน/ผสมน้ำเสีย (ปกติ/ผิดปกติ)	เครื่องกวน/ผสมสารเคมี (ปกติ/ผิดปกติ)	เครื่องสูบตะกอน (ปกติ/ผิดปกติ)	อื่นๆ (ระบุ) (ปกติ/ผิดปกติ)			
1/4/25	73	44	57	-	-	ปกติ	ปกติ	ปกติ	-	-	-	ปกติ	-	-	[redacted]
2/4/25	73	41	51	-	-	ปกติ	ปกติ	ปกติ	-	-	-	ปกติ	-	-	[redacted]
3/4/25	73	140	54	-	-	ปกติ	ปกติ	ปกติ	-	-	-	ปกติ	-	-	[redacted]
4/4/25	73	78	63	-	-	ปกติ	ปกติ	ปกติ	-	-	-	ปกติ	-	-	[redacted]
5/4/25	73	92	58	-	-	ปกติ	ปกติ	ปกติ	-	-	-	ปกติ	-	-	[redacted]
6/4/25	73	100	56	-	-	ปกติ	ปกติ	ปกติ	-	-	-	ปกติ	-	-	[redacted]
7/4/25	73	97	53	-	-	ปกติ	ปกติ	ปกติ	-	-	-	ปกติ	-	-	[redacted]
8/4/25	73	116	55	-	-	ปกติ	ปกติ	ปกติ	-	-	-	ปกติ	-	-	[redacted]
9/4/25	73	91	54	-	-	ปกติ	ปกติ	ปกติ	-	-	-	ปกติ	-	-	[redacted]
10/4/25	73	79	51	-	-	ปกติ	ปกติ	ปกติ	-	-	-	ปกติ	-	-	[redacted]
11/4/25	73	90	53	-	-	ปกติ	ปกติ	ปกติ	-	-	-	ปกติ	-	-	[redacted]
12/4/25	73	110	57	-	-	ปกติ	ปกติ	ปกติ	-	-	-	ปกติ	-	-	[redacted]
13/4/25	73	100	58	-	-	ปกติ	ปกติ	ปกติ	-	-	-	ปกติ	-	-	[redacted]
14/4/25	73	90	57	-	-	ปกติ	ปกติ	ปกติ	-	-	-	ปกติ	-	-	[redacted]
15/4/25	73	108	53	-	-	ปกติ	ปกติ	ปกติ	-	-	-	ปกติ	-	-	[redacted]
16/4/25	73	100	57	-	-	ปกติ	ปกติ	ปกติ	-	-	-	ปกติ	-	-	[redacted]

วัน เดือน ปี	สถิติและข้อมูลที่เก็บจากแหล่งกำเนิดมลพิษ															ลายมือชื่อ ผู้บันทึก
	ปริมาณการใช้ไฟฟ้าของระบบบำบัดน้ำเสีย (หน่วย)	ปริมาณน้ำใช้ในทุกกิจกรรมของแหล่งกำเนิดมลพิษ (ลบ.ม.)	ปริมาณน้ำเสียที่เข้าระบบบำบัดน้ำเสีย (ลบ.ม.)	การระบายน้ำทิ้งจากระบบบำบัดน้ำเสีย (ระบาย/ไม่ระบาย)	ปริมาณสารเคมีหรือสารสกัดชีวภาพที่ใช้ (ชื่อ/ปริมาณ) (ลิตรหรือกิโลกรัม)	การทำงานของระบบบำบัดน้ำเสีย							ปริมาณตะกอนส่วนเกินที่เกิดขึ้นจากระบบบำบัดน้ำเสียที่นำไปกำจัด (ลบ.ม.)	ปัญหาอุปสรรคและแนวทางแก้ไข	
						ระบบบำบัดน้ำเสีย (ปกติ/ผิดปกติ)	เครื่องสูบน้ำ (ปกติ/ผิดปกติ)	เครื่องเติมอากาศ (ปกติ/ผิดปกติ)	เครื่องกวน/ผสมน้ำเสีย (ปกติ/ผิดปกติ)	เครื่องกวน/ผสมสารเคมี (ปกติ/ผิดปกติ)	เครื่องสูบตะกอน (ปกติ/ผิดปกติ)	อื่นๆ (ระบุ) (ปกติ/ผิดปกติ)			
17/4/69	73	100	55	–	–	ปกติ	ปกติ	ปกติ	–	–	–	ปกติ	–	–	[redacted]
18/4/69	73	85	49	–	–	ปกติ	ปกติ	ปกติ	–	–	–	ปกติ	–	–	
19/4/69	73	96	150	–	–	ปกติ	ปกติ	ปกติ	–	–	–	ปกติ	–	–	
20/4/69	73	96	52	–	–	ปกติ	ปกติ	ปกติ	–	–	–	ปกติ	–	–	
21/4/69	73	99	44	–	–	ปกติ	ปกติ	ปกติ	–	–	–	ปกติ	–	–	
22/4/69	73	61	45	–	–	ปกติ	ปกติ	ปกติ	–	–	–	ปกติ	–	–	
23/4/69	73	84	54	–	–	ปกติ	ปกติ	ปกติ	–	–	–	ปกติ	–	–	
24/4/69	73	67	45	–	–	ปกติ	ปกติ	ปกติ	–	–	–	ปกติ	–	–	
25/4/69	73	54	46	–	–	ปกติ	ปกติ	ปกติ	–	–	–	ปกติ	–	–	
26/4/69	73	80	52	–	–	ปกติ	ปกติ	ปกติ	–	–	–	ปกติ	–	–	
27/4/69	73	80	46	–	–	ปกติ	ปกติ	ปกติ	–	–	–	ปกติ	–	–	
28/4/69	73	92	43	–	–	ปกติ	ปกติ	ปกติ	–	–	–	ปกติ	–	–	
29/4/69	73	[illegible]	79	–	–	ปกติ	ปกติ	ปกติ	–	–	–	ปกติ	–	–	
30/4/69	73	[illegible]	50	–	–	ปกติ	ปกติ	ปกติ	–	–	–	ปกติ	–	–	
31/4/69	73	102	50	–	–	ปกติ	ปกติ	ปกติ	–	–	–	ปกติ	–	–	
				–	–				–	–	–		–	–	

แบบ ทส. 2

รายงานสรุปผลการทำงานของระบบบำบัดน้ำเสีย

ชื่อแหล่งกำเนิดมลพิษ : โรงแรม สิเหน่ ภูเก็ต ลักเชอรรี่ โฮลเตล

แหล่งกำเนิดมลพิษ ตั้งอยู่เลขที่ : 888 หมู่ที่ : 1 ซอย : -

ถนน : - แขวง/ตำบล : รัษฎา เขต/ตำบล : เมืองภูเก็ต

จังหวัด : ภูเก็ต โทรศัพท์ : 076390388 โทรสาร : -

มี : เป็นเจ้าของหรือผู้ครอบครองแหล่งกำเนิดมลพิษ

ประกอบกิจการประเภท : โรงแรม

ประเภทย่อย : < ประเภทย่อยกิจการ>

สังกัด : < สังกัด>

ใบอนุญาตเลขที่ (ถ้ามี) : 257/2564 ออกให้โดย : หมดอายุ : 26/9/2569

ในการนี้ ขอรายงานสรุปผลการทำงานของระบบบำบัดน้ำเสีย ของแหล่งกำเนิดมลพิษสำหรับ เดือน เมษายน พ.ศ. 2568 ตามที่ได้กำหนดในมาตรา 80 แห่งพระราชบัญญัติส่งเสริมและรักษาคุณภาพสิ่งแวดล้อมแห่งชาติ พ.ศ. 2535 ในฐานะ

ลงชื่อ นาย ธิติเมธ ชุมรักษ์ เจ้าของหรือผู้ครอบครองแหล่งกำเนิดมลพิษ

ลงชื่อ _____ ผู้ควบคุมระบบบำบัดน้ำเสีย

ใบอนุญาตเลขที่ _____ หมดอายุ _____

ออกให้โดย _____

ลงชื่อ _____ ผู้รับจ้างให้บริการบำบัดน้ำเสีย

ใบอนุญาตเลขที่ _____ หมดอายุ _____

ออกให้โดย _____

2. ข้อมูลเกี่ยวกับระบบน้ำเสีย และแหล่งรองรับน้ำทิ้ง

(1) ประเภท / ชนิดของระบบบำบัดน้ำเสีย ความสามารถในการบำบัดน้ำเสีย

(2) การทำงานของระบบบำบัดน้ำเสีย [X] แบบต่อเนื่อง 24 ชั่วโมง/วัน

[ ] แบบไม่ต่อเนื่อง (ระบุ)

(3) อุปกรณ์และเครื่องมือที่ใช้ในระบบบำบัดน้ำเสีย [ ] เครื่องสูบน้ำ [X] ระบบเติมอากาศ

[ ] เครื่องกวน/ผสมน้ำเสีย [ ] เครื่องกวน/ผสมสารเคมี

[X] เครื่องสูบตะกอน [X] อื่นๆ

[ ] อื่นๆ

[ ] อื่นๆ

(4) แหล่งรองรับน้ำทิ้ง (ระบุ) รดน้ำต้นไม้

(5) วิธีจัดการตะกอนที่เกิดขึ้นจากระบบบำบัดน้ำเสียและวิธีการกำจัด จ้างรถสูบตะกอนทิ้ง

3. สรุปผลการทำงานของระบบบำบัดน้ำเสียเป็นรายเดือน

(1) ปริมาณการใช้ไฟฟ้าของระบบบำบัดน้ำเสีย (หน่วย) 1,560.000 หน่วย

(2) ปริมาณน้ำใช้ในทุกกิจกรรมของแหล่งกำเนิดมลพิษ (ลบ.ม.) 2,379.900 ลบ.ม.

(3) ปริมาณน้ำเสียที่เข้าระบบบำบัดน้ำเสีย (ลบ.ม.) 1,903.200 ลบ.ม.

(4) การระบายน้ำทิ้งจากระบบบำบัดน้ำเสีย [ ] ระบายทุกวัน

[ ] ระบายบางวัน (ระบุจำนวนวันที่ระบาย) วัน

[X] ไม่ระบายเลย

(5) ปริมาณสารเคมี หรือสารสกัดชีวภาพที่ใช้

	ปริมาณ	หน่วย
1. Super A ชนิดน้ำ	2.000	กิโลกรัม
2. Super A ชนิดผง	2.000	กิโลกรัม

(6) การทำงานของระบบบำบัดน้ำเสีย

ระบบบำบัดน้ำเสีย	[X] ปกติ	[ ] ผิดปกติ
ระบบเติมอากาศ	[X] ปกติ	[ ] ผิดปกติ
เครื่องสูบตะกอน	[X] ปกติ	[ ] ผิดปกติ
อื่นๆ	[X] ปกติ	[ ] ผิดปกติ

(7) ปริมาณตะกอนส่วนเกินที่เกิดขึ้นจากระบบนำบัดน้ำเสียที่นำไปกำจัด 90.00 กิโลกรัม

(8) ปัญหา อุปสรรค และแนวทางแก้ไข

คำเตือน ๑. เจ้าของหรือผู้ครอบครองแหล่งกำเนิดมลพิษ ผู้ควบคุมระบบบำบัดน้ำเสีย หรือผู้รับจ้างให้บริการบำบัดน้ำเสียผู้ใดไม่จัดเก็บสถิติ ข้อมูล หรือไม่ทำบันทึกหรือรายงาน ตามมาตรา ๘๐ ต้องระวางโทษจำคุกไม่เกินหนึ่งเดือน หรือปรับไม่เกินหนึ่งหมื่นบาท หรือทั้งจำทั้งปรับตามมาตรา ๑๐๖

๒. ผู้ควบคุมระบบบำบัดน้ำเสียหรือผู้รับจ้างให้บริการบำบัดน้ำเสียผู้ใดทำบันทึกหรือรายงาน โดยแสดงข้อความอันเป็นเท็จ ต้องระวางโทษจำคุกไม่เกินหนึ่งปี หรือปรับไม่เกิน หนึ่งแสนบาท หรือทั้งจำทั้งปรับตามมาตรา ๑๐๗

พ.ค.25

แบบ ทส. ๑

แบบบันทึกรายละเอียดของสถิติและข้อมูลซึ่งแสดงผลการทำงานของระบบบำบัดน้ำเสีย ของแหล่งกำเนิดมลพิษ

แหล่งกำเนิดมลพิษ ตั้งอยู่เลขที่ 888 หมู่ที่ 1 ซอย -
ถนน - แขวง/ตำบล ไม้ขาว เขต/อำเภอ เมือง
จังหวัด ภูเก็ต โทรศัพท์ 076-510378 โทรสาร ..... มี
..... เป็นเจ้าของหรือผู้ครอบครองหล่งกำเนิดมลพิษ ประกอบ
กิจการประเภท โรงแรม ใบอนุญาตเลขที่ (ถ้ามี)
237/2544 ออกให้โดย ..... หมดอายุ 26 กันยายน 2564
ซึ่งมีแผนผังแสดงการทำงานของระบบบำบัดน้ำเสีย ดังนี้

ได้จัดเก็บสถิติและข้อมูลแสดงผลการทำงานของระบบบำบัดน้ำเสียปรากฏตามตาราง ดังนี้

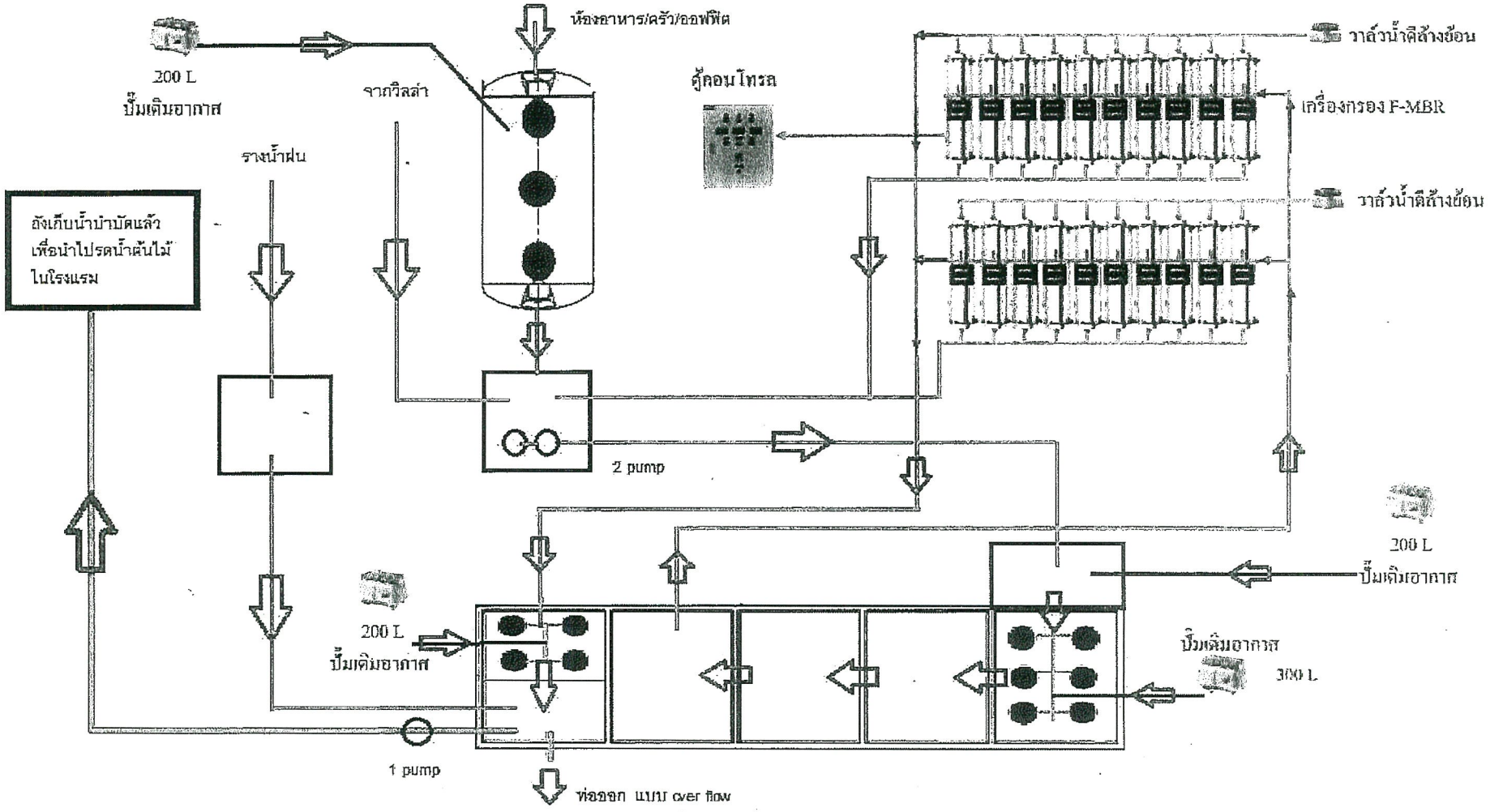
ห้องอาหาร/ครัว/ออฟฟิต
200 L
ปั๊มเติมอากาศ
จากวิลล่า
รางน้ำฝน
ตู้คอนโทรล
วาล์วน้ำดีล้างย้อน
เครื่องกรอง F-MBR
วาล์วน้ำดีล้างย้อน
ถังเก็บน้ำบำบัดแล้ว
เพื่อนำไปรดน้ำต้นไม้
ในโรงแรม
2 pump
200 L
ปั๊มเติมอากาศ
200 L
ปั๊มเติมอากาศ
ปั๊มเติมอากาศ
300 L
1 pump
ท่อออก แบบ over flow

วัน เดือน ปี	สถิติและข้อมูลที่เก็บจากแหล่งกำเนิดมลพิษ															ลายมือชื่อ ผู้บันทึก
	ปริมาณการใช้ไฟฟ้าของระบบบำบัดน้ำเสีย (หน่วย)	ปริมาณน้ำใช้ในทุกกิจกรรมของแหล่งกำเนิดมลพิษ (ลบ.ม.)	ปริมาณน้ำเสียที่เข้าระบบบำบัดน้ำเสีย (ลบ.ม.)	การระบายน้ำทิ้งจากระบบบำบัดน้ำเสีย (ระบาย/ไม่ระบาย)	ปริมาณสารเคมีหรือสารสกัดชีวภาพที่ใช้ (ชื่อ/ปริมาณ) (ลิตรหรือกิโลกรัม)	การทำงานของระบบบำบัดน้ำเสีย							ปริมาณตะกอนส่วนเกินที่เกิดขึ้นจากระบบบำบัดน้ำเสียที่นำไปกำจัด (ลบ.ม.)	ปัญหาอุปสรรคและแนวทางแก้ไข	
						ระบบบำบัดน้ำเสีย (ปกติ/ผิดปกติ)	เครื่องสูบน้ำ (ปกติ/ผิดปกติ)	เครื่องเติมอากาศ (ปกติ/ผิดปกติ)	เครื่องกวน/ผสมน้ำเสีย (ปกติ/ผิดปกติ)	เครื่องกวน/ผสมสารเคมี (ปกติ/ผิดปกติ)	เครื่องสูบตะกอน (ปกติ/ผิดปกติ)	อื่นๆ (ระบุ) (ปกติ/ผิดปกติ)			
1/5/25	66	44	52	–	–	ปกติ	ปกติ	ปกติ	–	–	–	ปกติ	–	–	[redacted]
2/5/25	66	56	50	–	–	ปกติ	ปกติ	ปกติ	–	–	–	ปกติ	–	–	
3/5/25	66	62	57	–	–	ปกติ	ปกติ	ปกติ	–	–	–	ปกติ	–	–	
4/5/25	66	79	49	–	–	ปกติ	ปกติ	ปกติ	–	–	–	ปกติ	–	–	
5/5/25	66	102	46	–	–	ปกติ	ปกติ	ปกติ	–	–	–	ปกติ	–	–	
6/5/25	66	40	40	–	–	ปกติ	ปกติ	ปกติ	–	–	–	ปกติ	–	–	
7/5/25	66	108	57	–	–	ปกติ	ปกติ	ปกติ	–	–	–	ปกติ	–	–	
8/5/25	66	81	45	–	–	ปกติ	ปกติ	ปกติ	–	–	–	ปกติ	–	–	
9/5/25	66	89	48	–	–	ปกติ	ปกติ	ปกติ	–	–	–	ปกติ	–	–	
10/5/25	66	81	39	–	–	ปกติ	ปกติ	ปกติ	–	–	–	ปกติ	–	–	
11/5/25	66	52	36	–	–	ปกติ	ปกติ	ปกติ	–	–	–	ปกติ	–	–	
12/5/25	66	45	29	–	–	ปกติ	ปกติ	ปกติ	–	–	–	ปกติ	–	–	
13/5/25	66	59	28	–	–	ปกติ	ปกติ	ปกติ	–	–	–	ปกติ	–	–	
14/5/25	66	61	37	–	–	ปกติ	ปกติ	ปกติ	–	–	–	ปกติ	–	–	
15/5/25	66	61	32	–	–	ปกติ	ปกติ	ปกติ	–	–	–	ปกติ	–	–	
16/5/25	66	52	40	–	–	ปกติ	ปกติ	ปกติ	–	–	–	ปกติ	–	–	

วัน เดือน ปี	สถิติและข้อมูลที่เก็บจากแหล่งกำเนิดมลพิษ														ลายมือชื่อ ผู้บันทึก
	ปริมาณการใช้ไฟฟ้าของระบบบำบัดน้ำเสีย (หน่วย)	ปริมาณน้ำใช้ในทุกกิจกรรมของแหล่งกำเนิดมลพิษ (ลบ.ม.)	ปริมาณน้ำเสียที่เข้าระบบบำบัดน้ำเสีย (ลบ.ม.)	การระบายน้ำทิ้งจากระบบบำบัดน้ำเสีย (ระบาย/ไม่ระบาย)	ปริมาณสารเคมีหรือสารสกัดชีวภาพที่ใช้ (ชื่อ/ปริมาณ) (ลิตรหรือกิโลกรัม)	การทำงานของระบบบำบัดน้ำเสีย							ปริมาณตะกอนส่วนเกินที่เกิดขึ้นจากระบบบำบัดน้ำเสียที่นำไปกำจัด (ลบ.ม.)	ปัญหาอุปสรรคและแนวทางแก้ไข	
						ระบบบำบัดน้ำเสีย (ปกติ/ผิดปกติ)	เครื่องสูบน้ำ (ปกติ/ผิดปกติ)	เครื่องเติมอากาศ (ปกติ/ผิดปกติ)	เครื่องกวน/ผสมน้ำเสีย (ปกติ/ผิดปกติ)	เครื่องกวน/ผสมสารเคมี (ปกติ/ผิดปกติ)	เครื่องสูบตะกอน (ปกติ/ผิดปกติ)	อื่นๆ (ระบุ) (ปกติ/ผิดปกติ)			
[illegible]	66	58	39	–	–	ปกติ	ปกติ	ปกติ	–	–	–	ปกติ	–	–	[redacted]
[illegible]	66	63	40	–	–	ปกติ	ปกติ	ปกติ	–	–	–	ปกติ	–	–	
[illegible]	66	59	49	–	–	ปกติ	ปกติ	ปกติ	–	–	–	ปกติ	–	–	
[illegible]	66	40	43	–	–	ปกติ	ปกติ	ปกติ	–	–	–	ปกติ	–	–	
[illegible]	66	46	48	–	–	ปกติ	ปกติ	ปกติ	–	–	–	ปกติ	–	–	
22/5/25	66	60	38	–	–	ปกติ	ปกติ	ปกติ	–	–	–	ปกติ	–	–	
23/5/25	66	66	40	–	–	ปกติ	ปกติ	ปกติ	–	–	–	ปกติ	–	–	
24/5/25	66	68	46	–	–	ปกติ	ปกติ	ปกติ	–	–	–	ปกติ	–	–	
25/5/25	66	56	34	–	–	ปกติ	ปกติ	ปกติ	–	–	–	ปกติ	–	–	
26/5/25	66	45	51	–	–	ปกติ	ปกติ	ปกติ	–	–	–	ปกติ	–	–	
27/5/25	66	59	36	–	–	ปกติ	ปกติ	ปกติ	–	–	–	ปกติ	–	–	
28/5/25	66	45	38	–	–	ปกติ	ปกติ	ปกติ	–	–	–	ปกติ	–	–	
29/5/25	66	59	40	–	–	ปกติ	ปกติ	ปกติ	–	–	–	ปกติ	–	–	
30/5/25	66	71	42	–	–	ปกติ	ปกติ	ปกติ	–	–	–	ปกติ	–	–	
31/5/25	66	71	45	–	–	ปกติ	ปกติ	ปกติ	–	–	–	ปกติ	–	–	

แบบ ทส. 2

รายงานสรุปผลการทำงานของระบบบำบัดน้ำเสีย

ชื่อแหล่งกำเนิดมลพิษ : โรงแรม สิเหน่ ภูเก็ต ลักเชอรรี่ โฮลเตล

แหล่งกำเนิดมลพิษ ตั้งอยู่เลขที่ : 888 หมู่ที่ : 1 ซอย : -

ถนน : - แขวง/ตำบล : รัษฎา เขต/ตำบล : เมืองภูเก็ต

จังหวัด : ภูเก็ต โทรศัพท์ : 076390388 โทรสาร : -

มี : เป็นเจ้าของหรือผู้ครอบครองแหล่งกำเนิดมลพิษ

ประกอบกิจการประเภท : โรงแรม

ประเภทย่อย : < ประเภทย่อยกิจการ>

สังกัด : < สังกัด>

ใบอนุญาตเลขที่ (ถ้ามี) : 257/2564 ออกให้โดย : หมดอายุ : 26/9/2569

ในการนี้ ขอรายงานสรุปผลการทำงานของระบบบำบัดน้ำเสีย ของแหล่งกำเนิดมลพิษสำหรับ เดือน มิถุนายน พ.ศ. 2568 ตามที่ได้กำหนดในมาตรา 80 แห่งพระราชบัญญัติส่งเสริมและรักษาคุณภาพสิ่งแวดล้อมแห่งชาติ พ.ศ. 2535 ในฐานะ

ลงชื่อ นาย ธิติเมธ ชุมรักษ์ เจ้าของหรือผู้ครอบครองแหล่งกำเนิดมลพิษ

ลงชื่อ _____ ผู้ควบคุมระบบบำบัดน้ำเสีย

ใบอนุญาตเลขที่ _____ หมดอายุ _____

ออกให้โดย _____

ลงชื่อ _____ ผู้รับจ้างให้บริการบำบัดน้ำเสีย

ใบอนุญาตเลขที่ _____ หมดอายุ _____

ออกให้โดย _____

2. ข้อมูลเกี่ยวกับระบบน้ำเสีย และแหล่งรองรับน้ำทิ้ง

(1) ประเภท / ชนิดของระบบบำบัดน้ำเสีย ความสามารถในการบำบัดน้ำเสีย

(2) การทำงานของระบบบำบัดน้ำเสีย [X] แบบต่อเนื่อง 24 ชั่วโมง/วัน

[ ] แบบไม่ต่อเนื่อง (ระบุ)

(3) อุปกรณ์และเครื่องมือที่ใช้ในระบบบำบัดน้ำเสีย [ ] เครื่องสูบน้ำ [X] ระบบเติมอากาศ

[ ] เครื่องกวน/ผสมน้ำเสีย [ ] เครื่องกวน/ผสมสารเคมี

[X] เครื่องสูบตะกอน [X] อื่นๆ

[ ] อื่นๆ

[ ] อื่นๆ

(4) แหล่งรองรับน้ำทิ้ง (ระบุ) รดน้ำต้นไม้

(5) วิธีจัดการตะกอนที่เกิดขึ้นจากระบบบำบัดน้ำเสียและวิธีการกำจัด จ้างรถสูบตะกอนทิ้ง

3. สรุปผลการทำงานของระบบบำบัดน้ำเสียเป็นรายเดือน

(1) ปริมาณการใช้ไฟฟ้าของระบบบำบัดน้ำเสีย (หน่วย) 1,977.500 หน่วย

(2) ปริมาณน้ำใช้ในทุกกิจกรรมของแหล่งกำเนิดมลพิษ (ลบ.ม.) 1,192.000 ลบ.ม.

(3) ปริมาณน้ำเสียที่เข้าระบบบำบัดน้ำเสีย (ลบ.ม.) 1,582.000 ลบ.ม.

(4) การระบายน้ำทิ้งจากระบบบำบัดน้ำเสีย [ ] ระบายทุกวัน

[ ] ระบายบางวัน (ระบุจำนวนวันที่ระบาย) วัน

[X] ไม่ระบายเลย

(5) ปริมาณสารเคมี หรือสารสกัดชีวภาพที่ใช้

	ปริมาณ	หน่วย
1. Super A ชนิดน้ำ	2.000	กิโลกรัม
2. Super A ชนิดผง	2.000	กิโลกรัม

(6) การทำงานของระบบบำบัดน้ำเสีย

ระบบบำบัดน้ำเสีย	[X] ปกติ	[ ] ผิดปกติ
ระบบเติมอากาศ	[X] ปกติ	[ ] ผิดปกติ
เครื่องสูบตะกอน	[X] ปกติ	[ ] ผิดปกติ
อื่นๆ	[X] ปกติ	[ ] ผิดปกติ

(7) ปริมาณตะกอนส่วนเกินที่เกิดขึ้นจากระบบนำบัดน้ำเสียที่นำไปกำจัด 90.00 กิโลกรัม

(8) ปัญหา อุปสรรค และแนวทางแก้ไข

คำเตือน ๑. เจ้าของหรือผู้ครอบครองแหล่งกำเนิดมลพิษ ผู้ควบคุมระบบบำบัดน้ำเสีย หรือผู้รับจ้างให้บริการบำบัดน้ำเสียผู้ใดไม่จัดเก็บสถิติ ข้อมูล หรือไม่ทำบันทึกหรือรายงาน ตามมาตรา ๘๐ ต้องระวางโทษจำคุกไม่เกินหนึ่งเดือน หรือปรับไม่เกินหนึ่งหมื่นบาท หรือทั้งจำทั้งปรับตามมาตรา ๑๐๖

๒. ผู้ควบคุมระบบบำบัดน้ำเสียหรือผู้รับจ้างให้บริการบำบัดน้ำเสียผู้ใดทำบันทึกหรือรายงาน โดยแสดงข้อความอันเป็นเท็จ ต้องระวางโทษจำคุกไม่เกินหนึ่งปี หรือปรับไม่เกิน หนึ่งแสนบาท หรือทั้งจำทั้งปรับตามมาตรา ๑๐๗

มิ. ๑.๒๕

แบบ ทส. ๑

แบบบันทึกรายละเอียดของสถิติและข้อมูลซึ่งแสดงผลการทำงานของระบบบำบัดน้ำเสีย ของแหล่งกำเนิดมลพิษ

แหล่งกำเนิดมลพิษ ตั้งอยู่เลขที่ 999 หมู่ที่ 1 ซอย ..... ถนน - แขวง/ตำบล โพธิ์ เขต/อำเภอ เมือง จังหวัด สุโขทัย โทรศัพท์ 076-890 356 โทรสาร - มี ..... เป็นเจ้าของหรือผู้ครอบครองหล่งกำเนิดมลพิษ ประกอบกิจการประเภท โรงแรม ใบอนุญาตเลขที่ (ถ้ามี) 257/2564 ออกให้โดย ..... หมดอายุ 26 พฤษภาคม 2564

ซึ่งมีแผนผังแสดงการทำงานของระบบบำบัดน้ำเสีย ดังนี้

ได้จัดเก็บสถิติและข้อมูลแสดงผลการทำงานของระบบบำบัดน้ำเสียปรากฏตามตาราง ดังนี้

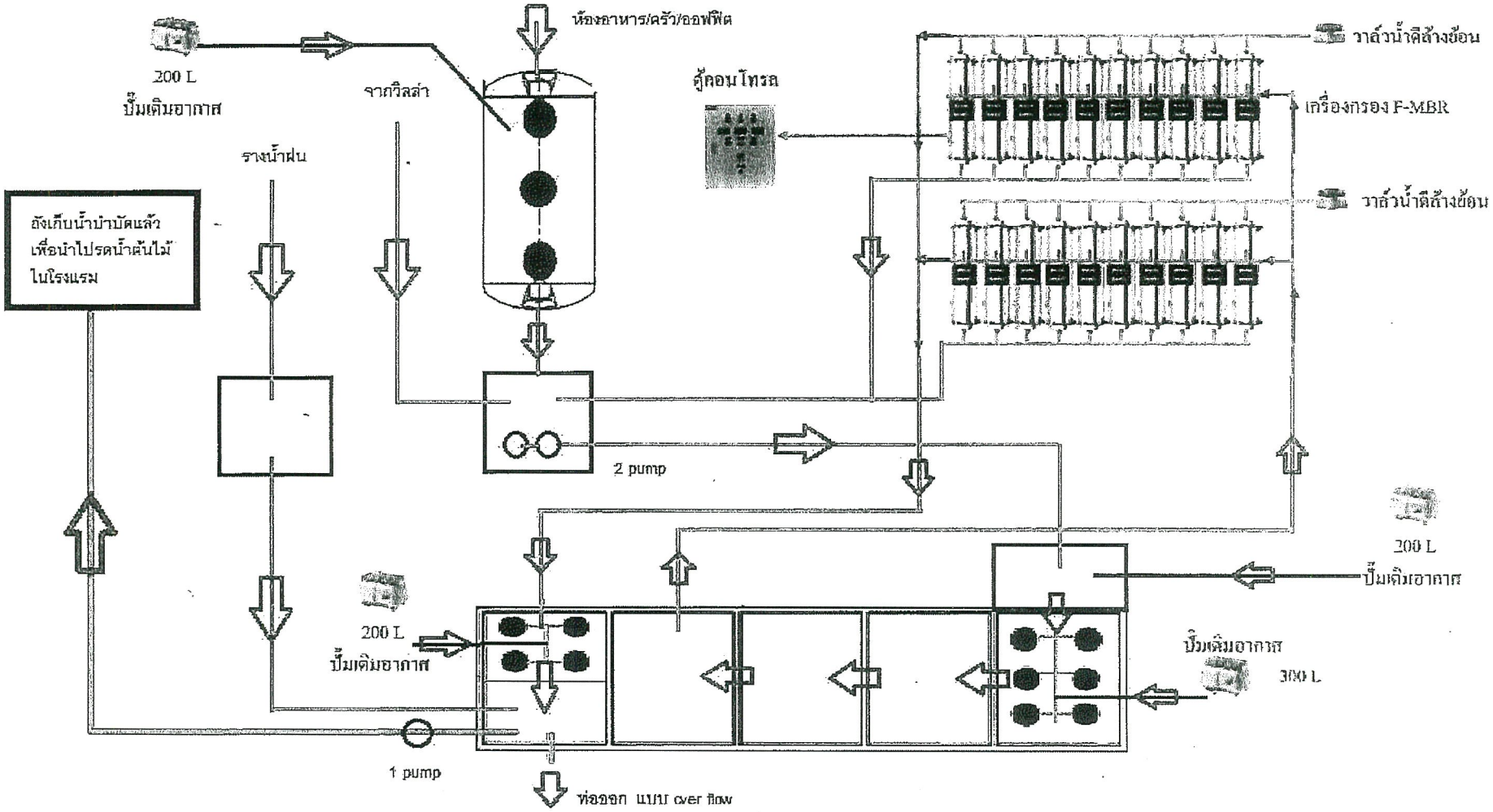
ห้องอาหาร/ครัว/ออฟฟิต
200 L
ปั๊มเติมอากาศ
จากวิลล่า
รางน้ำฝน
ตู้คอนโทรล
วาล์วน้ำดีล้างย้อน
เครื่องกรอง F-MBR
วาล์วน้ำดีล้างย้อน
อังเก็บน้ำบำบัดแล้ว
เพื่อนำไปรดน้ำต้นไม้
ในโรงแรม
2 pump
200 L
ปั๊มเติมอากาศ
200 L
ปั๊มเติมอากาศ
ปั๊มเติมอากาศ
300 L
1 pump
ท่อออก แบบ over flow

วัน เดือน ปี	สถิติและข้อมูลที่เก็บจากแหล่งกำเนิดมลพิษ														ลายมือชื่อ ผู้บันทึก
	ปริมาณการใช้ไฟฟ้าของระบบบำบัดน้ำเสีย (หน่วย)	ปริมาณน้ำใช้ในทุกกิจกรรมของแหล่งกำเนิดมลพิษ (ลบ.ม.)	ปริมาณน้ำเสียที่เข้าระบบบำบัดน้ำเสีย (ลบ.ม.)	การระบายน้ำทิ้งจากระบบบำบัดน้ำเสีย (ระบาย/ไม่ระบาย)	ปริมาณสารเคมีหรือสารสกัดชีวภาพที่ใช้ (ชื่อ/ปริมาณ) (ลิตรหรือกิโลกรัม)	การทำงานของระบบบำบัดน้ำเสีย							ปริมาณตะกอนส่วนเกินที่เกิดขึ้นจากระบบบำบัดน้ำเสียที่นำไปกำจัด (ลบ.ม.)	ปัญหาอุปสรรคและแนวทางแก้ไข	
						ระบบบำบัดน้ำเสีย (ปกติ/ผิดปกติ)	เครื่องสูบน้ำ (ปกติ/ผิดปกติ)	เครื่องเติมอากาศ (ปกติ/ผิดปกติ)	เครื่องกวน/ผสมน้ำเสีย (ปกติ/ผิดปกติ)	เครื่องกวน/ผสมสารเคมี (ปกติ/ผิดปกติ)	เครื่องสูบตะกอน (ปกติ/ผิดปกติ)	อื่นๆ (ระบุ) (ปกติ/ผิดปกติ)			
1/6/25	73	95	46	-	-	ปกติ	ปกติ	ปกติ	-	-	-	ปกติ	-	-	[redacted]
2/6/25	73	69	39	-	-	ปกติ	ปกติ	ปกติ	-	-	-	ปกติ	-	-	
3/6/25	73	60	37	-	-	ปกติ	ปกติ	ปกติ	-	-	-	ปกติ	-	-	
4/6/25	73	60	42	-	-	ปกติ	ปกติ	ปกติ	-	-	-	ปกติ	-	-	
5/6/25	73	61	43	-	-	ปกติ	ปกติ	ปกติ	-	-	-	ปกติ	-	-	
6/6/25	73	59	53	-	-	ปกติ	ปกติ	ปกติ	-	-	-	ปกติ	-	-	
7/6/25	73	77	58	-	-	ปกติ	ปกติ	ปกติ	-	-	-	ปกติ	-	-	
8/6/25	73	51	53	-	-	ปกติ	ปกติ	ปกติ	-	-	-	ปกติ	-	-	
9/6/25	73	76	49	-	-	ปกติ	ปกติ	ปกติ	-	-	-	ปกติ	-	-	
10/6/25	73	59	41	-	-	ปกติ	ปกติ	ปกติ	-	-	-	ปกติ	-	-	
11/6/25	73	63	37	-	-	ปกติ	ปกติ	ปกติ	-	-	-	ปกติ	-	-	
12/6/25	73	57	39	-	-	ปกติ	ปกติ	ปกติ	-	-	-	ปกติ	-	-	
13/6/25	73	59	41	-	-	ปกติ	ปกติ	ปกติ	-	-	-	ปกติ	-	-	
14/6/25	73	60	41	-	-	ปกติ	ปกติ	ปกติ	-	-	-	ปกติ	-	-	
15/6/25	73	115	26	-	-	ปกติ	ปกติ	ปกติ	-	-	-	ปกติ	-	-	
16/6/25	73	69	29	-	-	ปกติ	ปกติ	ปกติ	-	-	-	ปกติ	-	-	

วัน เดือน ปี	สถิติและข้อมูลที่เก็บจากแหล่งกำเนิดมลพิษ														ลายมือชื่อ ผู้บันทึก
	ปริมาณการใช้ไฟฟ้าของระบบบำบัดน้ำเสีย (หน่วย)	ปริมาณน้ำใช้ในทุกกิจกรรมของแหล่งกำเนิดมลพิษ (ลบ.ม.)	ปริมาณน้ำเสียที่เข้าระบบบำบัดน้ำเสีย (ลบ.ม.)	การระบายน้ำทิ้งจากระบบบำบัดน้ำเสีย (ระบาย/ไม่ระบาย)	ปริมาณสารเคมีหรือสารสกัดชีวภาพที่ใช้ (ชื่อ/ปริมาณ) (ลิตรหรือกิโลกรัม)	การทำงานของระบบบำบัดน้ำเสีย							ปริมาณตะกอนส่วนเกินที่เกิดขึ้นจากระบบบำบัดน้ำเสียที่นำไปกำจัด (ลบ.ม.)	ปัญหาอุปสรรคและแนวทางแก้ไข	
						ระบบบำบัดน้ำเสีย (ปกติ/ผิดปกติ)	เครื่องสูบน้ำ (ปกติ/ผิดปกติ)	เครื่องเติมอากาศ (ปกติ/ผิดปกติ)	เครื่องกวน/ผสมน้ำเสีย (ปกติ/ผิดปกติ)	เครื่องกวน/ผสมสารเคมี (ปกติ/ผิดปกติ)	เครื่องสูบตะกอน (ปกติ/ผิดปกติ)	อื่นๆ (ระบุ) (ปกติ/ผิดปกติ)			
๑๓/๖/๒๕	73	54	31	–	–	ปกติ	ปกติ	ปกติ	–	–	–	ปกติ	–	–	[redacted]
๑๔/๖/๒๕	73	41	38	–	–	ปกติ	ปกติ	ปกติ	–	–	–	ปกติ	–	–	
๑๙/๖/๒๕	73	56	42	–	–	ปกติ	ปกติ	ปกติ	–	–	–	ปกติ	–	–	
๒๐/๖/๒๕	73	67	44	–	–	ปกติ	ปกติ	ปกติ	–	–	–	ปกติ	–	–	
๒๑/๖/๒๕	73	67	50	–	–	ปกติ	ปกติ	ปกติ	–	–	–	ปกติ	–	–	
๒๒/๖/๒๕	73	47	44	–	–	ปกติ	ปกติ	ปกติ	–	–	–	ปกติ	–	–	
๒๓/๖/๒๕	73	43	36	–	–	ปกติ	ปกติ	ปกติ	–	–	–	ปกติ	–	–	
๒๔/๖/๒๕	73	58	39	–	–	ปกติ	ปกติ	ปกติ	–	–	–	ปกติ	–	–	
๒๕/๖/๒๕	73	57	29	–	–	ปกติ	ปกติ	ปกติ	–	–	–	ปกติ	–	–	
๒๖/๖/๒๕	73	86	26	–	–	ปกติ	ปกติ	ปกติ	–	–	–	ปกติ	–	–	
๒๗/๖/๒๕	73	56	29	–	–	ปกติ	ปกติ	ปกติ	–	–	–	ปกติ	–	–	
๒๙/๖/๒๕	73	61	34	–	–	ปกติ	ปกติ	ปกติ	–	–	–	ปกติ	–	–	
๑๑/๗/๒๕	73	61	42	–	–	ปกติ	ปกติ	ปกติ	–	–	–	ปกติ	–	–	
๓๐/๖/๒๕	73	56	40	–	–	ปกติ	ปกติ	ปกติ	–	–	–	ปกติ	–	–	

SINAE
PHUKET LUXURY HOTEL

วันที่ ๑๙ มิถุนายน ๒๕๖๘
๘๘๘ หมู่ ๑ ต.รัษฎา อ.เมือง จ.ภูเก็ต

เรื่อง ส่งรายงานสรุปผลการทำงานของระบบน้ำเสียของโรงแรม สิเหน่ ภูเก็ต ลักชัวรี่

เรียน นายกเทศมนตรีตำบลรัษฎา

โรงแรม สิเหน่ ภูเก็ต ลักชัวรี่ ขอนำส่ง ส่งรายงานสรุปผลการทำงานของระบบน้ำเสีย ประจำเดือน พฤษภาคม พ.ศ ๒๕๖๘

จึงเรียนมาเพื่อทราบและพิจารณาดำเนินการต่อไป

ขอแสดงความนับถือ

[redacted]
19/6/68

TREE AND [redacted] PROPERTY CO.,

Chief Engineer
ผู้ครอบครองแหล่งกำเนิดมลพิษ

SINAE Phuket Luxury Hotel
888 Moo 1 Ratsada Subdistrict, Muang District, Phuket 83000 Thailand
Tel : +66 76 390 388 I E: info@sinaephuket.com
Website : www.sinaephuket.com

แบบ ทส. ๒

รายงานสรุปผลการทำงานของระบบบำบัดน้ำเสีย

๑. ข้อมูลทั่วไป

แหล่งกำเนิดมลพิษ ตั้งอยู่เลขที่ 999 หมู่ที่ 1 ซอย -
ถนน - แขวง/ตำบล รัษฎา เขต/อำเภอ เมือง
จังหวัด ภูเก็ต โทรศัพท์ 076-390399 โทรสาร -
มี ..... เป็นเจ้าของหรือผู้ครอบครองแหล่งกำเนิดมลพิษ
ประกอบกิจการประเภท โรงแรม
ใบอนุญาตเลขที่ (ถ้ามี) 257/2564 ออกให้โดย ..... หมดอายุ 26 กันยายน 2569

ในการนี้ขอรายงานสรุปผลการทำงานของระบบบำบัดน้ำเสียของแหล่งกำเนิดมลพิษสำหรับเดือน กรกฎาคม พ.ศ. 2569 ตามที่ได้กำหนดในมาตรา ๘๐ แห่งพระราชบัญญัติส่งเสริมและรักษาคุณภาพสิ่งแวดล้อมแห่งชาติ พ.ศ. ๒๕๓๕ ในฐานะ

นายธิติเมธ ชุมรักษ์ เจ้าของหรือผู้ครอบครองแหล่งกำเนิดมลพิษ
(นาย ธิติเมธ ชุมรักษ์)
..... ผู้ควบคุมระบบบำบัดน้ำเสีย
(.....)
ใบอนุญาตเลขที่ ..... หมดอายุ .....
ออกให้โดย .....
..... ผู้รับจ้างให้บริการบำบัดน้ำเสีย
(.....)
ใบอนุญาตเลขที่ ..... หมดอายุ .....
ออกให้โดย .....

๒. ข้อมูลเกี่ยวกับระบบบำบัดน้ำเสีย และแหล่งรองรับน้ำทิ้ง

(๑) ประเภท/ชนิดของระบบบำบัดน้ำเสีย .....
ความสามารถในการรองรับน้ำเสียของระบบบำบัดน้ำเสีย 66 ลบ.ม./วัน

(๒) การทำงานของระบบบำบัดน้ำเสีย ☑ แบบต่อเนื่อง 24 ชั่วโมง/วัน
☐ แบบไม่ต่อเนื่อง (ระบุ) .....

(๓) อุปกรณ์และเครื่องมือที่ใช้ในระบบบำบัดน้ำเสีย ☐ เครื่องสูบน้ำ ☑ เครื่องเติมอากาศ
☐ เครื่องกวน/ผสมน้ำเสีย ☐ เครื่องกวน/ผสมสารเคมี
☑ เครื่องสูบตะกอน ☐ อื่น ๆ (ระบุ) .....

(๔) แหล่งรองรับน้ำทิ้ง (ระบุ) ภาษีเจริญ

(๕) วิธีจัดการตะกอนที่เกิดขึ้นจากระบบบำบัดน้ำเสียและวิธีการกำจัด ล้างตะกอนตะกอนทิ้ง

๓. สรุปผลการทำงานของระบบบำบัดน้ำเสียเป็นรายเดือน

(๑) ปริมาณการใช้ไฟฟ้าของระบบบำบัดน้ำเสีย (หน่วย) 1271
(๒) ปริมาณน้ำใช้ทุกกิจกรรมในแหล่งกำเนิดมลพิษ (ลบ.ม.) 2,069
(๓) ปริมาณน้ำเสียที่เข้าระบบบำบัดน้ำเสีย (ลบ.ม.) 1654
(๔) การระบายน้ำทิ้งจากระบบบำบัดน้ำเสีย ไม่ระบายเลย

(๕) ปริมาณสารเคมีหรือสารสกัดชีวภาพที่ใช้ (ลิตรหรือกิโลกรัม) Super A ชนิดน้ำและผงผสมน้ำ 1 กิโลกรัม

(๖) การทำงานของระบบบำบัดน้ำเสียและอุปกรณ์

- ระบบบำบัดน้ำเสีย ☑ ปกติ ☐ ผิดปกติ (ระบุ) .....
- เครื่องสูบน้ำ ☑ ปกติ ☐ ผิดปกติ (ระบุ) .....
- เครื่องเติมอากาศ ☑ ปกติ ☐ ผิดปกติ (ระบุ) .....
- เครื่องกวน/ผสมน้ำเสีย ☑ ปกติ ☐ ผิดปกติ (ระบุ) .....
- เครื่องกวน/ผสมสารเคมี ☑ ปกติ ☐ ผิดปกติ (ระบุ) .....
- เครื่องสูบตะกอน ☑ ปกติ ☐ ผิดปกติ (ระบุ) .....
- อื่นๆ ..... ☑ ปกติ ☐ ผิดปกติ (ระบุ) .....

(๗) ปริมาณตะกอนส่วนเกินจากระบบบำบัดน้ำเสียที่นำไปกำจัด (ลบ.ม.) 90 กิโลกรัม

(๘) ปัญหา อุปสรรค และแนวทางแก้ไข – .....

.....

คำเตือน ๑. เจ้าของหรือผู้ครอบครองแหล่งกำเนิดมลพิษ ผู้ควบคุมระบบบำบัดน้ำเสีย หรือผู้รับจ้างให้บริการบำบัดน้ำเสียผู้ใดไม่จัดเก็บสถิติ ข้อมูล หรือไม่ทำบันทึกหรือรายงานตามมาตรา ๘๐ ต้องระวางโทษจำคุกไม่เกินหนึ่งเดือน หรือปรับไม่เกินหนึ่งหมื่นบาท หรือทั้งจำทั้งปรับตามมาตรา ๑๐๖

๒. ผู้ควบคุมระบบบำบัดน้ำเสียหรือผู้รับจ้างให้บริการบำบัดน้ำเสียผู้ใดทำบันทึกหรือรายงานโดยแสดงข้อความอันเป็นเท็จ ต้องระวางโทษจำคุกไม่เกินหนึ่งปี หรือปรับไม่เกินหนึ่งแสนบาท หรือทั้งจำทั้งปรับตามมาตรา ๑๐๗

แบบ ร.ร.๒

ทะเบียนเลขที่ ๒๕๓/๒๕๖๔
ใบอนุญาตเลขที่ ๒๕๓/๒๕๖๔

กระทรวงมหาดไทย

ใบอนุญาตประกอบธุรกิจโรงแรม

ใบอนุญาตฉบับนี้ให้ไว้เพื่อแสดงว่า .....บริษัท ทรี แอนด์ เอิร์ธ พร็อพเพอร์ตี้ จำกัด.....

ได้รับอนุญาตให้ประกอบธุรกิจโรงแรมตามมาตรา ๑๕ แห่งพระราชบัญญัติโรงแรม พ.ศ. ๒๕๔๗ โดยใช้ชื่อภาษาไทยว่า .....โรงแรม สิเหน่ ภูเก็ต ลักซ์ชัวรี่.....

ชื่อภาษาต่างประเทศ (ถ้ามี).....SINAE PHUKET LUXURY HOTEL.....

โรงแรมประเภท.....๒..... จำนวนห้องพัก.....๖๕.....ห้อง

สถานที่ตั้ง ..๕๘๘ หมู่ที่ ๑ ตำบลรัษฎา อำเภอเมืองภูเก็ต จังหวัดภูเก็ต.....

ตั้งแต่วันที่ ๒๓ เดือน กันยายน พ.ศ.๒๕๖๔ ถึง วันที่ ๒๖ เดือน กันยายน พ.ศ. ๒๕๖๙

ออกให้ ณ วันที่ ๒๓ เดือน กันยายน พ.ศ.๒๕๖๔

[redacted]

นายทะเบียน
ประทับตราประจำตำแหน่งเป็นสำคัญ